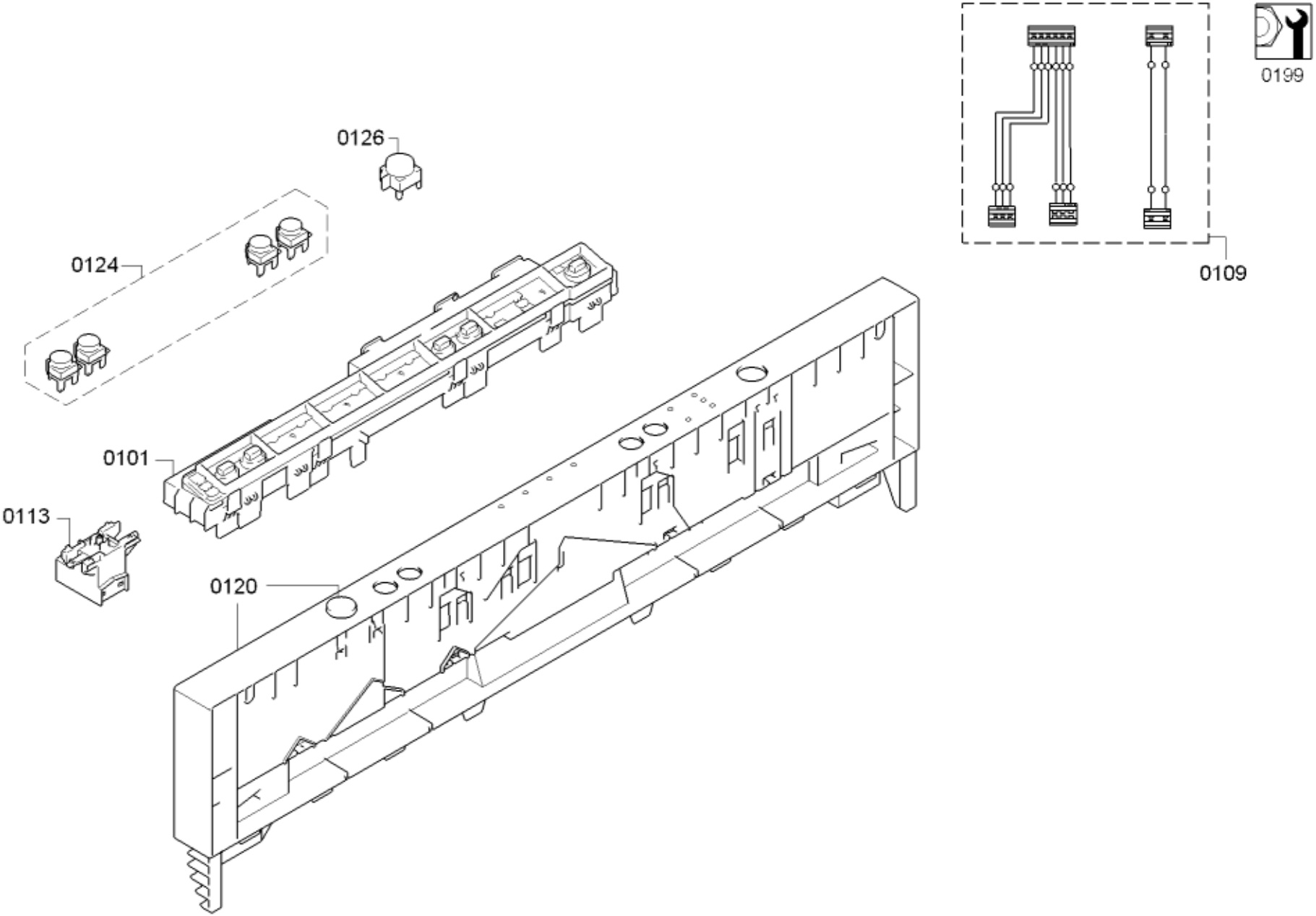
0199
0126
0124
0109
0101
0113
0120

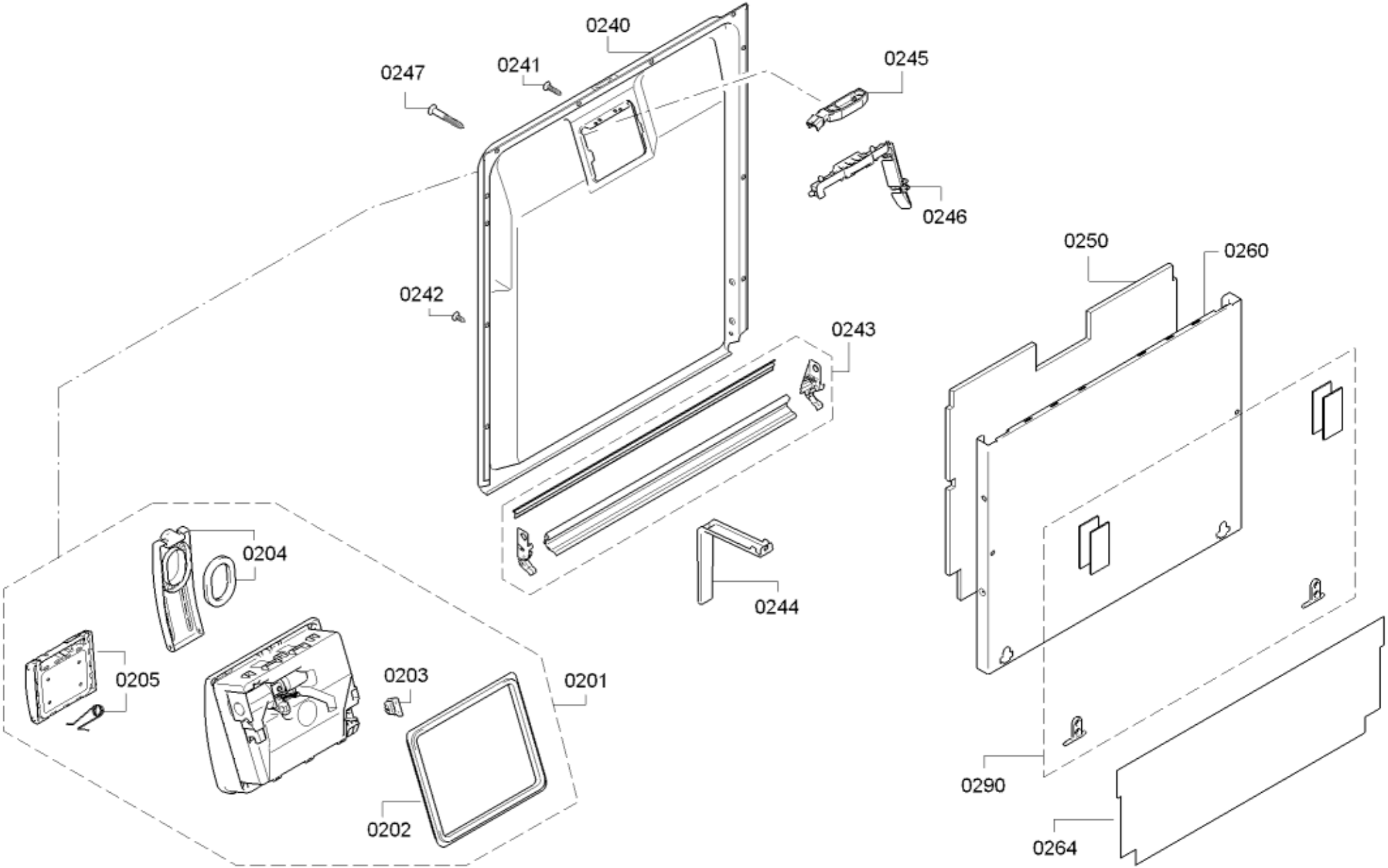
0240
0247
0241
0245
0246
0250
0260
0242
0243
0244
0204
0205
0203
0201
0202
0290
0264

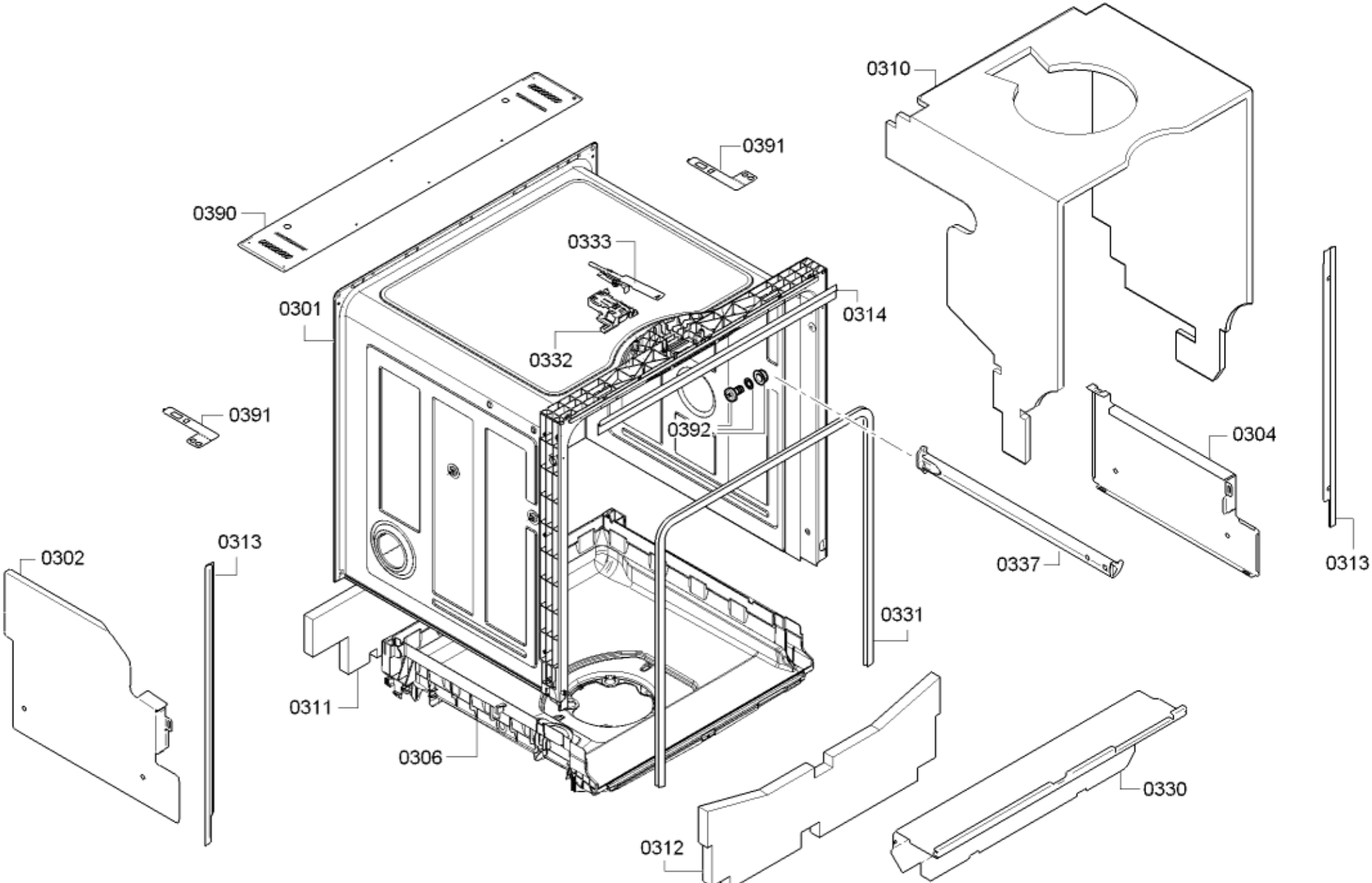
0310
0391
0390
0333
0301
0314
0332
0391
0392
0304
0313
0302
0313
0337
0331
0311
0306
0330
0312

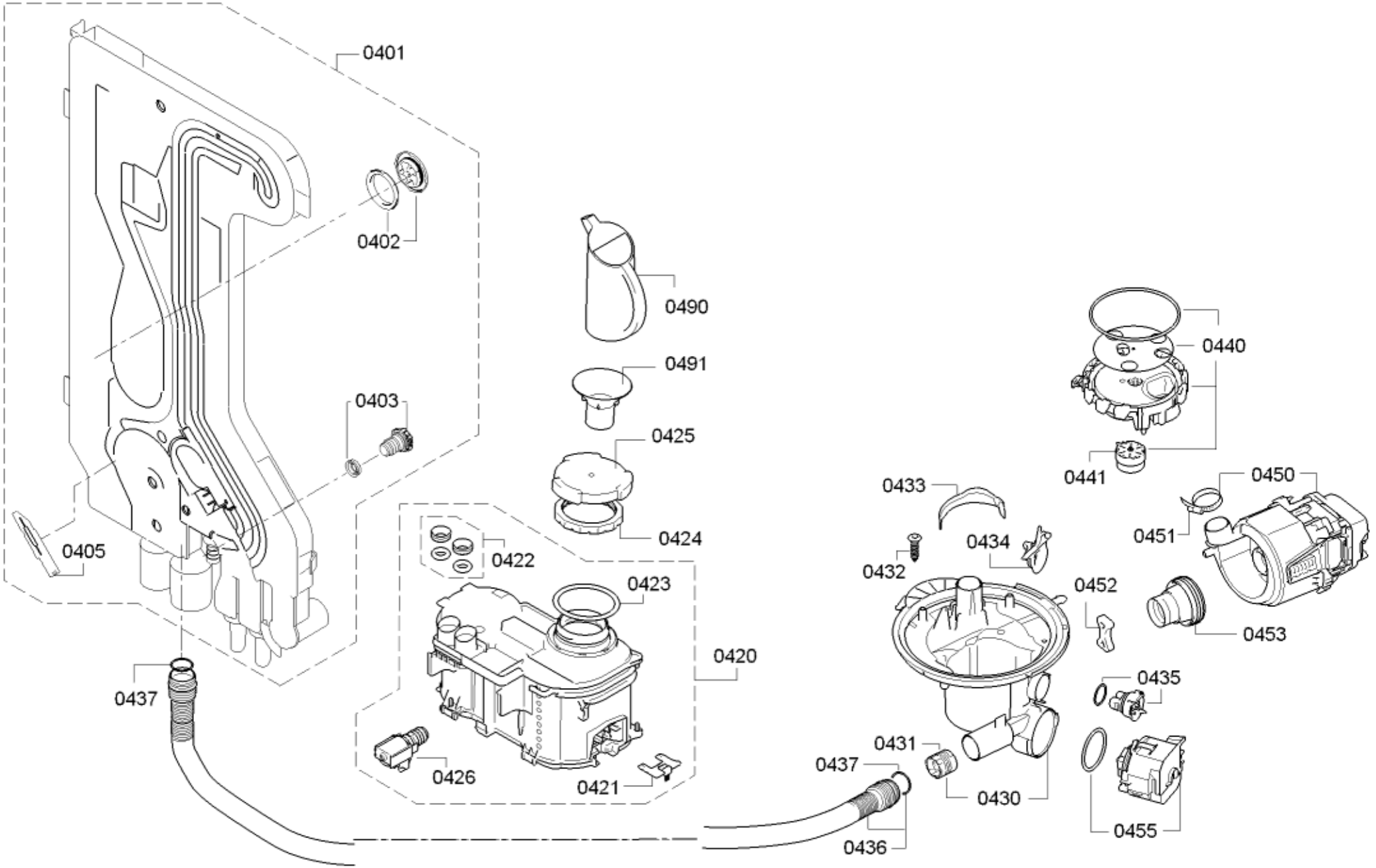
0401
0402
0403
0405
0437
0490
0491
0425
0424
0422
0423
0420
0426
0421
0440
0441
0433
0434
0432
0452
0450
0451
0453
0435
0431
0437
0430
0436
0455

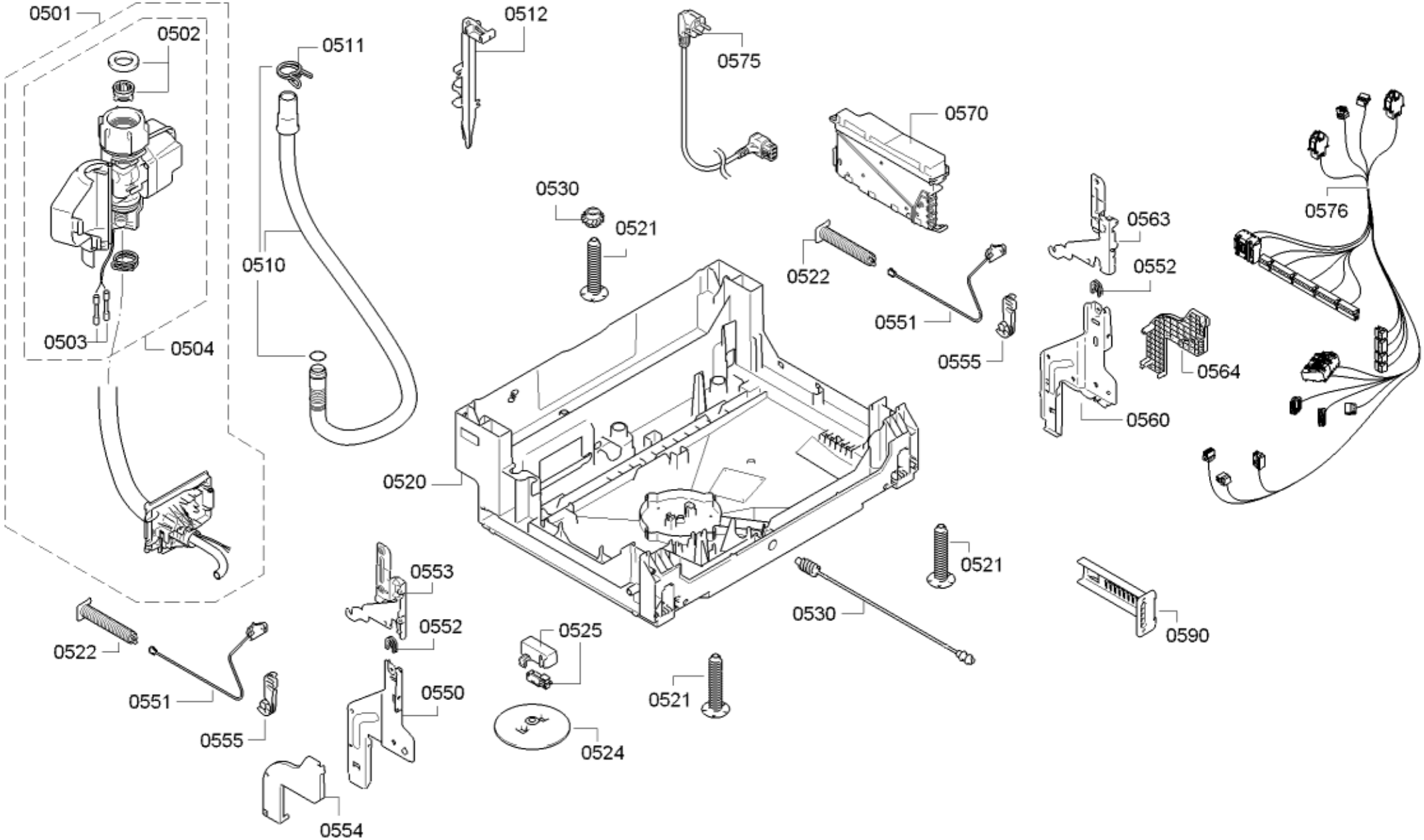
0501
0502
0511
0512
0575
0570
0530
0521
0510
0522
0563
0552
0576
0551
0555
0564
0503
0504
0560
0520
0521
0553
0530
0590
0552
0525
0522
0550
0521
0551
0555
0524
0554

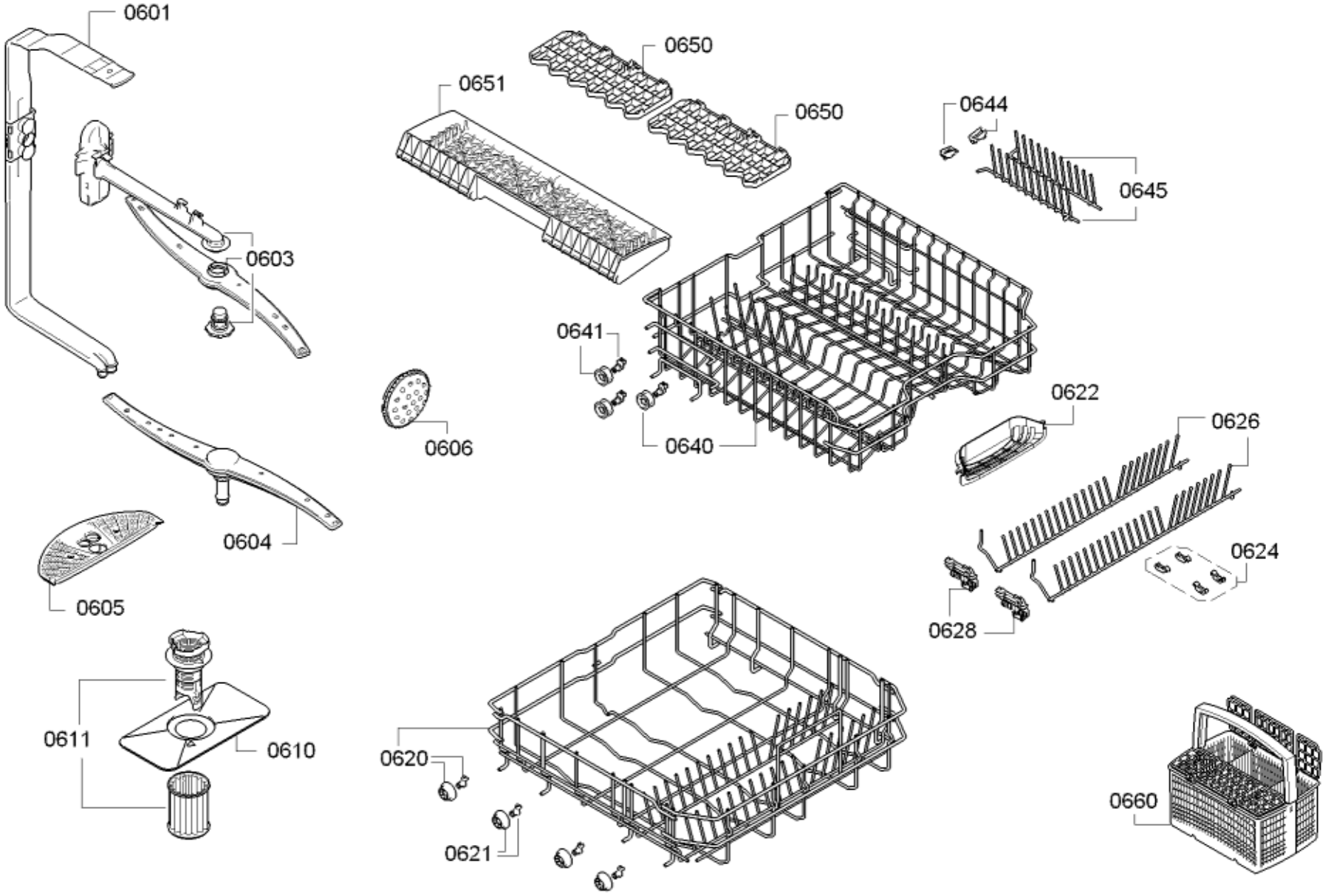
0601
0650
0651
0650
0644
0645
0603
0641
0606
0640
0622
0626
0604
0624
0605
0628
0611
0610
0620
0660
0621