Whirlpool

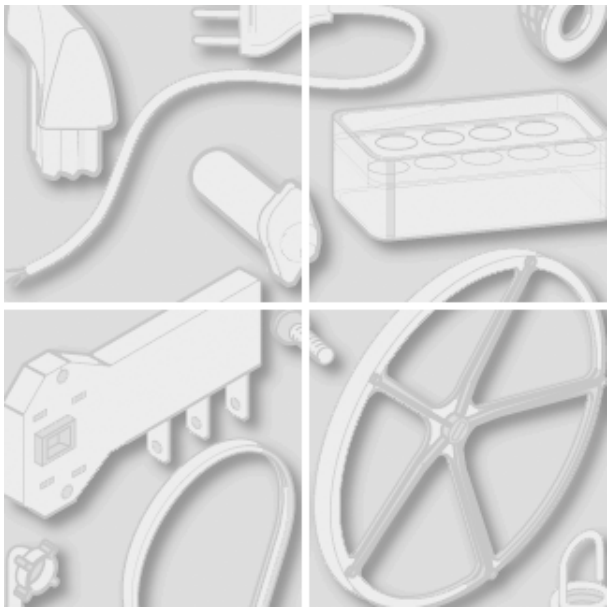

Modèle:

AKS 200/IX

AKS200/IX/01

Code commercial:

857920022030

857920022030

KitchenAid Whirlpool Hotpoint Bauknecht INDESIT

Cette documentation s'applique seulement aux techniciens qualifiés qui connaissent les règlements de sécurité. Sujet au changement

WHR57943 Vue éclatée

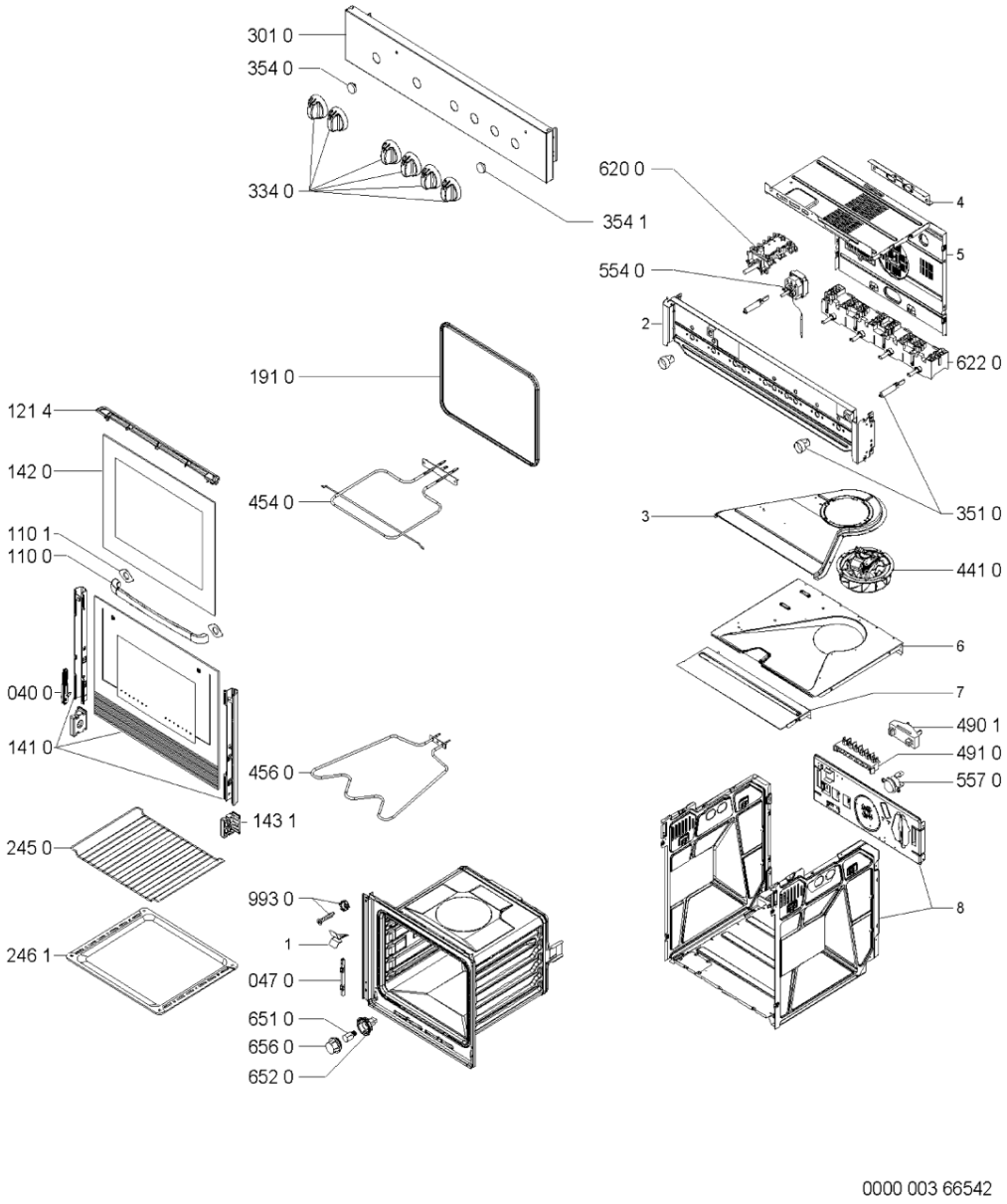

WHR57943 Liste de pièces détachées

Repè	Code SAV	De S/N	À S/N	Remplacem	Description	Notice	Code
040 0	481241719339 (C00312986)			1 x 480121100259 (C00311105)	charniere		
047 0	481241719137 (C00315492)				guide charniere		
110 0	481249868216 (C00317050)				poignee porte		
110 1	481946248443 (C00315752)				caoutchouc de poignee		
121 4	481246058418 (C00311017)			1 x 481010728768 (C00326366)	deflecteur		
141 0	481245059491 (C00317646)				vitre de four		
142 0	481245059582 (C00313100)			1 x 481010545250 (C00318037)	vitre interieur		
143 1	481240418455 (C00319015)			1 x 481240449841 (C00311828)	support		
191 0	481246688774 (C00312328)				joint porte		
245 0	481245819334 (C00312479)				grille de four		
246 1	481241838127 (C00344533)				plaque lechefrite		
301 0	481245248959 (C00483651)				dosseret		
334 0	481241278877 (C00329440)				bouton noir stargate 12		
351 0	481231028093 (C00327370)			1 x 480131000099 (C00312890)	voyant		
354 0	481946279749 (C00314833)				lentille rouge		
354 1	481946279748 (C00341772)				lentille jaune		

441 0	481236118498 (C00313480)	1 x 480121103444 (C00311028)	ventilateur
454 0	481225998473 (C00488544)		elem. chauffant
456 0	481225998421 (C00316553)		elem. chauffant inferieur 1150w 230v
490 1	481229068255 (C00327588)	1 x 480121104772 (C00322504)	attache cable
491 0	481229068271 (C00493035)		bornier
554 0	481228208626 (C00384898)		thermostat
557 0	481228228315 (C00311539)		thermostat 130°c
620 0	481227328161 (C00319869)		commutateur four 5 positions
622 0	481227018037 (C00312294)		monobloc 7 pos.
651 0	481913488153 (C00311519)	1 x 484000008842 (C00385585)	lampe de four 25w 230v
652 0	481925518237 (C00311285)		douille de lampe
656 0	481245028007 (C00311267)		lampe ecran
993 0	481231038846 (C00327634)		sachet de mont.
999	C00671211		schema a l'echelle whp
999	C00671209		donnees techniques whp
999	C00671210		schema de cablage whp