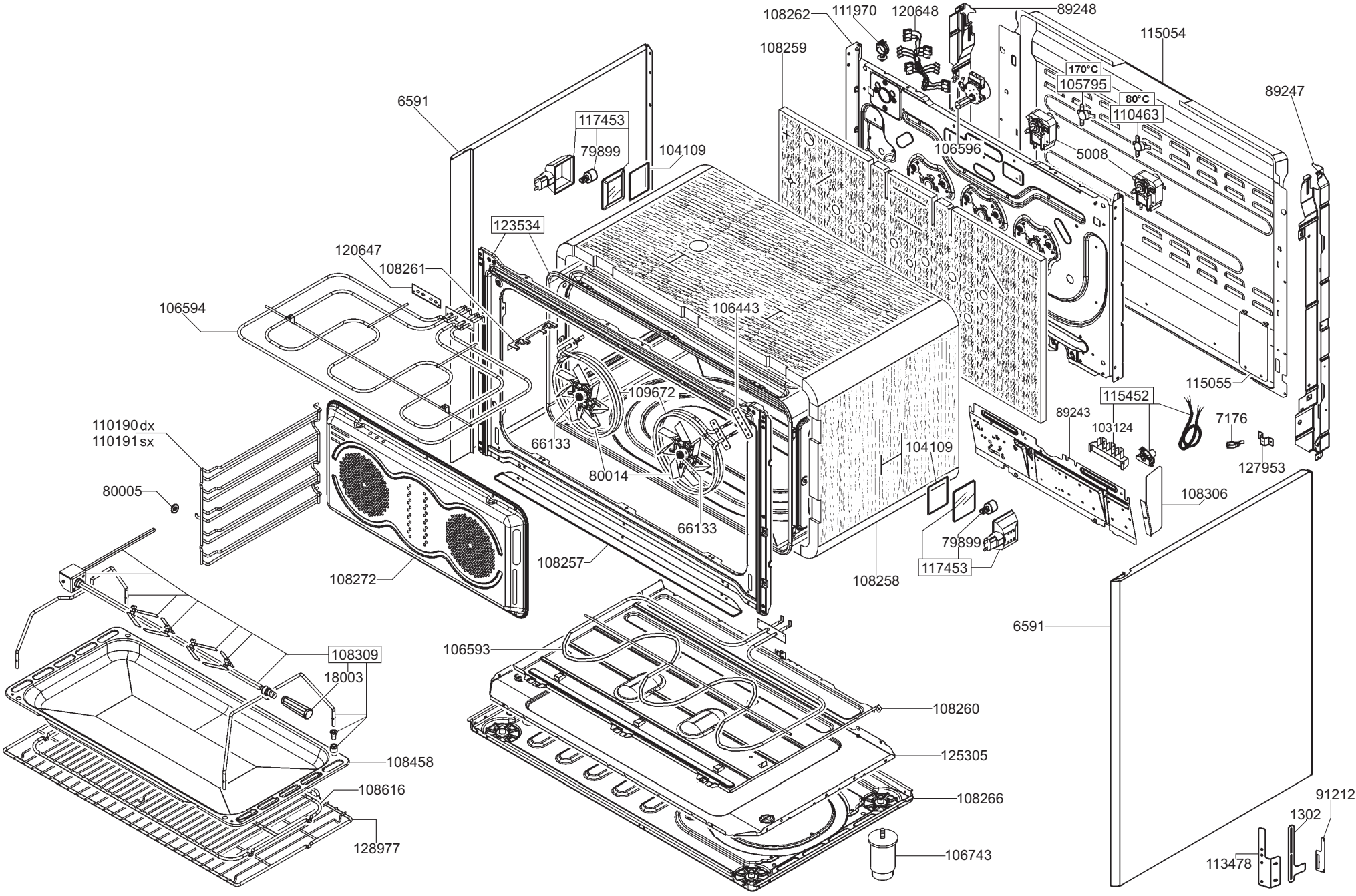
108262
111970
120648
89248
115054
108259
170°C
105795
80°C
110463
89247
6591
117453
79899
104109
106596
5008
123534
120647
108261
106594
106443
115055
109672
115452
110190 dx
110191 sx
89243
103124
7176
66133
104109
127953
80005
80014
108306
66133
79899
108257
117453
108272
108258
6591
108309
106593
18003
108260
108458
125305
108616
108266
91212
1302
128977
106743
113478

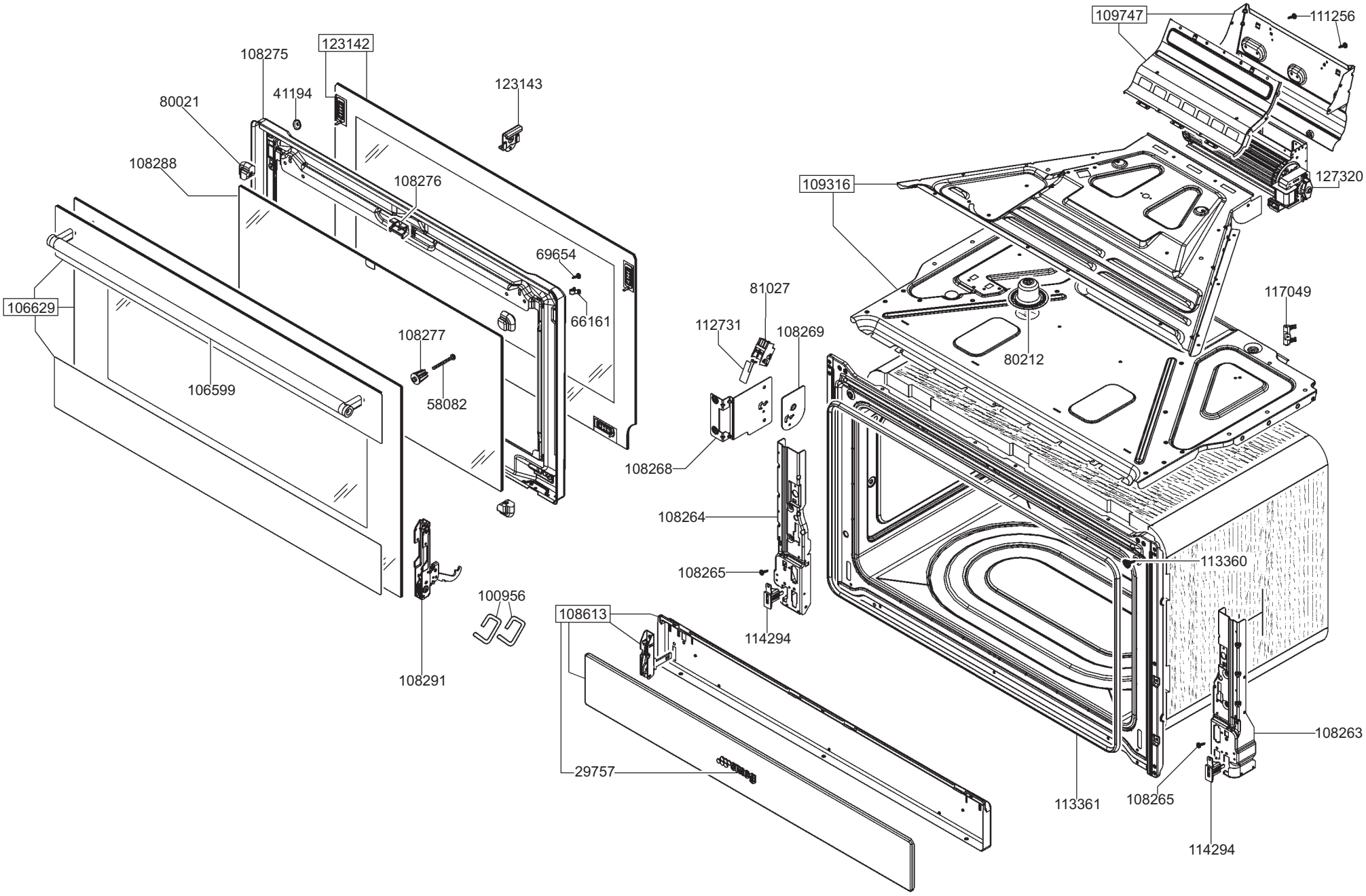
109747
111256
123142
108275
123143
41194
80021
108288
108276
127320
109316
69654
81027
117049
106629
66161
112731
108269
108277
80212
106599
58082
108268
108264
113360
108265
100956
108613
114294
108291
108263
29757
113361
108265
114294

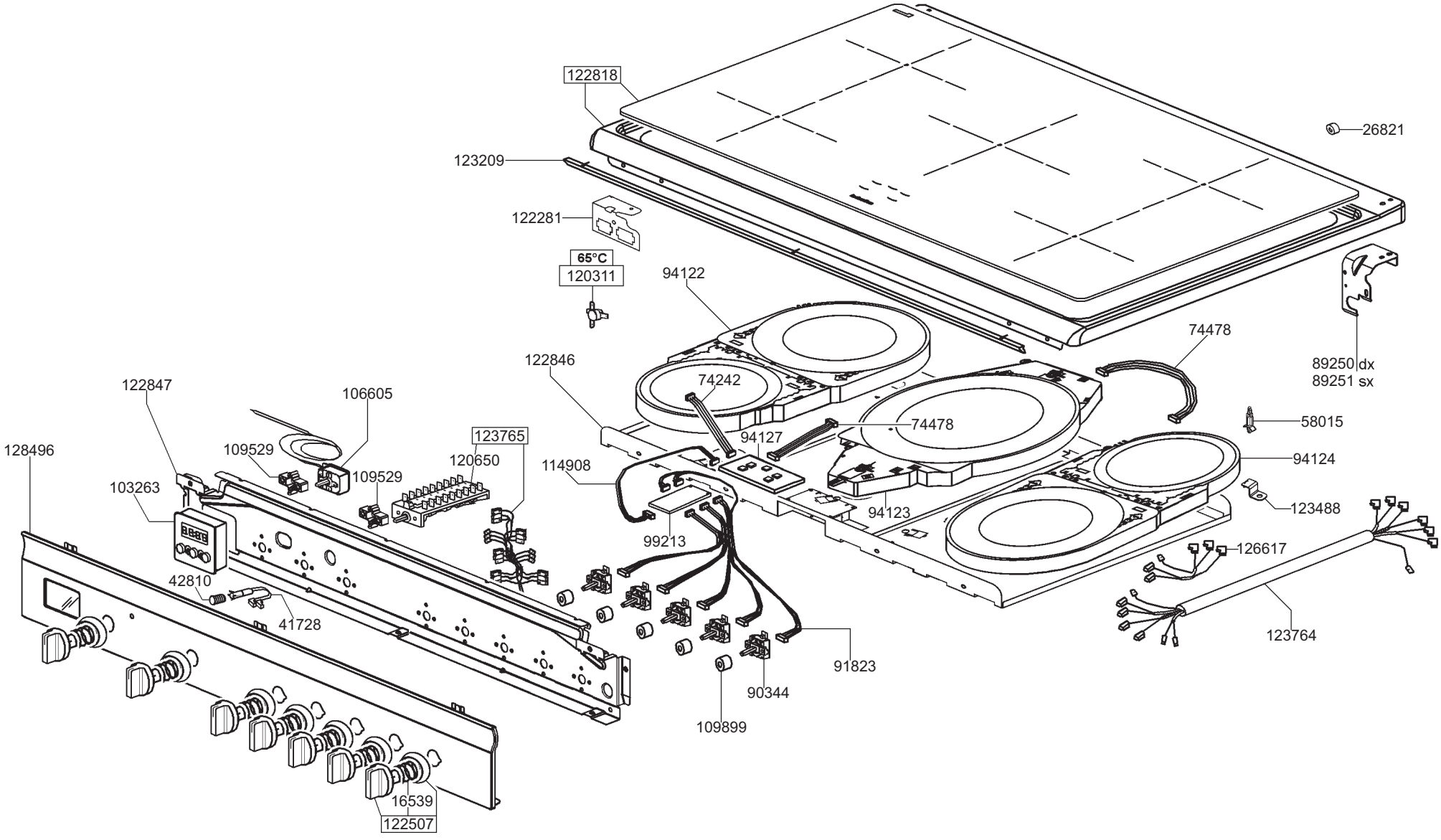
122818
26821
123209
122281
65°C
120311
94122
74478
89250 dx
89251 sx
122846
74242
74478
58015
122847
106605
94127
94124
128496
109529
123765
120650
114908
103263
109529
94123
123488
99213
126617
42810
41728
123764
91823
90344
109899
16539
122507