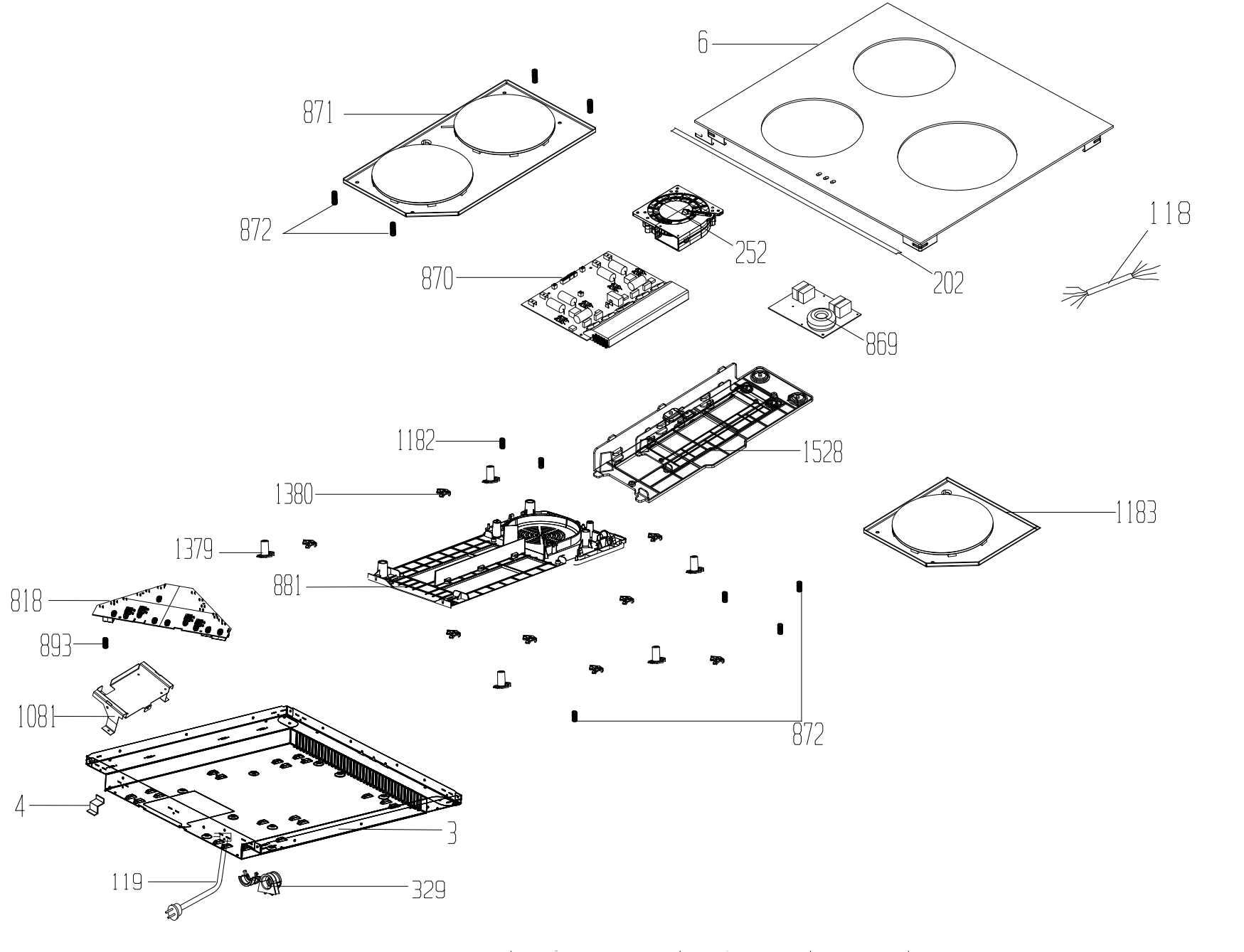
6
871
872
252
202
118
870
869
1182
1528
1380
1183
1379
881
818
893
1081
872
4
3
119
329