CLAYTON

CONGÉLATEUR

Guide d'utilisation

CL115AT+

Sommaire

AVANT D'UTILISER CET APPAREIL 2
Instructions de sécurité 2
Recommandations 3
Installation et branchement de l'appareil 4
Avant de brancher l'appareil 4

FONCTIONS DIVERSES 5
Réglage du thermostat 5

RANGEMENT DES ALIMENTS 6

NETTOYAGE ET ENTRETIEN 7
Dégivrage du congélateur 8

TRANSPORT ET DEPLACEMENT 8
Changement du sens d'ouverture de la porte 8

AVANT D'APPELER LE SERVICE APRES-VENTE 9

DESCRIPTION DES DIFFERENTS ELEMENTS ET COMPARTIMENTS DE L'APPAREIL 10

SECTION 1. AVANT D’UTILISER CET APPAREIL

Instructions de sécurité

- Si le modèle contient le R600a, voir plaque signalétique qui se trouve sous le réfrigérant (l’isobutane du dispositif de refroidissement), un gaz naturel très écologique mais aussi combustible. Vous devez être prudent lors du transport et de l’installation du dispositif pour vous assurer qu’aucun des composants du circuit de refroidissement n’est endommagé. En cas de dommage, évitez les flammes nues ou les sources d’allumage, ventilez la chambre dans laquelle le dispositif se trouve pendant quelques minutes.

  Avertissement: Ne bloquez pas les ouvertures situées dans l’appareil ou dans la structure.

- N’utilisez pas des instruments mécaniques ou autres voies artificielles pour accélérer le processus de dégivrage.
- N’utilisez pas des appareils électriques dans le réfrigérateur ou dans le compartiment congélateur de l’appareil.
- Si cet appareil sert à remplacer un vieux réfrigérateur, retirez-le ou détruisez les fermetures avant de vous débarrasser de l'appareil. Ceci permet d'éviter aux enfants de s'enfermer dans l'appareil et de mettre ainsi leur vie en danger.
- Les vieux réfrigérateurs et congélateurs contiennent des gaz isolants et réfrigérants qui doivent être éliminés convenablement. Veuillez contacter les autorités locales de votre région pour obtenir des renseignements concernant la mise au rebut et les endroits appropriés. Veuillez vous assurer que le tuyau d’alimentation de votre unité frigorifique n’est pas endommagé avant que le service d’élimination de déchet ne le récupère.

Remarque importante:

Important ! Avant de mettre votre appareil en route, veuillez lire attentivement ce guide d'installation et d'utilisation afin de vous familiariser plus rapidement avec son fonctionnement. Conservez cette notice d'utilisation avec votre appareil.

A la réception de l'appareil, vérifiez qu'il ne soit pas endommagé et que les pièces et accessoires soient en parfait état.

N'utilisez pas un appareil endommagé. En cas de doute, vérifiez auprès de votre vendeur.

Informations relatives à la conformité

- Ce produit est conforme aux normes européennes de sécurité en vigueur relatives aux appareils électriques.

Les produits électriques et électroniques usagés ne doivent pas être jetés avec les ordures ménagères. Renseignez-vous auprès du revendeur où vous avez acheté ce produit pour obtenir la marche à suivre en matière de recyclage.

Recommandations

Avertissement : N’utilisez pas d’appareils mécaniques ou d’autres moyens artificiels pour accélérer le processus de décongélation. N’utilisez pas d’appareils électriques dans l’espace de stockage des aliments de l’appareil. N’obstruez pas les ouvertures de ventilation de l’appareil. N’endommagez pas le circuit de liquide réfrigérant du réfrigérateur.

- N’utilisez pas d’adaptateurs ni de dérivations qui risqueraient de provoquer une surchauffe ou un embrasement.
- N’utilisez pas de câbles d’alimentation électrique vieux et endommagés.
- Ne tordez pas et ne pliez pas les câbles.

- Interdisez aux enfants de jouer avec cet appareil. Ils ne doivent en aucun cas s’asseoir sur les compartiments ou les étagères, ni se suspendre à la porte.
- N’utilisez pas d’objets métalliques pointus pour enlever la glace qui se forme dans le compartiment congélateur. Vous risqueriez de perforer le circuit frigorifique et d’endommager irréversiblement le compartiment. Utilisez le grattoir en plastique fourni.

- Ne branchez pas la prise électrique avec des mains mouillées.
- Ne placez pas de récipients contenant des liquides (bouteilles en verre ou canettes) dans le congélateur, tout particulièrement lorsqu’il s’agit de boissons gazeuses. Ils risqueraient d’exploser pendant la congélation.

- Les bouteilles d’alcool doivent être parfaitement rebouchées et placées verticalement dans le congélateur.
- Ne touchez pas les surfaces de refroidissement, tout particulièrement si vos mains sont mouillées, car vous risqueriez de vous brûler ou de vous blesser.

- Ne mangez pas de la glace qui vient de sortir du congélateur.
- Cet appareil n'est pas prévu pour être utilisé par des personnes (y compris les enfants) dont les capacités physiques, sensorielles ou mentales sont réduites, ou des personnes dénuées d'expérience ou de connaissance, sauf si elles ont pu bénéficier, par l'intermédiaire d'une personne responsable leur sécurité, d'une surveillance ou d'instructions préalables concernant l'utilisation de l'appareil.
- Si le cordon d’alimentation est endommagé, il doit être remplacé par le fabriquant ou par un agent de maintenance ou une personne dûment qualifiée.

Installation et branchement de l’appareil

Avertissement ! Cet appareil doit être branché à une borne de mise à la terre. Lors de l'installation de l'appareil, veillez à ce que le câble d'alimentation ne soit pas coincé dessous, dans quel cas ce dernier serait endommagé.

- Avant d’effectuer le raccordement électrique, assurez-vous que le voltage indiqué sur la plaque signalétique correspond au voltage de l’installation électrique de votre habitation.
- Cet appareil fonctionne sur courant alternatif 220-240V, 50 Hz.
- L’appareil doit être positionné / placé de telle sorte que la prise reste accessible.
- L’appareil doit être relié à la terre. Si vous ne disposez pas de prise de terre, nous vous conseillons de contacter un électricien.
- Le fabricant décline toute responsabilité en cas de non-raccordement à la terre conformément aux recommandations de cette brochure.
- N’exposez pas l’appareil aux rayons directs du soleil.
- Cet appareil ne doit pas être utilisé en plein air, ni exposé à la pluie.
- Placez le congélateur loin des sources de chaleur dans un endroit bien ventilé. Il doit se trouver au moins à 50 cm des radiateurs, fours à gaz ou à charbon et à 5 cm des fours électriques.
- Un espace d’au moins 15 cm doit être laissé libre au-dessus de l’appareil.
- Evitez de placer des objets lourds ou un grand nombre d’objets sur l’appareil.
- Si l’appareil est installé à côté d’un autre réfrigérateur ou congélateur, observez une distance minimale de 2 cm pour éviter la condensation.
- Appliquez les butées murales en plastique sur le condensateur situé à l’arrière de l’appareil afin d’éviter qu’il ne repose sur le mur et ainsi garantir de bonnes performances

- L’appareil doit être stable et horizontal. Utilisez les pieds réglables situés à l’avant de l’appareil pour compenser les irrégularités du sol.
- L’extérieur de l’appareil et les accessoires intérieurs doivent être nettoyés avec une solution d’eau et de savon liquide. L’intérieur doit être nettoyé avec du bicarbonate de soude dissout dans de l’eau tiède. Séchez avec soin et remettez les accessoires en place.

Avant de brancher l’appareil

- Attendre 3 heures avant de brancher l’appareil afin de garantir des performances optimales.
- Votre appareil neuf peut avoir une odeur particulière. Celle-ci disparaîtra une fois qu’il commencera à se refroidir.

SECTION 2. FONCTIONS DIVERSES

Réglage du thermostat

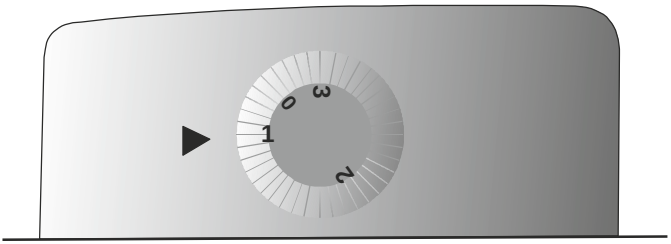

Le thermostat régule automatiquement la température des compartiments. En tournant le bouton de la position 1 à 3, vous pouvez obtenir des températures de plus en plus froides. La position “0” indique que le thermostat est coupé et le refroidissement arrêté.

Réglage du thermostat :

0 : le thermostat est coupé

1 : Pour la conservation de moyenne durée d’aliments dans le compartiment congélateur, réglez le bouton du thermostat entre minimum et moyen.

2 : Pour la conservation de longue durée d’aliments dans le compartiment congélateur, vous pouvez régler le bouton du thermostat sur moyen.

3 : Pour congeler des aliments frais. L’appareil fonctionnera plus longtemps. Lorsque les aliments sont congelés, tournez le bouton vers sa position d’origine.

Remarque : ***la température ambiante, la température des aliments tout juste rangés et la fréquence d’ouverture de la porte affectent la température du compartiment congélateur. Si nécessaire, changez le réglage du thermostat.***

Si votre réfrigérateur ne refroidit pas suffisamment ;

- Votre réfrigérateur a été conçu de manière à fonctionner dans la plage de température ambiante dans les normes conformément à la classe du climat mentionnée dans l’étiquette de l’information. Le fonctionnement de l’appareil dans des environnements ayant des valeurs de température non conformes à celles spécifiées n’est pas recommandé pour une réfrigération efficace.

Classe Climatique	Température ambiante (°C)
T	Entre 16 et 43
ST	Entre 16 et 38
N	Entre 16 et 32
SN	Entre 10 et 32

SECTION 3. RANGEMENT DES ALIMENTS

- Le congélateur permet de conserver des aliments congelés ou surgelés pendant de longues périodes ou de fabriquer des glaçons.
- Ne placez pas d'aliments frais ou chauds à proximité d'aliments surgelés. Cela pourrait les décongeler.
- Lorsque vous congelez des aliments frais (c'est-à-dire de la viande, du poisson ou des préparations), séparez-les en plusieurs parties pour les sortir une par une par la suite.
- **Pour stocker les aliments surgelés:** suivez toujours les instructions indiquées sur les emballages de produits surgelés et si aucune information n'est fournie, ne conservez pas les aliments plus de 3 mois après la date d'achat.
- **Lorsque vous achetez des aliments surgelés,** assurez-vous qu'ils ont été congelés à des températures adéquates et que l'emballage est intact.
- Les aliments surgelés doivent être transportés dans des emballages appropriés pour maintenir la qualité de la nourriture et doivent être placés au congélateur le plus rapidement possible.
- Si l'emballage d'un aliment surgelé semble être humide et anormalement gonflé, il est probable qu'il ait été stocké auparavant à une température non adéquate et que le contenu en ait été altéré.
- **La durée de vie des produits surgelés** dépend de la température ambiante, du réglage du thermostat, de la fréquence d'ouverture de la porte, du type d'aliment et de la durée nécessaire au transport de la nourriture depuis le magasin jusque chez vous. Suivez toujours les instructions apparaissant sur l'emballage et ne dépassez jamais la durée de stockage indiquée.
- **Lorsque vous congelez les aliments**, la quantité maximale d'aliment frais (en kg) qui peut être congelée en 24 heures est indiquée sur l'étiquette de l'appareil.
- Pour une performance et une capacité de congélation optimale, tournez le bouton du thermostat à la position max 24 heures avant l'introduction des aliments frais dans le congélateur.
- Après avoir introduit l'aliment frais dans le congélateur, 24 heures à la position max. est généralement suffisant ; vous n'avez pas besoin de régler le bouton du thermostat du à la position max.
- **Attention;** afin d'économiser de l'énergie, lorsque vous congelez de petites quantités d'aliments, vous n'avez pas besoin de régler le bouton du thermostat à la position max.
- **Congélation:** Ne congelez pas d'aliments chauds. Pour congeler des aliments frais, les plats faits maison, et toutes sortes d'aliments, utilisez le compartiment de congélation rapide, car il bénéficie d'une plus grande puissance de congélation. Le compartiment congélation rapide se situe dans les compartiments du milieu du congélateur (voir la page 10)

SECTION 4. NETTOYAGE ET ENTRETIEN

• Débranchez l’appareil avant de le nettoyer.

• Ne versez pas d’eau dans l’appareil pour le nettoyer.

• Le compartiment congélateur doit être nettoyé régulièrement à l’aide d’une solution de bicarbonate de soude et d’eau tiède.

• Nettoyez les accessoires séparément avec de l’eau savonneuse. Ne les lavez pas au lave-vaisselle.

• N’utilisez pas des produits abrasifs, de détergents ou de savon. Après lavage, rincez à l’eau claire et séchez avec soin. Vous pouvez alors rebrancher l’appareil (vos mains doivent être sèches).

• Le condensateur (situé à l’arrière de l’appareil) doit être nettoyé avec un balai une fois par an afin d’améliorer les performances de l’appareil et de réaliser des économies d’énergie.

LA PRISE DOIT ETRE DEBRANCHEE.

Veillez à ce que l'eau n'entre pas en contact avec les connections électriques de la commande de température ou l'éclairage intérieur. Inspectez le joint de porte de temps en temps.

Dégivrage du congélateur

- Pour assurer un fonctionnement optimum de votre appareil, il faut enlever régulièrement la glace qui s'accumule, ou quand la couche de glace atteint une épaisseur de 3 à 5 mm. Sinon, cela pourrait endommager la porte du congélateur et affecter la température à l'intérieur de l'appareil.
- N'utilisez pas d'objets métalliques pointus pour retirer le givre du compartiment congélateur. Vous pourriez perforer le circuit de réfrigération et causer des dommages irréparables dans l'appareil. Utilisez le grattoir en plastique fourni.
- Pendant le dégivrage, les aliments congelés doivent être enveloppés dans plusieurs couches de papier et placés dans un endroit frais. Laissez la porte ouverte afin d'accélérer le dégivrage. Vous pouvez également placer des récipients d'eau chaude dans le congélateur.

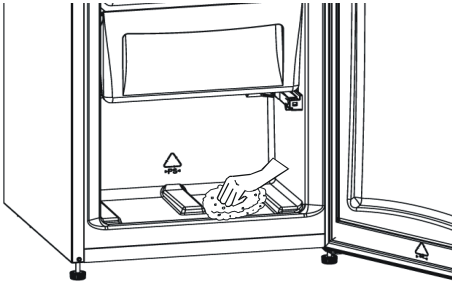

- Essuyez l'intérieur du compartiment avec une éponge ou un chiffon propre.
- Une fois l'appareil dégivré, placez les aliments dans le congélateur et consommez-les le plus rapidement possible.

SECTION 5. TRANSPORT ET DEPLACEMENT

Transport et déplacement de l'appareil

- Vous pouvez conserver le carton et le polystyrène d'emballage.
- Si vous devez transporter l'appareil, attachez-le avec un tissu large ou une corde solide. Les consignes écrites sur le carton ondulé doivent être appliquées lors du transport.
- Avant de transporter ou de déplacer l'appareil, tous les accessoires (clayettes, bac à légumes, etc.) doivent être enlevés ou fixés avec de l'adhésif pour éviter qu'ils ne bougent.

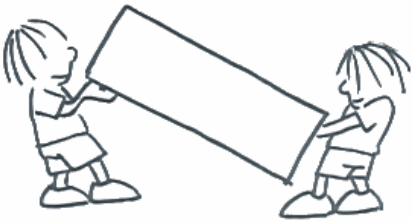

Changement du sens d'ouverture de la porte (Dans certains modèles)

Si vous devez modifier le sens d'ouverture de la porte, consultez le service après-vente.

SECTION 6. AVANT D’APPELER LE SERVICE APRES-VENTE

Le problème à l’origine d’un dysfonctionnement de votre appareil peut être mineur. Pour économiser du temps et de l’argent, procédez aux vérifications ci-dessous.

Veillez à ce que l'eau n'entre pas en contact avec les connections électriques de la commande de température ou l'éclairage intérieur. Inspectez le joint de porte de temps en temps.

Votre congélateur ne fonctionne pas
Vérifiez :

- qu’il est branché,
- que l’interrupteur général de votre habitation n’est pas déconnecté,
- que le thermostat n’est pas positionné sur « 0 »,
- que la prise est adaptée. Pour ce faire, branchez un autre appareil en bon état de marche sur la même prise.

Votre congélateur ne fonctionne pas de façon optimale :
Vérifiez :

- que vous ne l’avez pas surchargé,
- que les thermostats du réfrigérateur et du congélateur ne sont pas positionnés sur « 1 » (si c’est le cas, réglez le thermostat sur une position adéquate),
- que les portes sont bien fermées,
- que le condensateur n’est pas couvert de poussière,
- que l’espace laissé derrière et sur les côtés est suffisant.

Votre appareil est bruyant :

Le gaz de refroidissement qui circule dans le circuit de réfrigération peut parfois faire un petit bruit (glougloutement) même lorsque le compresseur ne fonctionne pas. Ne vous inquiétez pas, cela est tout à fait normal. Si vous entendez un bruit différent, vérifiez :

- que l’appareil est bien à l’horizontale,
- que rien ne touche l’arrière,
- que le contenu de l’appareil ne vibre pas.

Recommandations

- Si l’appareil n’est pas utilisé pendant une longue période (par exemple, pendant les vacances d’été), débranchez-le, nettoyez-le et laissez la porte ouverte afin d’éviter la formation de moisissures et de mauvaises odeurs.
- Pour arrêter complètement l’appareil, débranchez-le de la prise murale (pour le nettoyer ou lorsque vous laissez les portes ouvertes).

SECTION 7. DESCRIPTION DES DIFFERENTS ELEMENTS ET COMPARTIMENTS DE L'APPAREIL

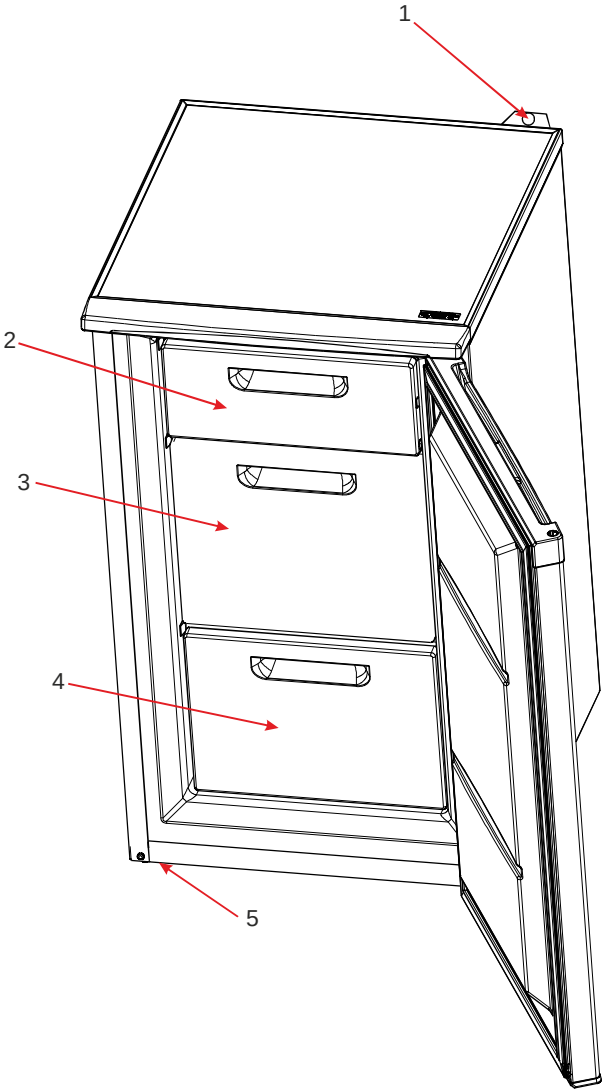

Cette présentation ne sert que de renseignement sur les parties de l'appareil, Celles-ci pourraient varier en fonction du modèle de l'appareil.

1) THERMOSTAT

2) COUVERCLE DU COMPARTIMENT CONGELATEUR

3) BAC DE CONGELATION RAPIDE

4) BAC INFERIEUR DU CONGELATEUR

5) PIEDS DE NIVELLEMENT

52068568