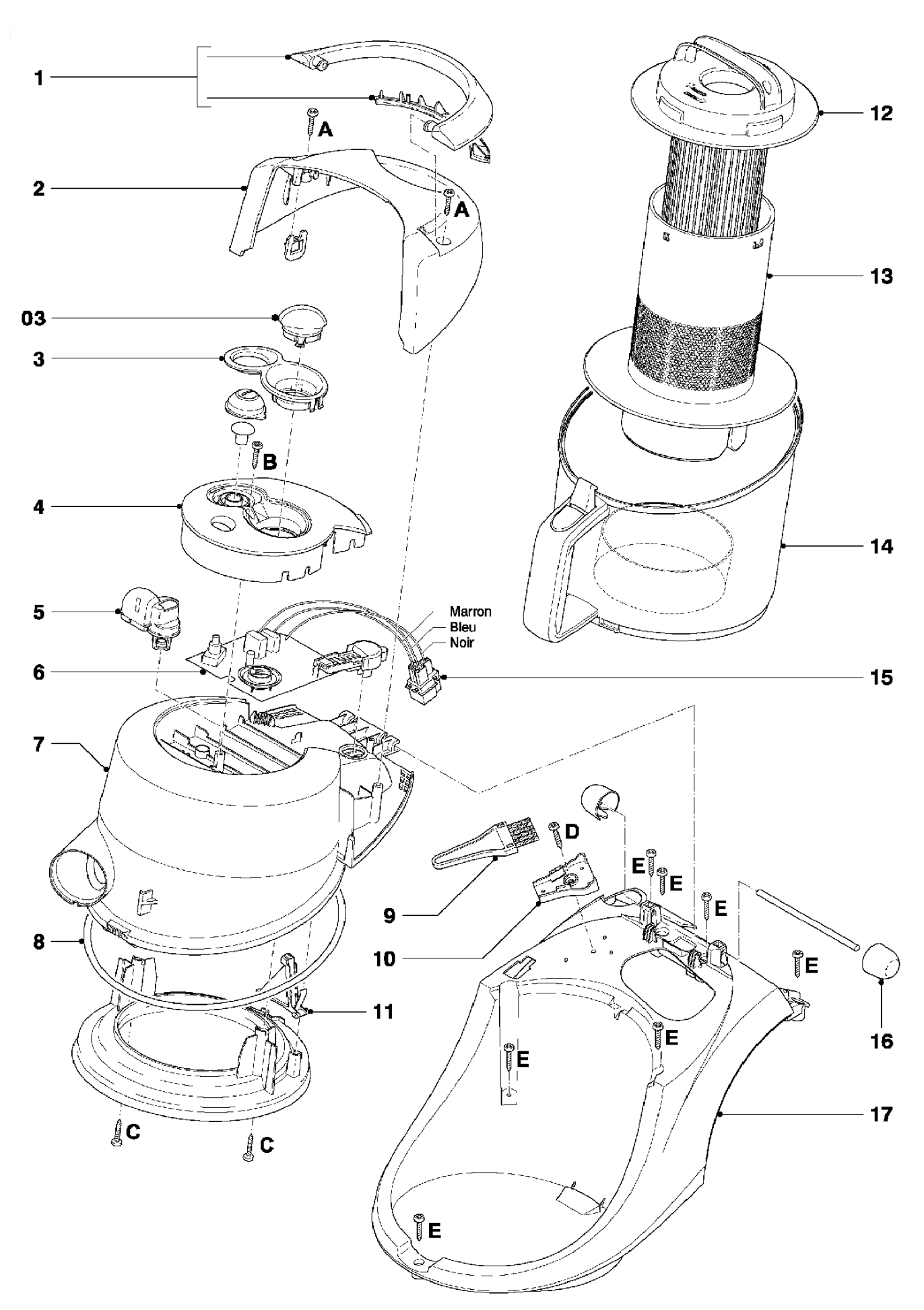
1
A
2
A
03
3
B
4
5
6
Marron
Bleu
Noir
15
7
8
11
C
C
9
D
10
E
E
E
E
E
E
E
12
13
14
16
17

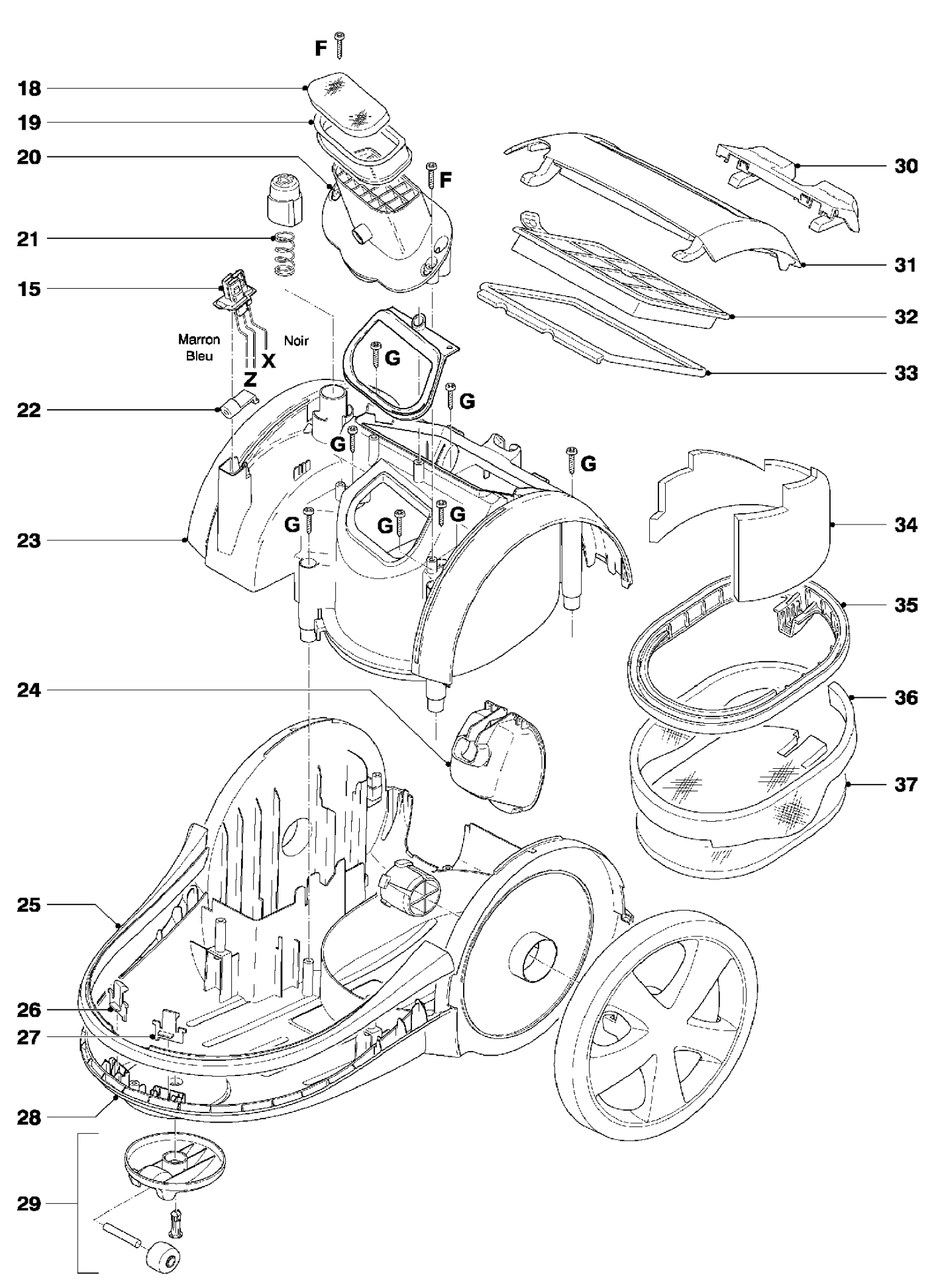
F
18
19
20
F
21
15
Marron
Bleu
Noir
X
Z
22
G
G
G
G
G
G
G
23
24
25
26
27
28
29
30
31
32
33
34
35
36
37

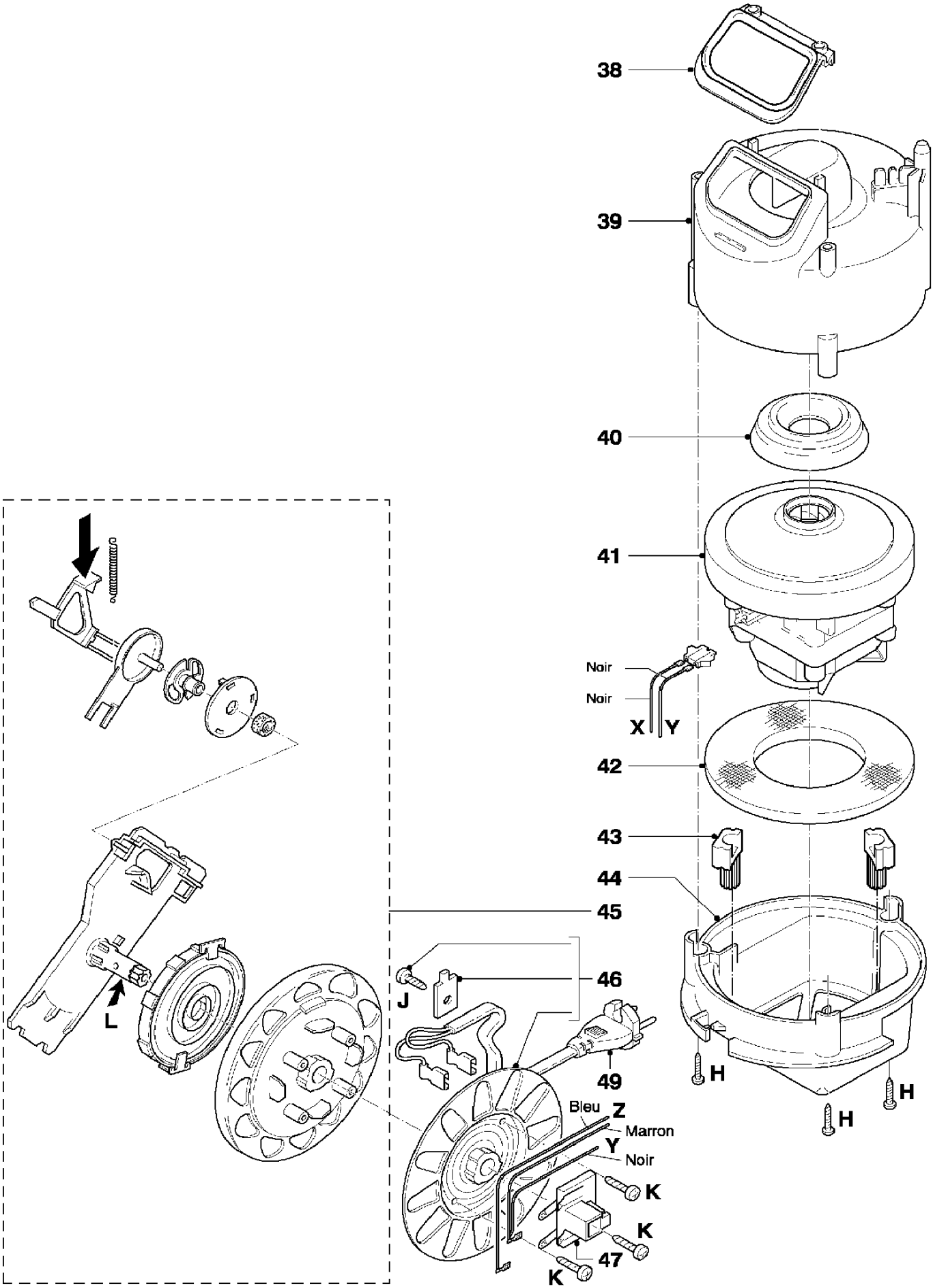
38
39
40
41
Noir
Noir
X
Y
42
43
44
45
46
J
49
L
H
H
H
Bleu
Z
Marron
Y
Noir
K
K
47
K

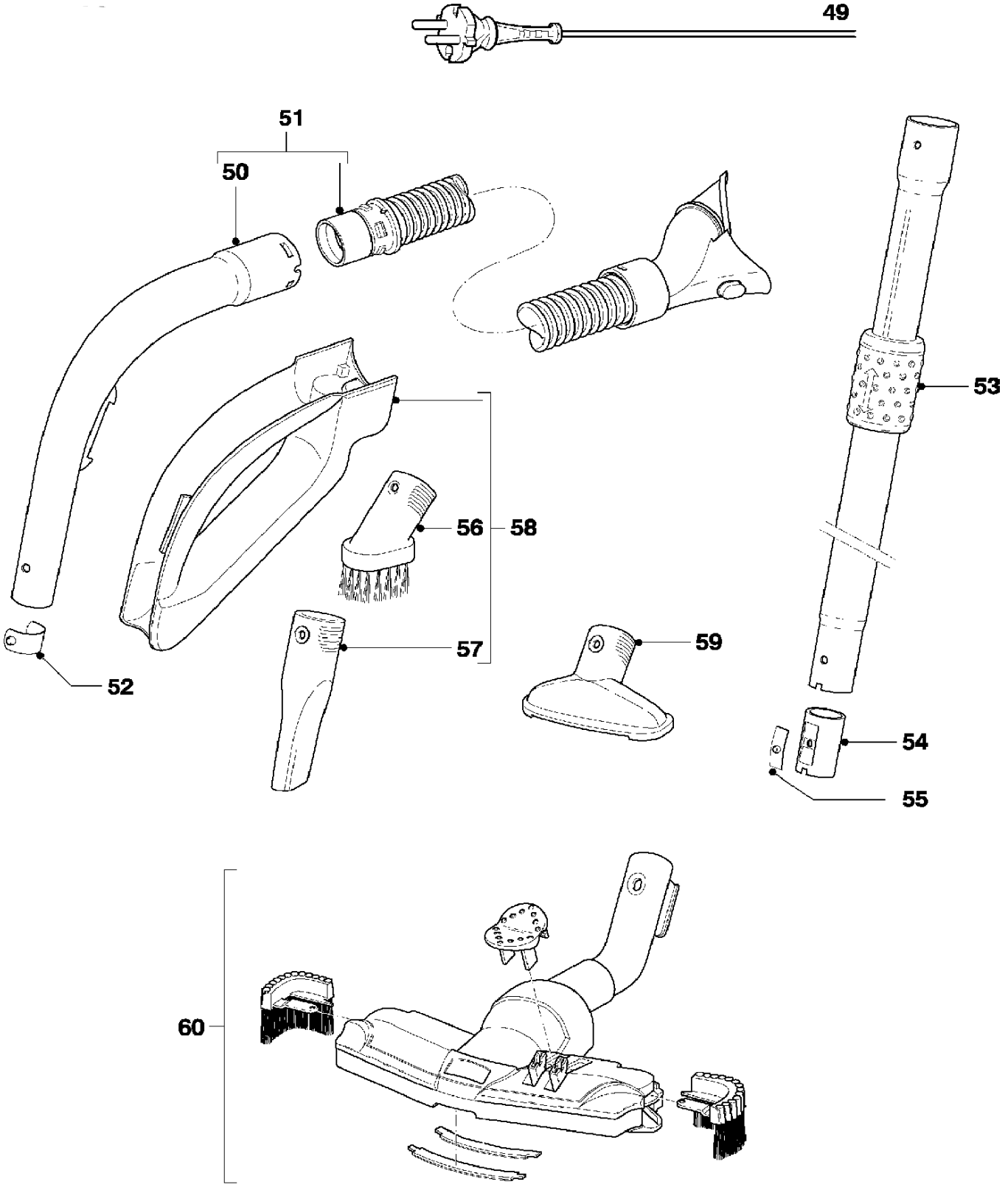
49
51
50
53
56
58
57
59
52
54
55
60