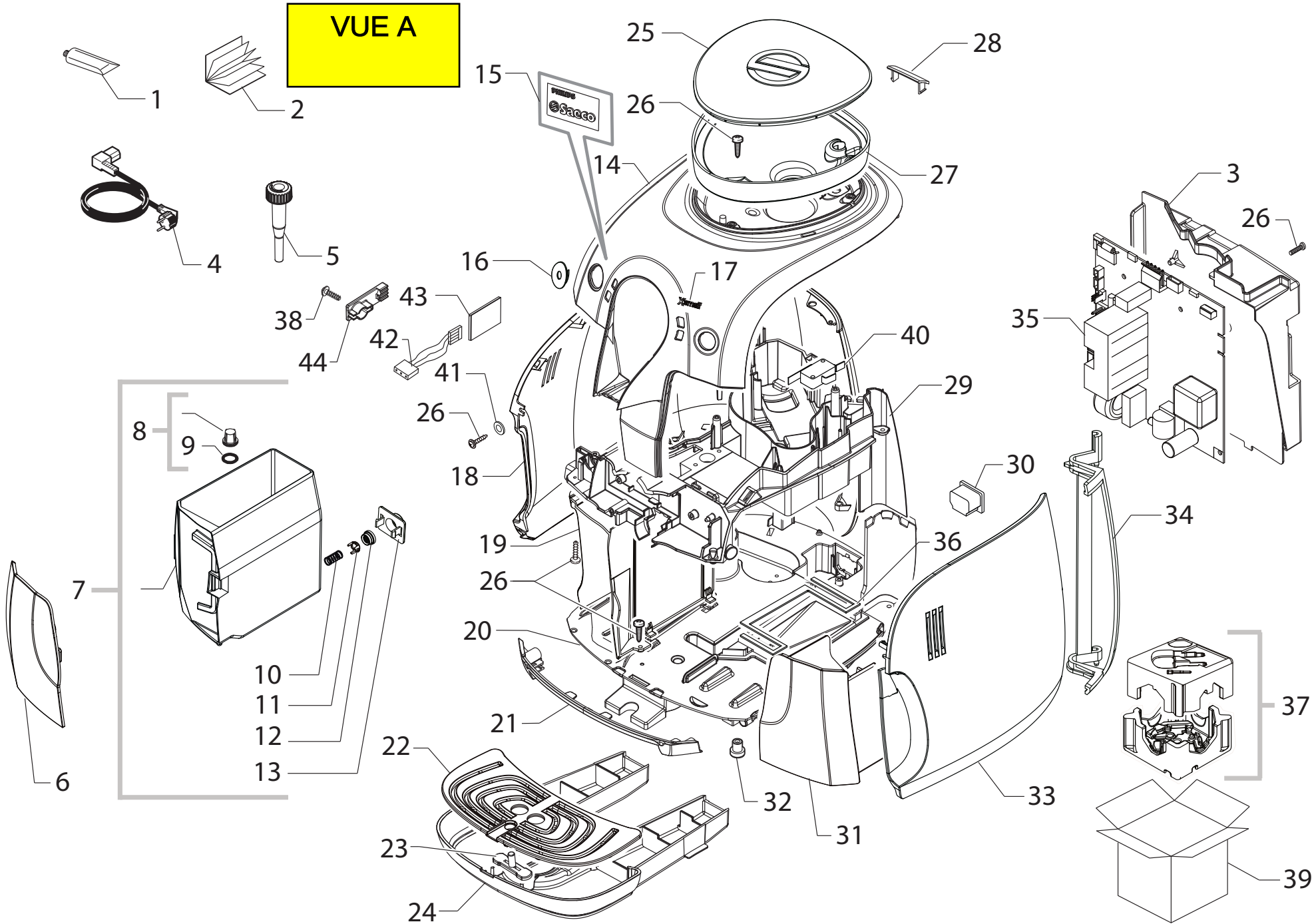
VUE A
1
2
3
4
5
6
7
8
9
10
11
12
13
14
15
16
17
18
19
20
21
22
23
24
25
26
27
28
29
30
31
32
33
34
35
36
37
38
39
40
41
42
43
44
PHILIPS
Saeco

VUE B

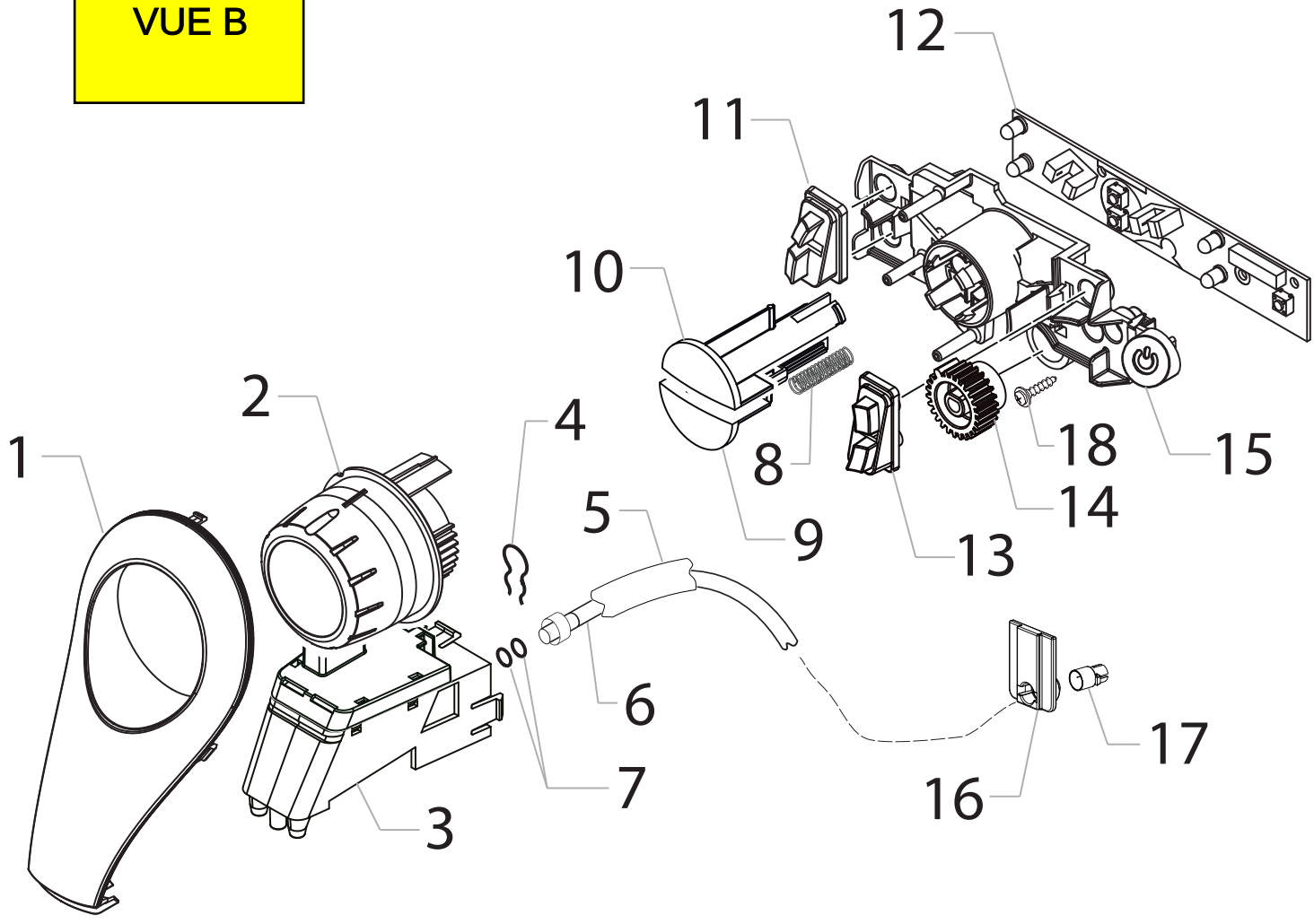

STANDARD BOILER 120V

VUE C

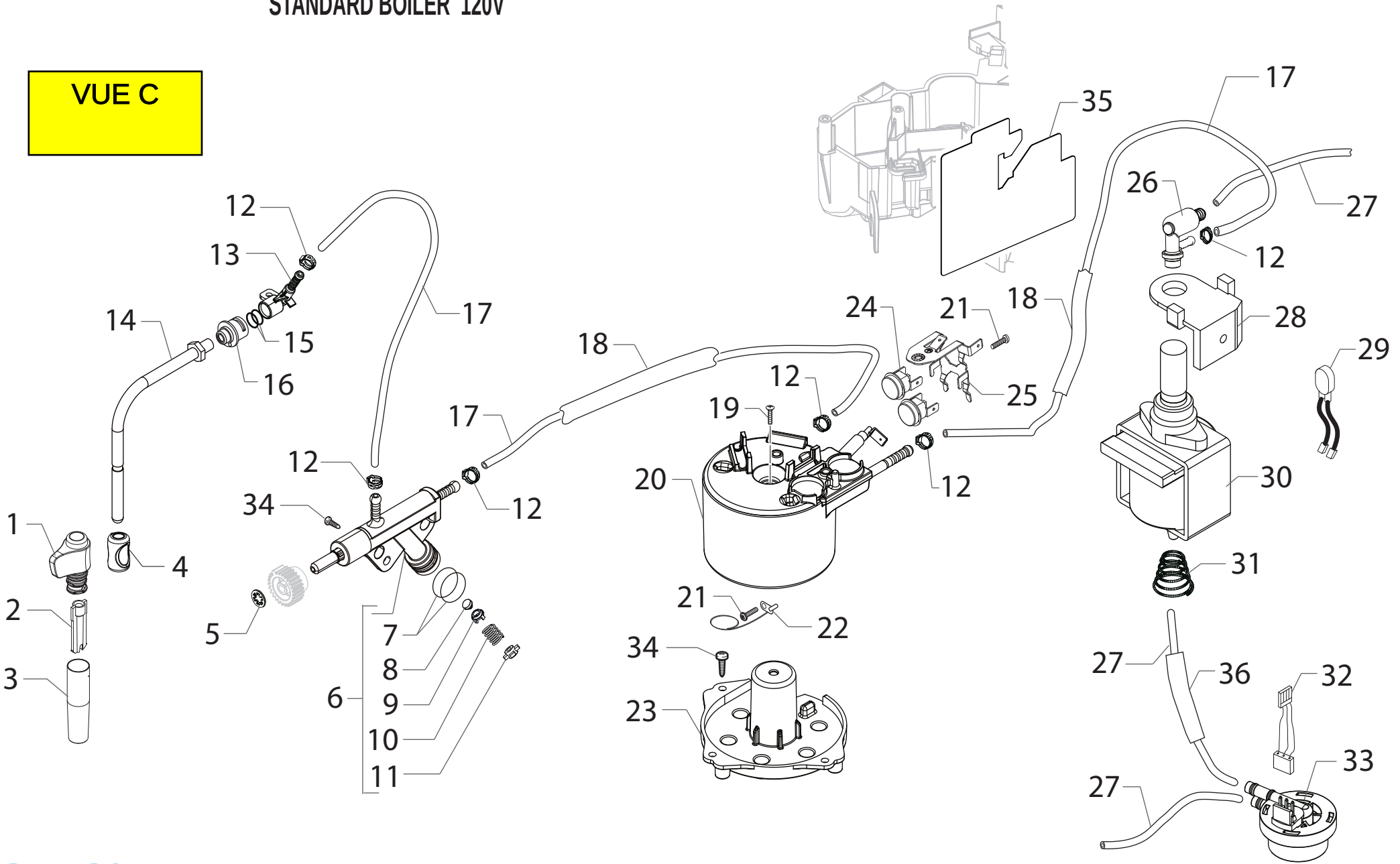

VUE D

SLIM BOILER 230V

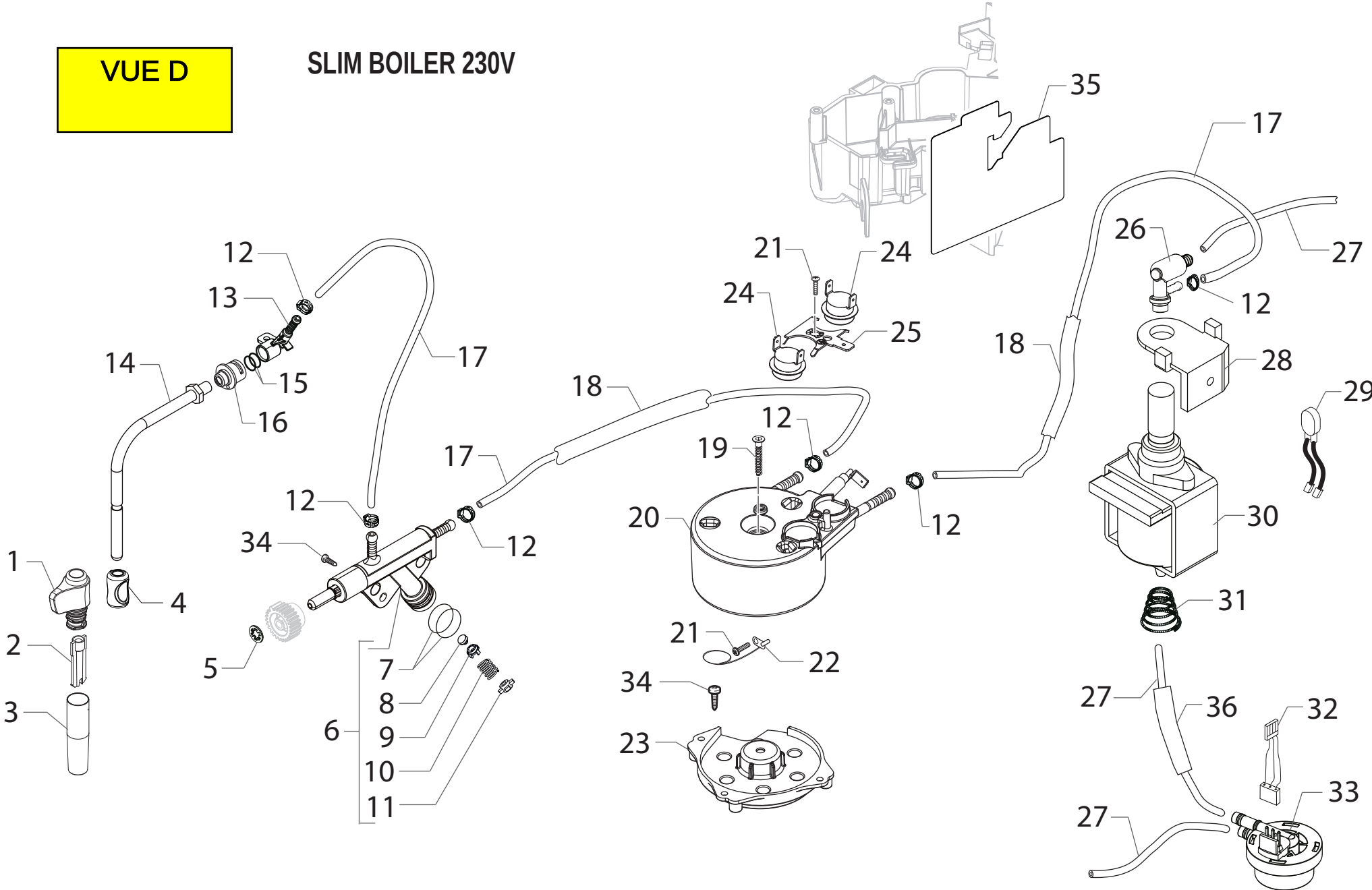

VUE E

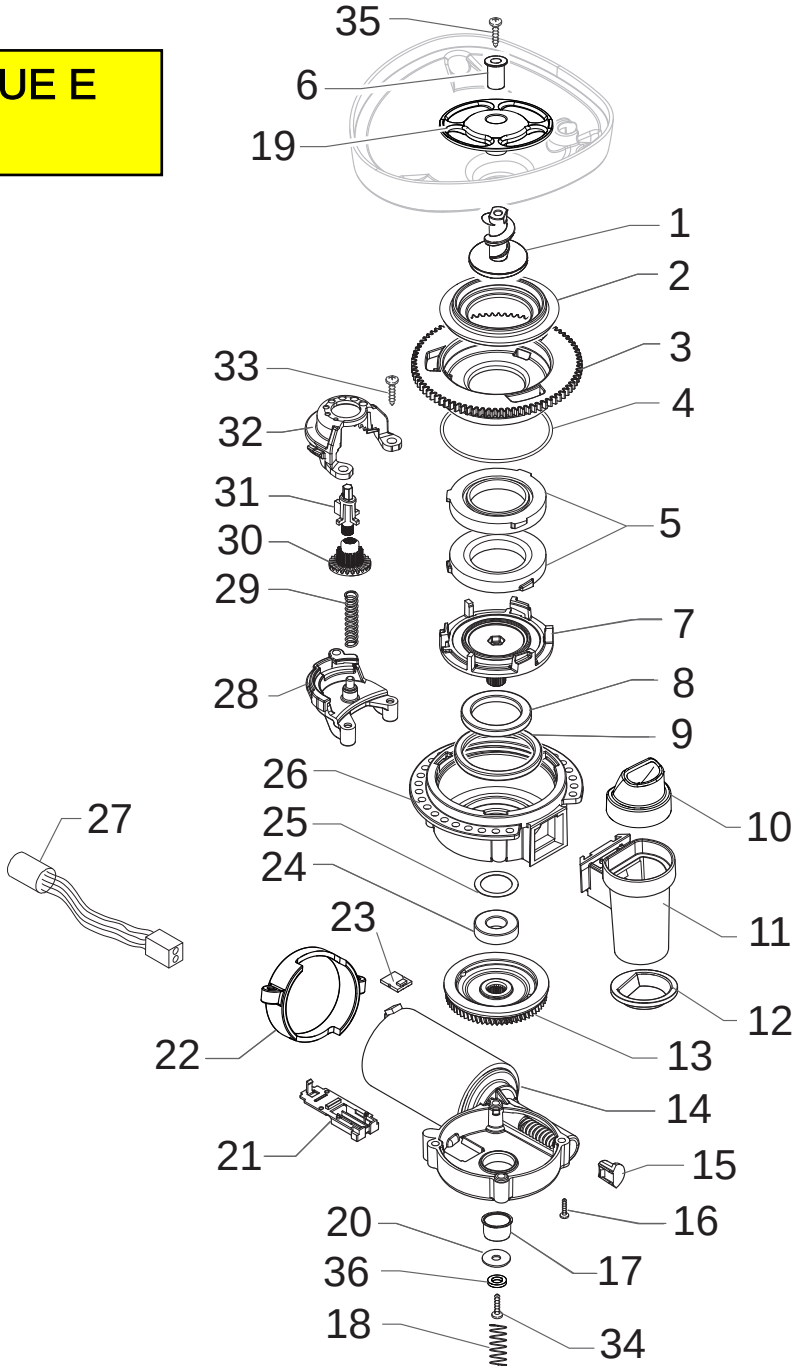
35
6
19
1
2
3
4
33
32
31
30
29
28
5
7
8
9
26
25
24
23
27
10
11
12
22
13
14
21
15
16
20
36
17
18
34

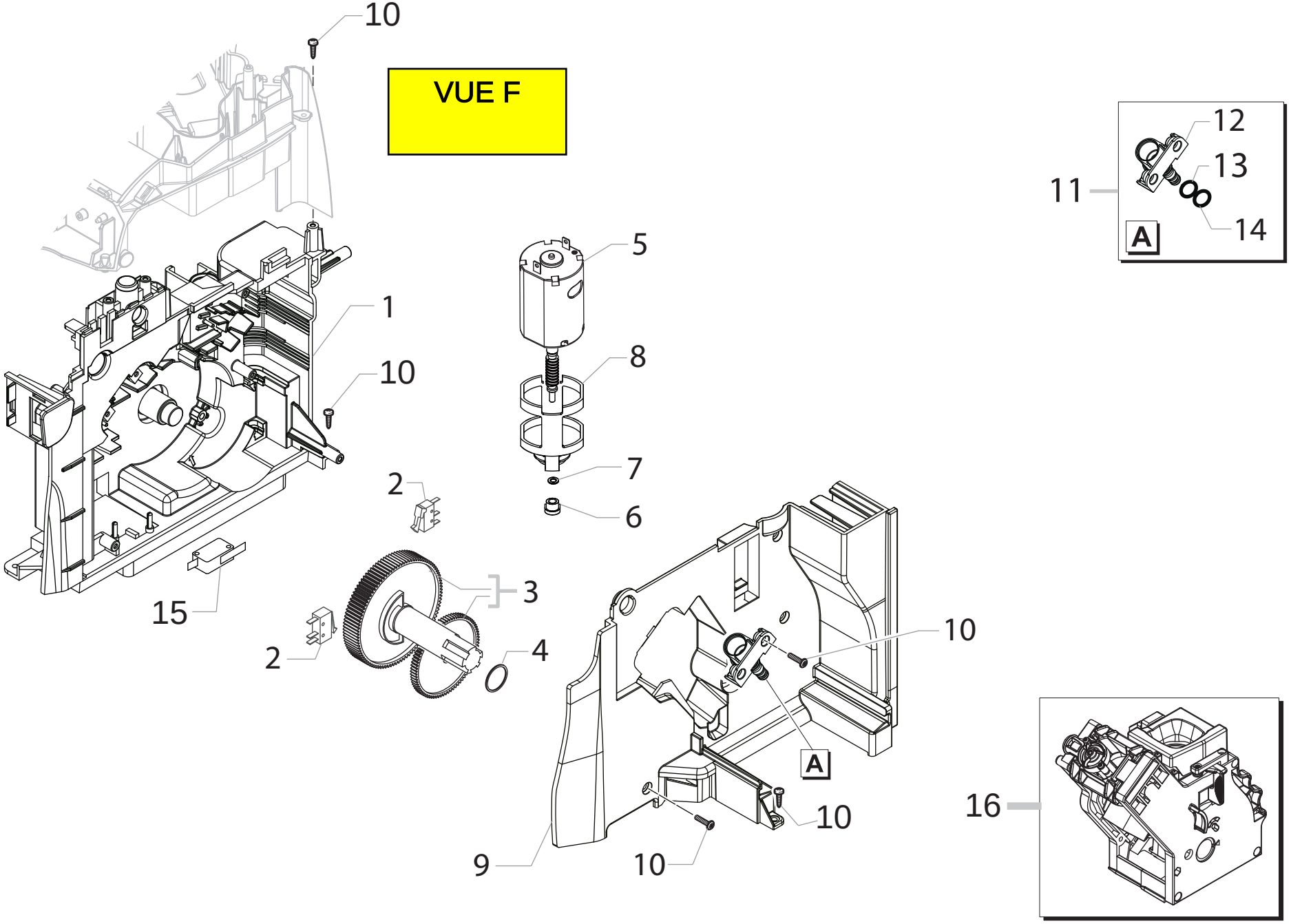
VUE F
10
1
10
15
2
2
3
4
5
8
7
6
10
A
10
9
10
11
12
13
14
A
16

VUE G

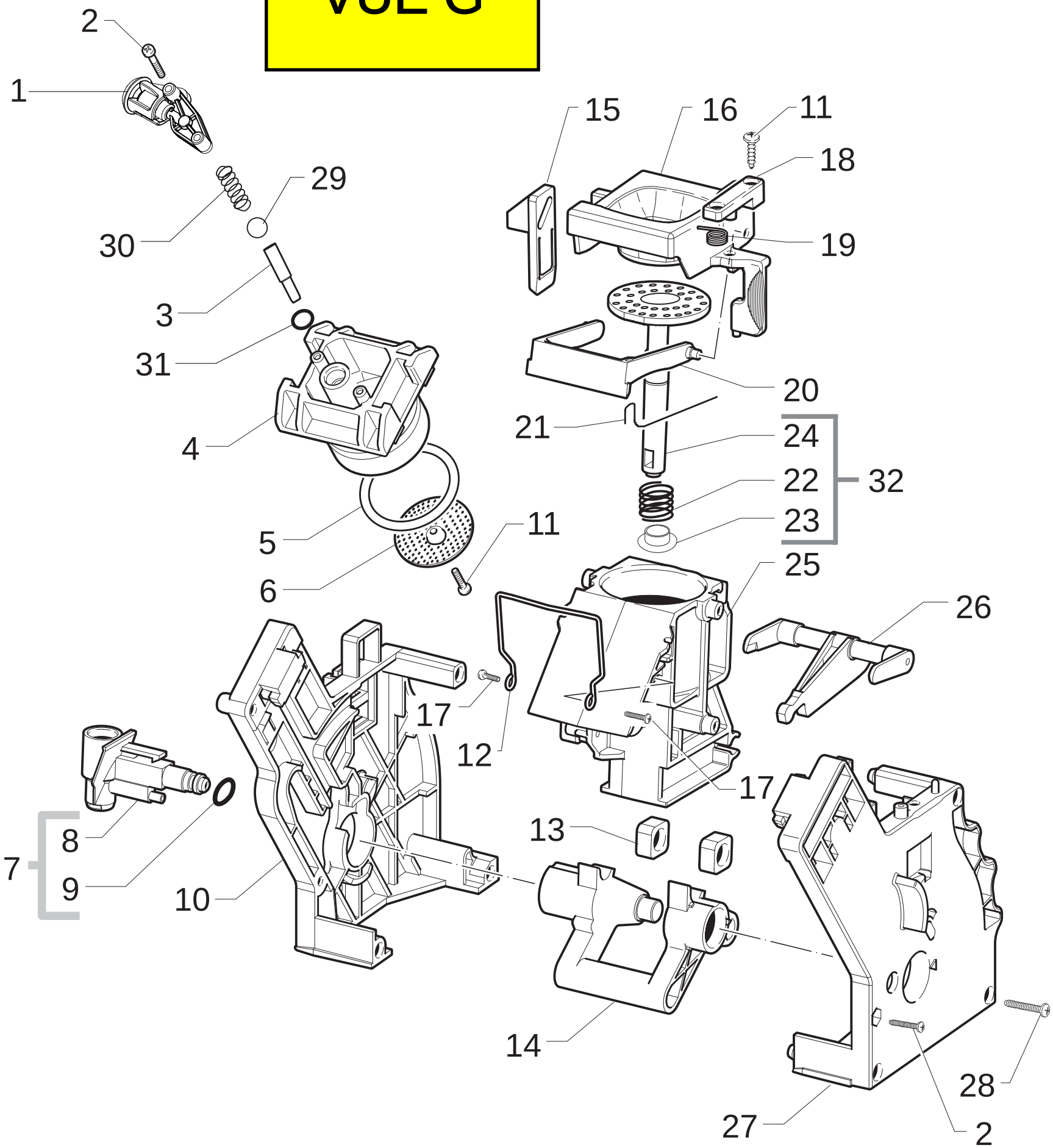
2
1
15
16
11
18
29
30
19
3
31
20
21
24
4
22
32
23
5
11
25
6
26
17
12
17
8
13
7
9
10
14
28
27
2