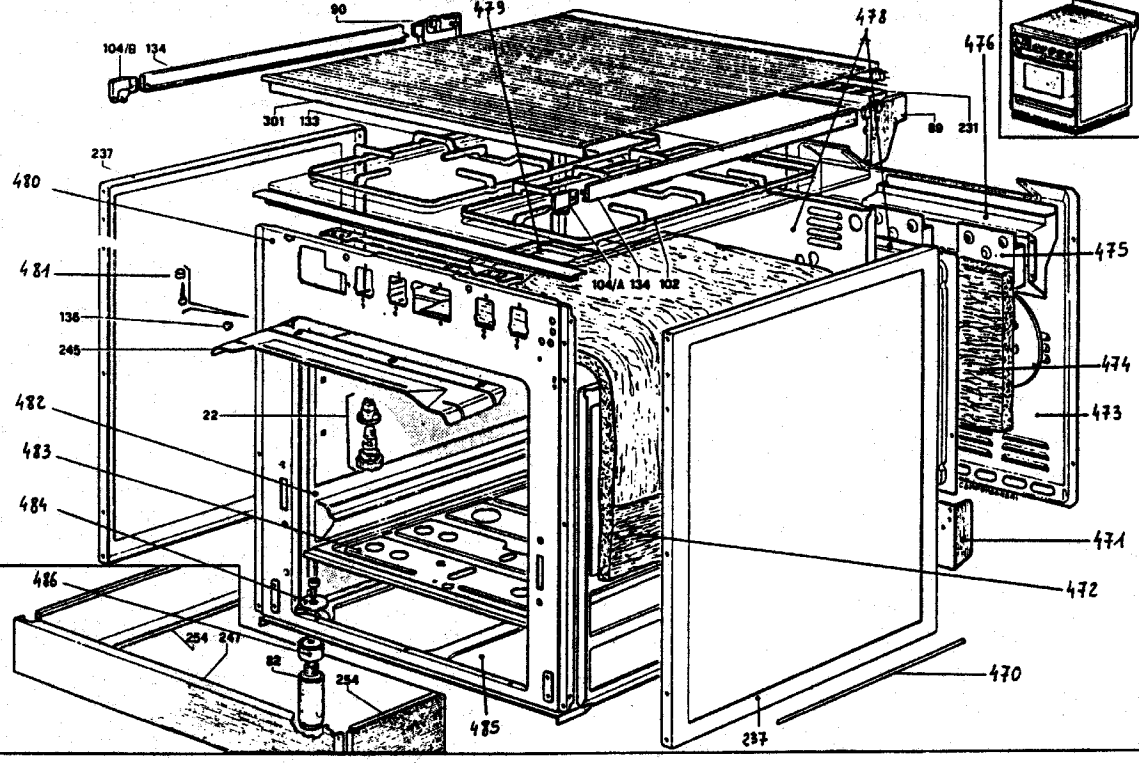
90
479
478
476
104/B 134
301 133
89 231
237
480
481
136
245
22
482
483
484
486
254 241
82
254
485
104/A 134 102
475
474
473
471
472
470
237

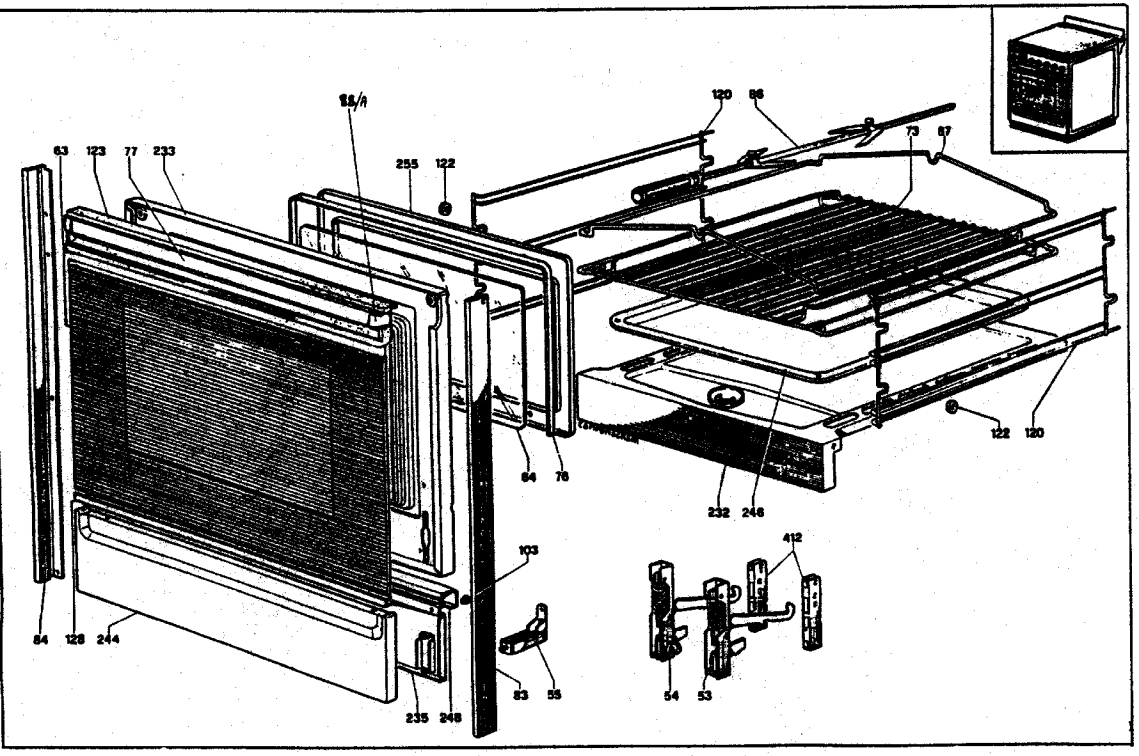
63 123 77 233
255 122
120 86
73 87
122 120
64 76
232 246
103
412
64 128 244
235 248
83 55
54 53

VUE 181

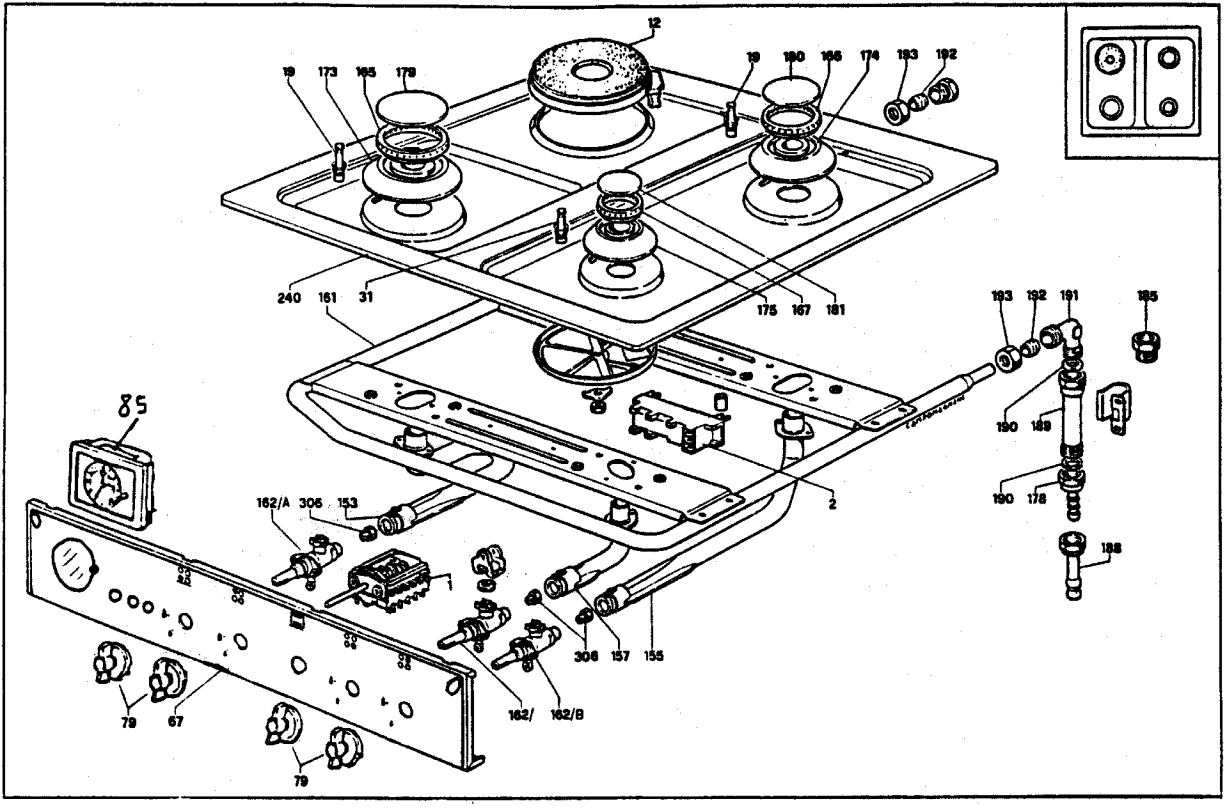
12
19
173
165
179
19
180
166
174
193
192
240
161
31
175
167
181
193
192
191
185
190
189
190
178
188
85
162/A
306
153
1
2
306
157
155
162/
162/B
79
67
79

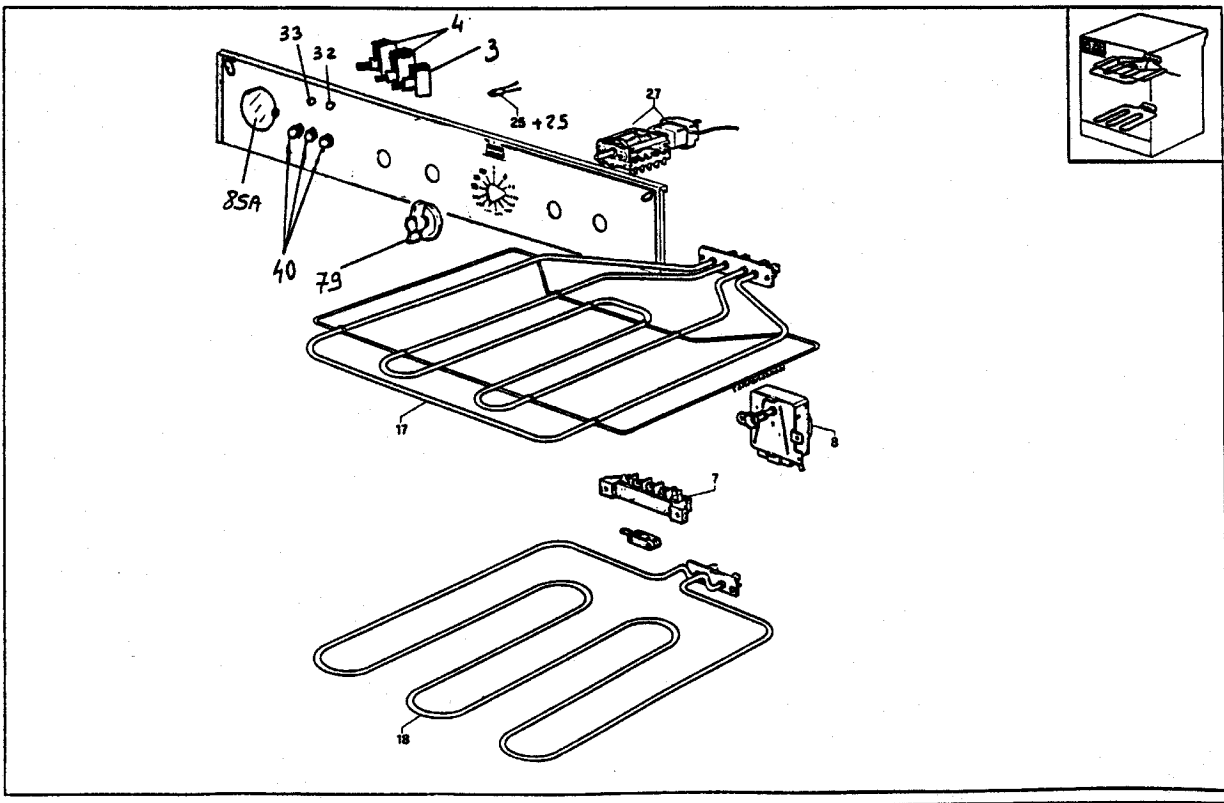
33
32
4
3
25 + 25
27
85A
40
79
17
8
7
18

VUE 213