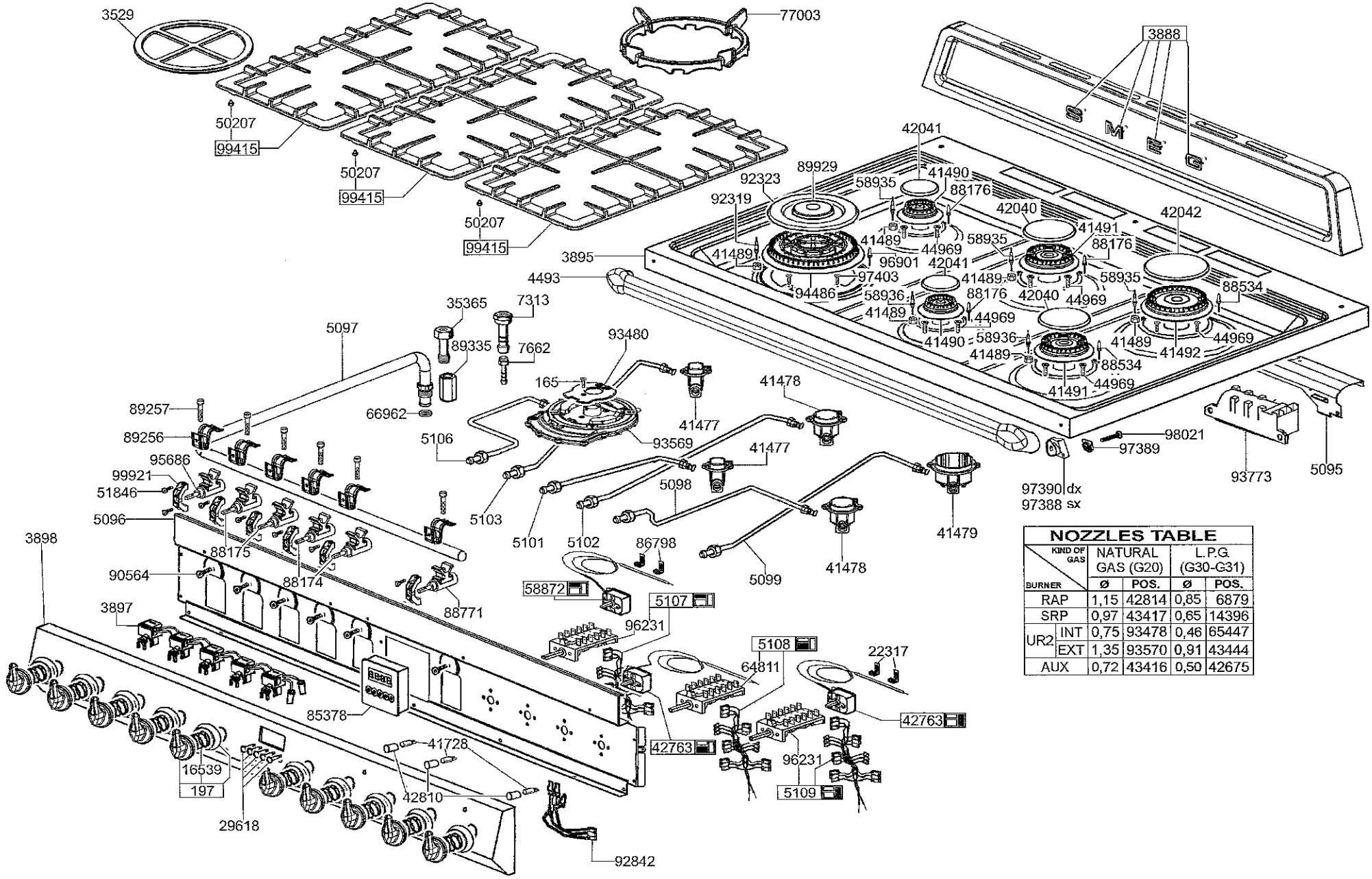


## NOZZLES TABLE

| BURNER \ KIND OF GAS | | NATURAL GAS (G20) | | L.P.G. (G30-G31) | |
|---|---|---|---|---|---|
| | | Ø | POS. | Ø | POS. |
| RAP | | 1,15 | 42814 | 0,85 | 6879 |
| SRP | | 0,97 | 43417 | 0,65 | 14396 |
| UR2 | INT | 0,75 | 93478 | 0,46 | 65447 |
| | EXT | 1,35 | 93570 | 0,91 | 43444 |
| AUX | | 0,72 | 43416 | 0,50 | 42675 |

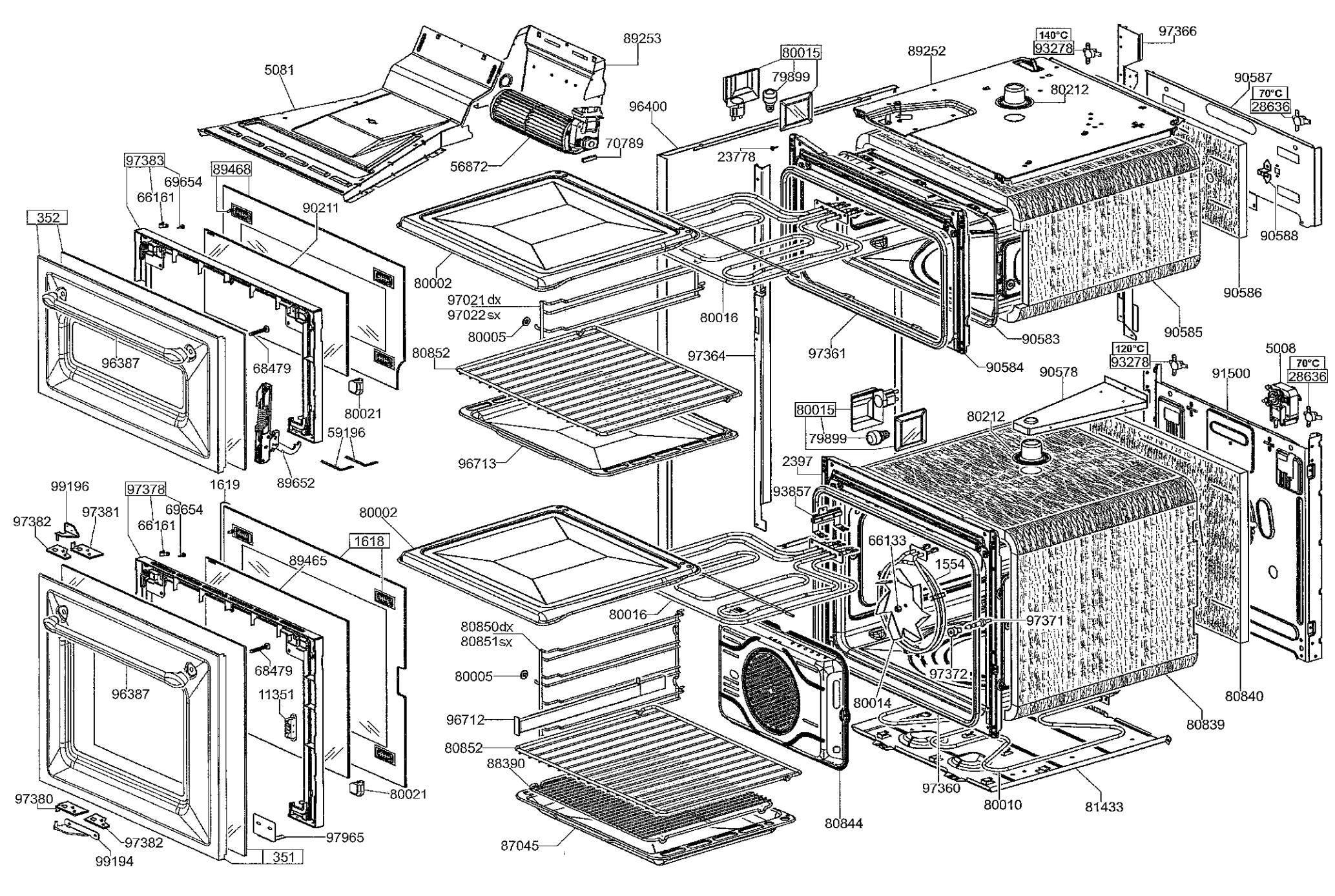
89253
5081
80015
79899
89252
140°C
93278
97366
90587
70°C
28636
80212
96400
70789
56872
23778
97383
69654
66161
89468
90211
352
90588
80002
97021 dx
97022 sx
80005
80016
90586
90583
90585
97361
97364
80852
90584
96387
68479
80021
59196
96713
89652
120°C
93278
90578
91500
5008
70°C
28636
80015
79899
80212
2397
93857
99196
97378
69654
1619
97381
97382
66161
80002
1618
89465
66133
1554
80016
97371
80850dx
80851sx
68479
80005
97372
96387
11351
80014
80840
96712
80839
80852
88390
97360
80021
97380
97965
80010
81433
97382
80844
87045
99194
351

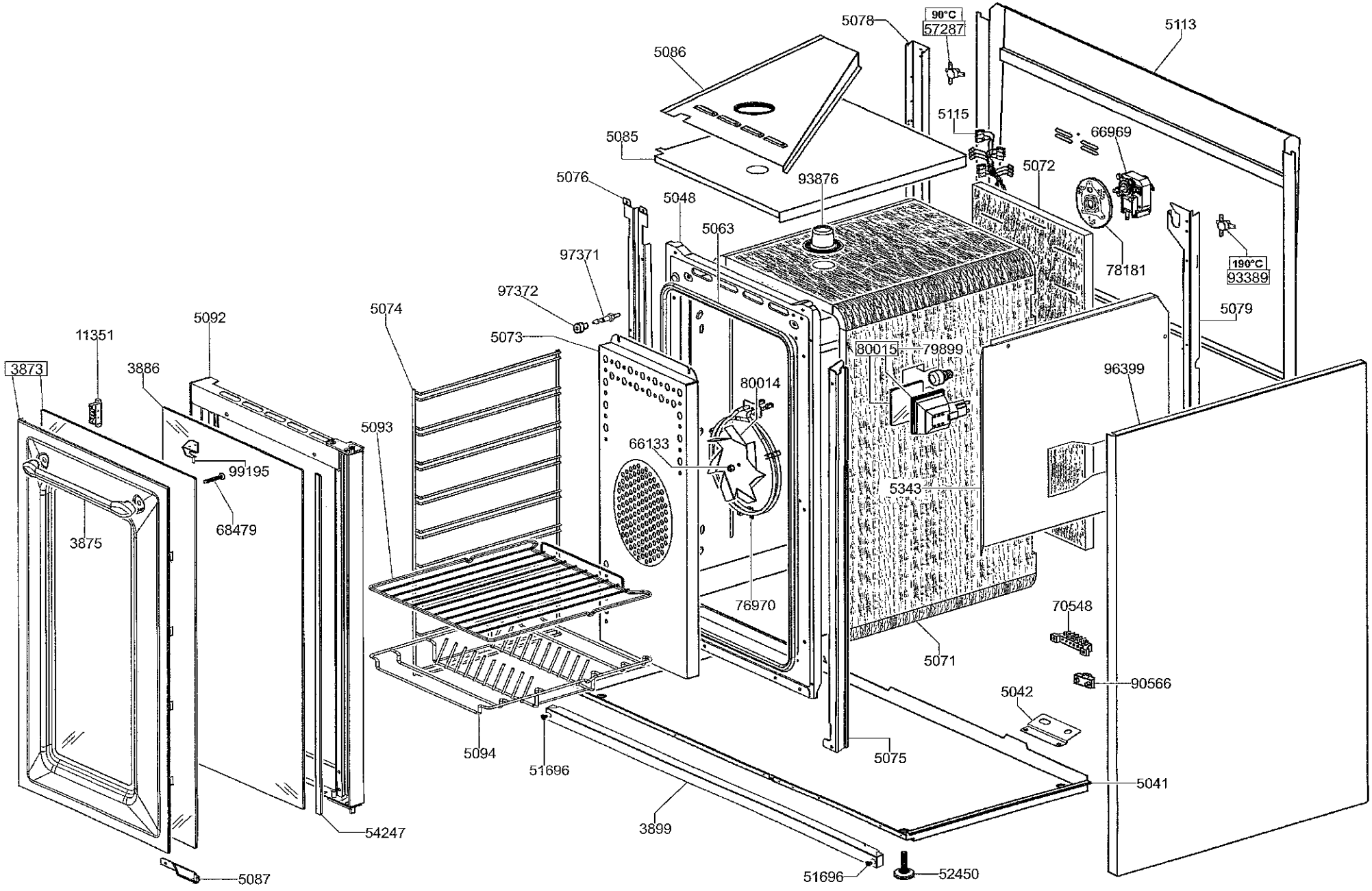
5078
90°C
57287
5113
5086
5115
66969
5085
5072
93876
5076
5048
5063
78181
190°C
93389
97371
97372
5074
5092
5073
5079
11351
80015
79899
3873
3886
96399
80014
5093
66133
99195
5343
68479
3875
76970
70548
5071
90566
5042
5094
51696
5075
5041
3899
54247
5087
51696
52450