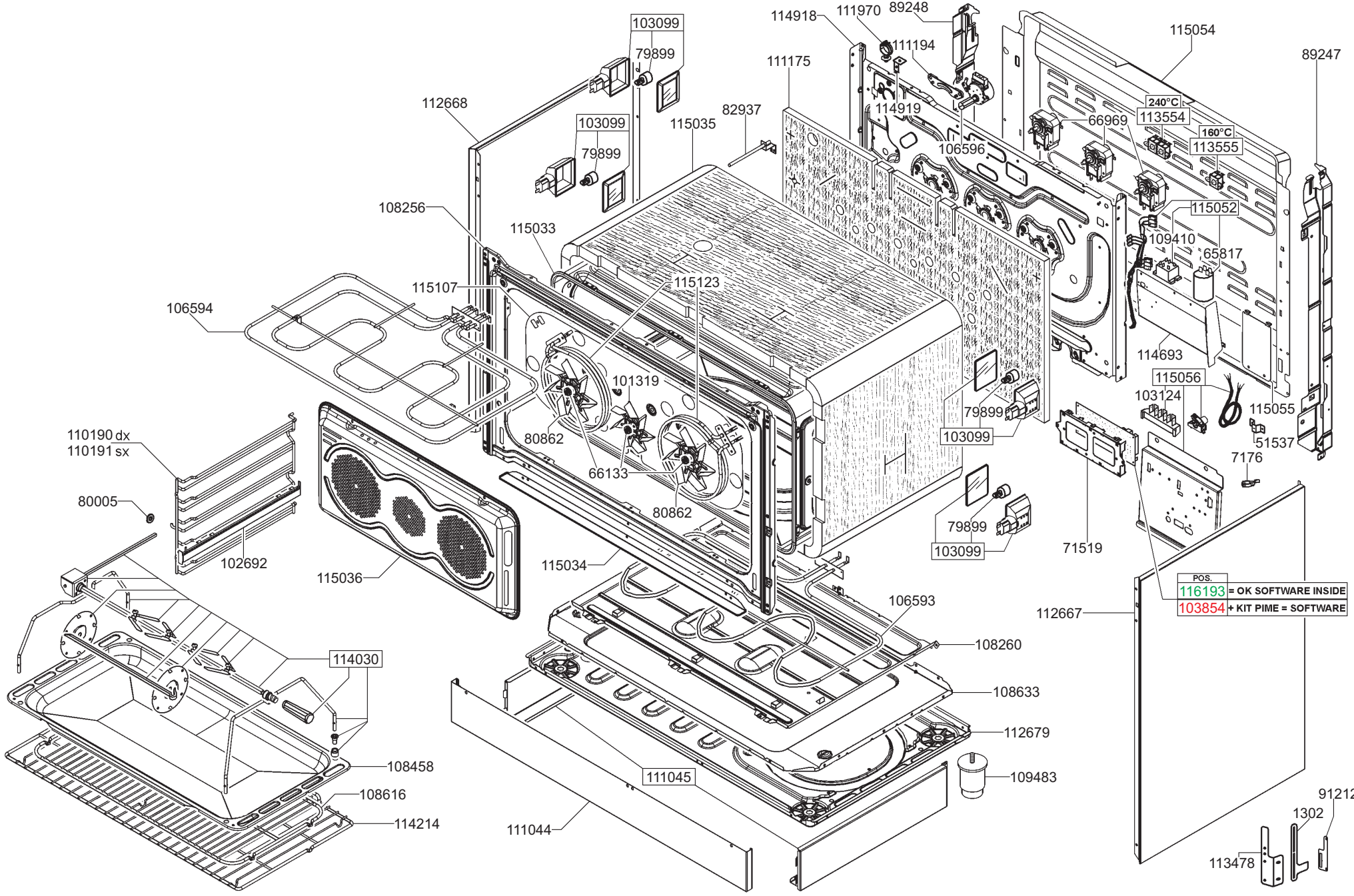
103099
79899
114918
111970
89248
111194
115054
89247
111175
112668
82937
114919
240°C
113554
66969
160°C
113555
103099
79899
115035
106596
108256
115052
115033
109410
65817
115107
115123
106594
114693
115056
101319
103124
115055
79899
103099
51537
110190 dx
110191 sx
80862
66133
7176
80005
80862
79899
103099
71519
102692
115036
115034
POS.
116193 = OK SOFTWARE INSIDE
103854 + KIT PIME = SOFTWARE
106593
112667
108260
114030
108633
112679
108458
111045
109483
108616
114214
111044
91212
1302
113478

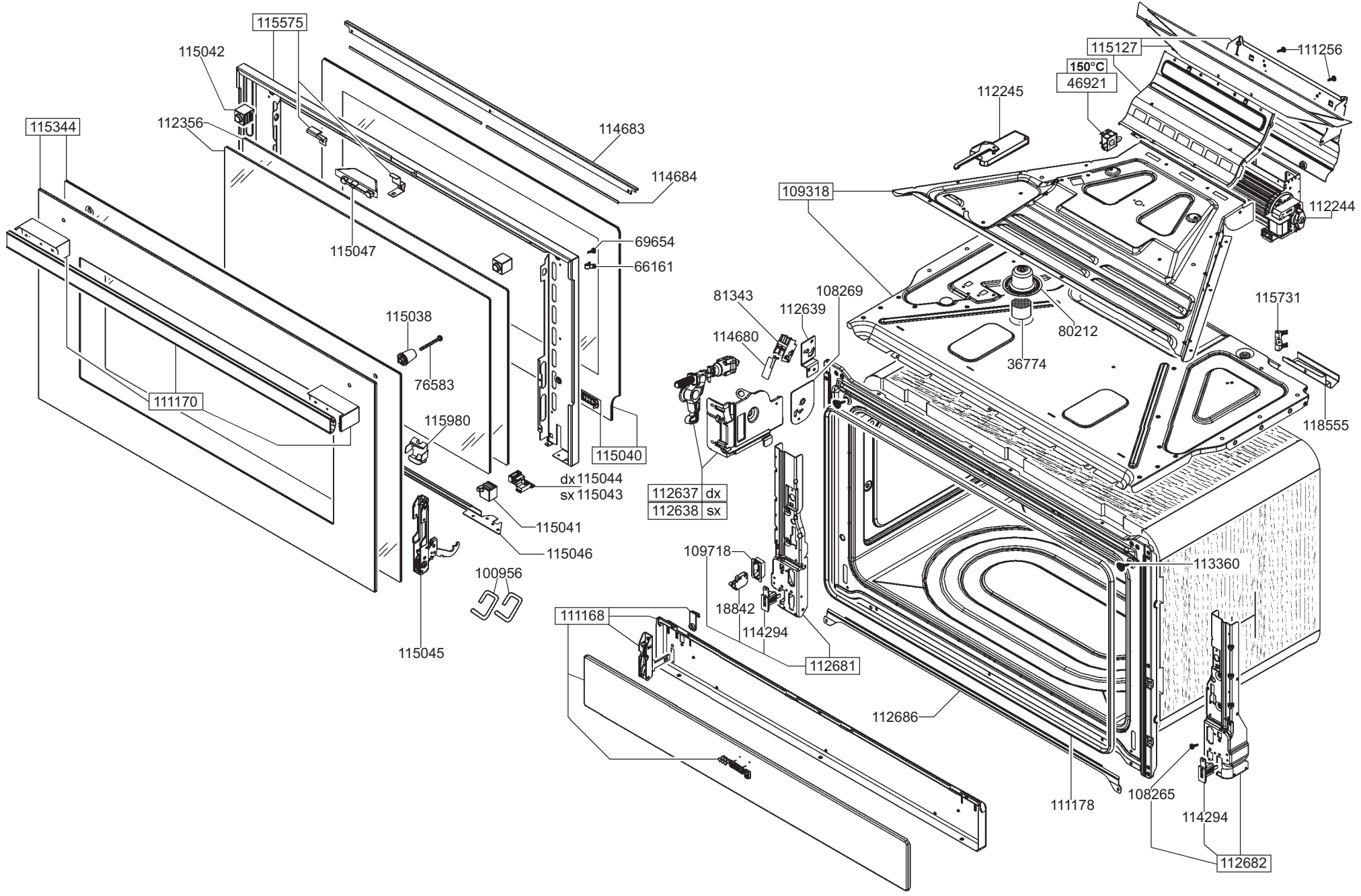
115575
115042
115344
112356
114683
114684
115047
69654
66161
115038
76583
111170
115980
115040
dx 115044
sx 115043
115041
115046
100956
115045
81343
112639
108269
114680
112637 dx
112638 sx
109718
18842
114294
111168
112681
112686
115127
150°C
46921
111256
112245
109318
112244
80212
36774
115731
118555
113360
111178
108265
114294
112682

TABELLA UGELLI / NOZZLES TABLE					
G.P.L./L.P.G. (G30-G31)		GAS METANO NATURAL GAS (G20)		TIPO DI GAS TYPE OF GAS / BURNER BRUCIATORE	
Ø	POS.	Ø	POS.		
0,85	6879	1,15	111120	RAP	
0,65	14396	0,97	43417	SRP	
0,50	42675	0,72	43416	AUX	
0,46	65447	0,80	93478	INT	DUAL
0,98	43444	1,45	93570	EXT	

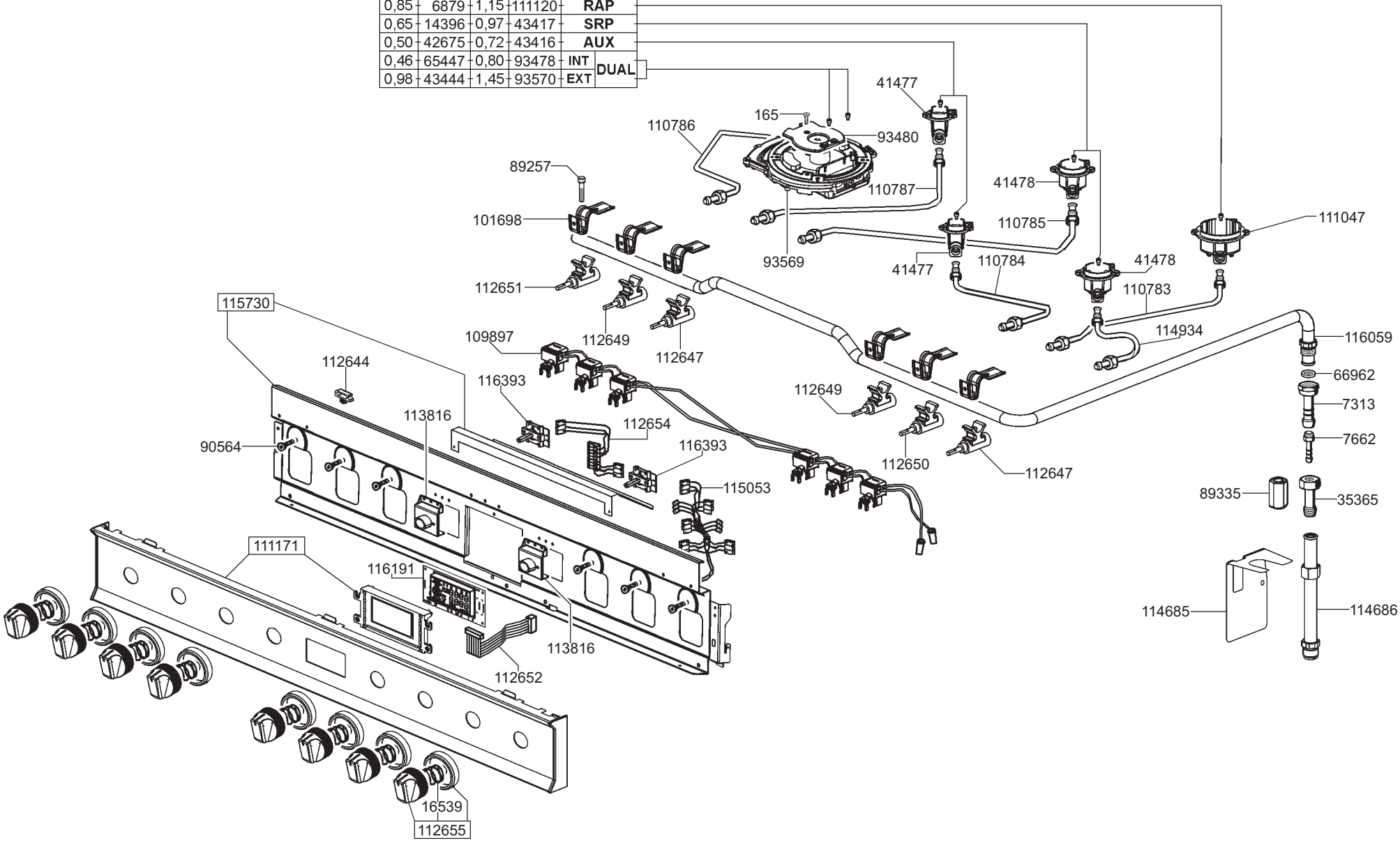

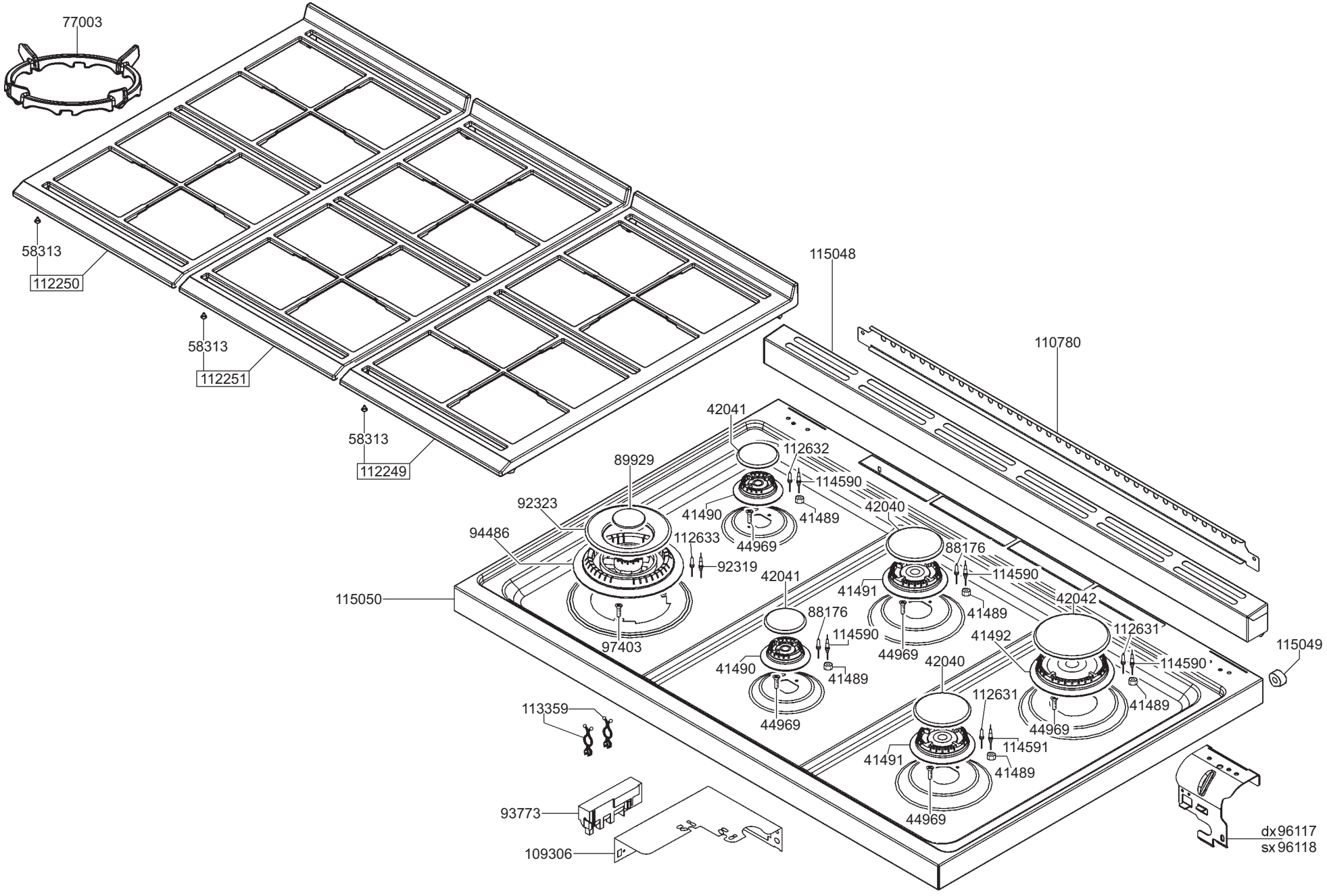
77003
58313
112250
58313
112251
58313
112249
115048
110780
42041
112632
114590
41490
41489
44969
89929
92323
94486
112633
92319
42040
88176
114590
41491
41489
44969
42041
88176
114590
41490
41489
44969
42042
112631
41492
114590
41489
44969
42040
112631
114591
41491
41489
44969
115050
97403
113359
93773
109306
115049
dx 96117
sx 96118