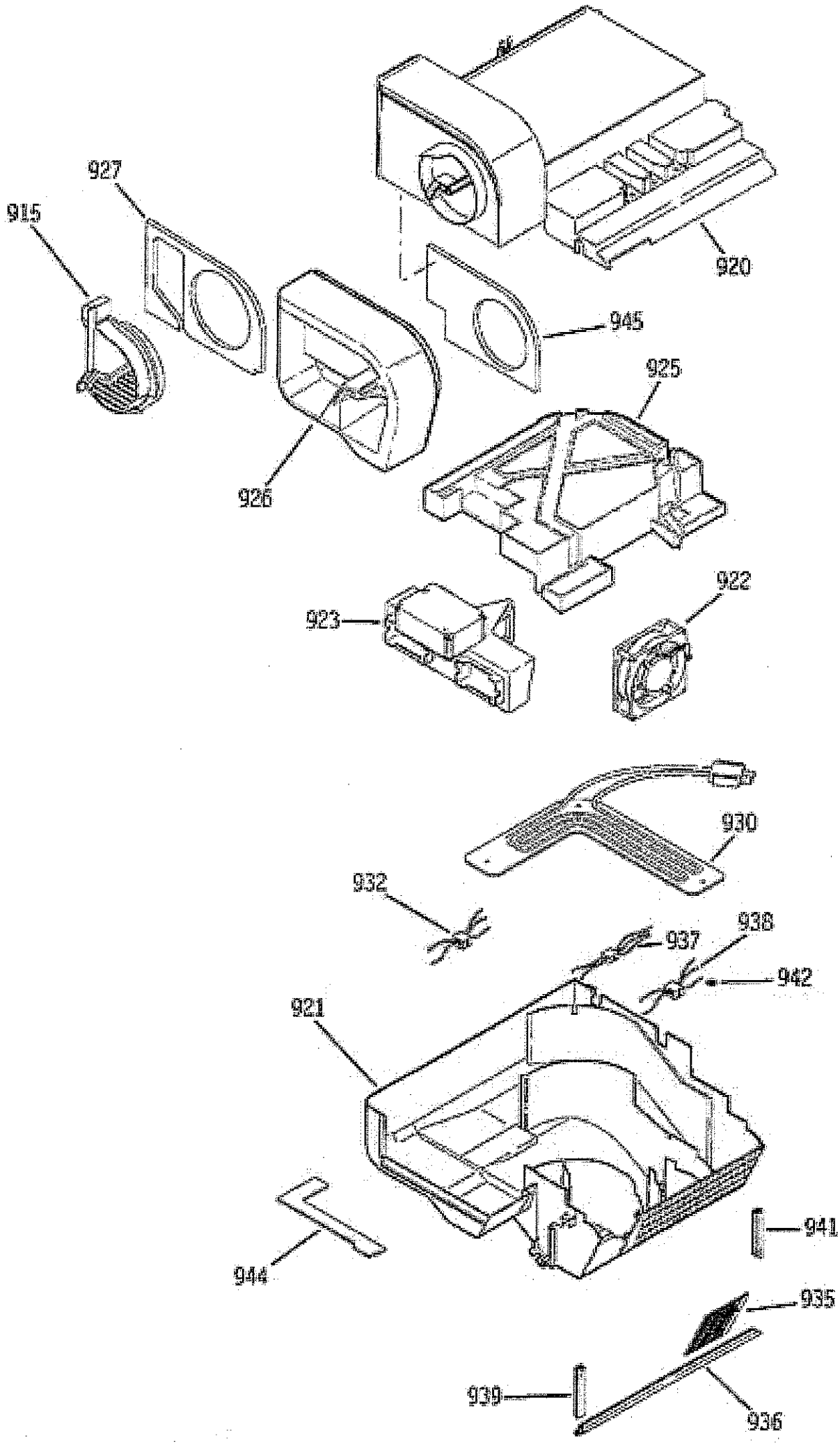
927
915
920
945
925
926
922
923
930
932
938
937
942
921
941
944
935
939
936

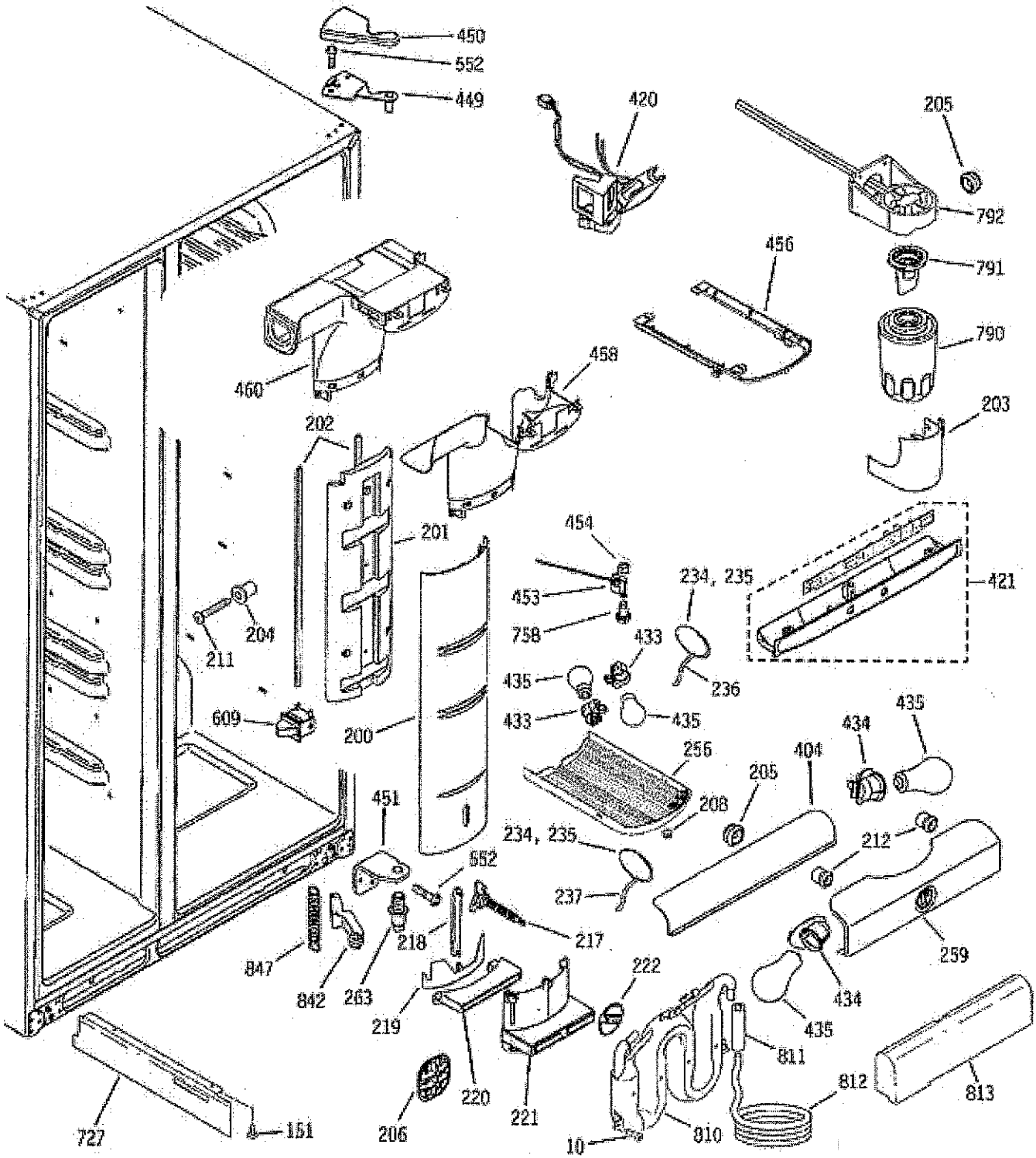
450
552
449
420
205
792
456
791
790
460
458
203
202
201
454
234, 235
421
453
758
204
211
433
236
435
609
200
433
435
256
404
435
434
205
208
451
234, 235
212
552
237
218
217
259
847
842
263
222
434
219
435
811
220
812
813
727
151
206
221
10
810

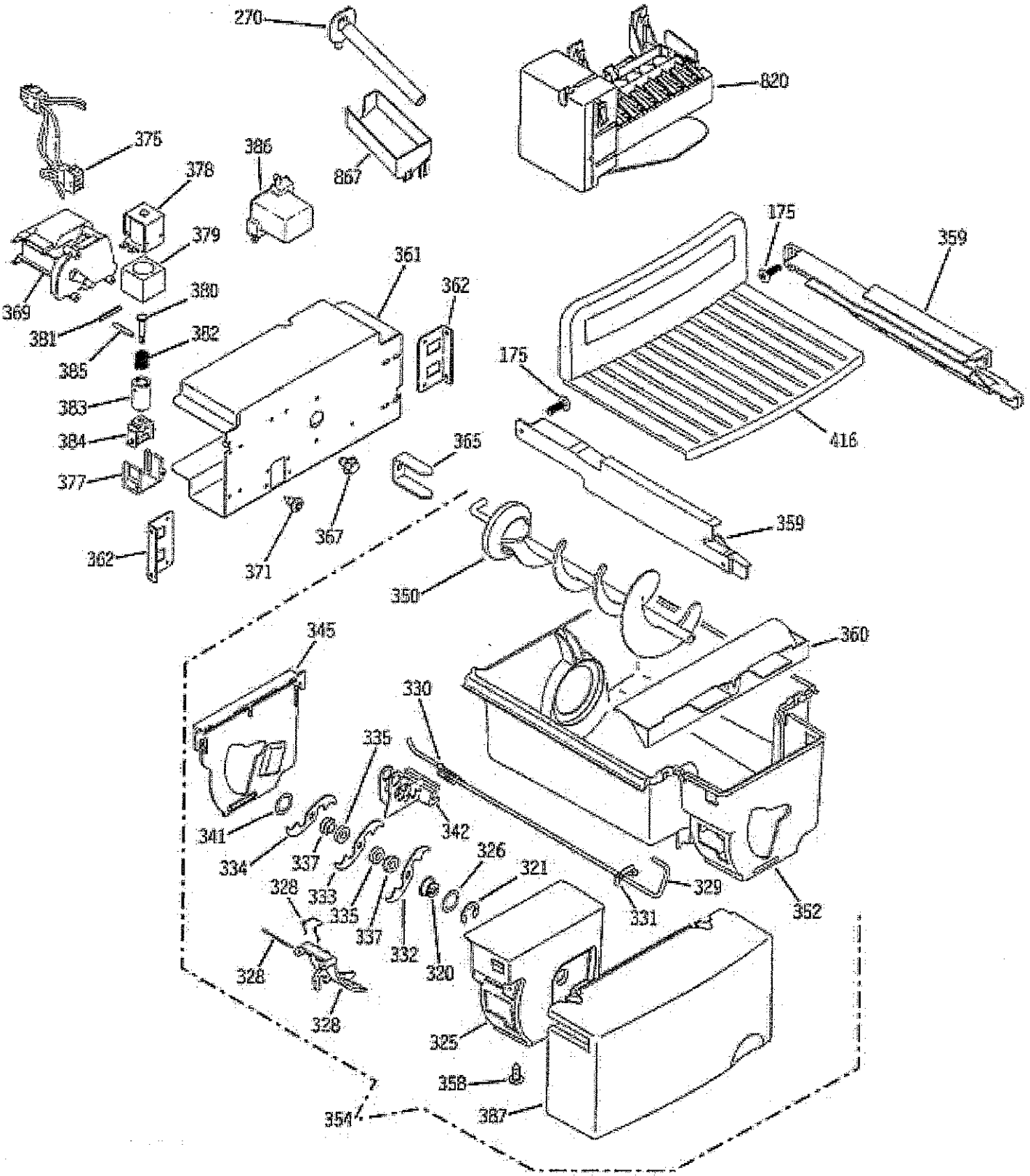
270
820
375
386
867
378
379
175
359
361
362
369
380
381
382
385
175
383
384
416
365
377
367
359
362
371
350
345
360
330
335
341
342
334
337
326
321
328
333
335
329
331
352
337
332
320
328
328
325
358
354
387

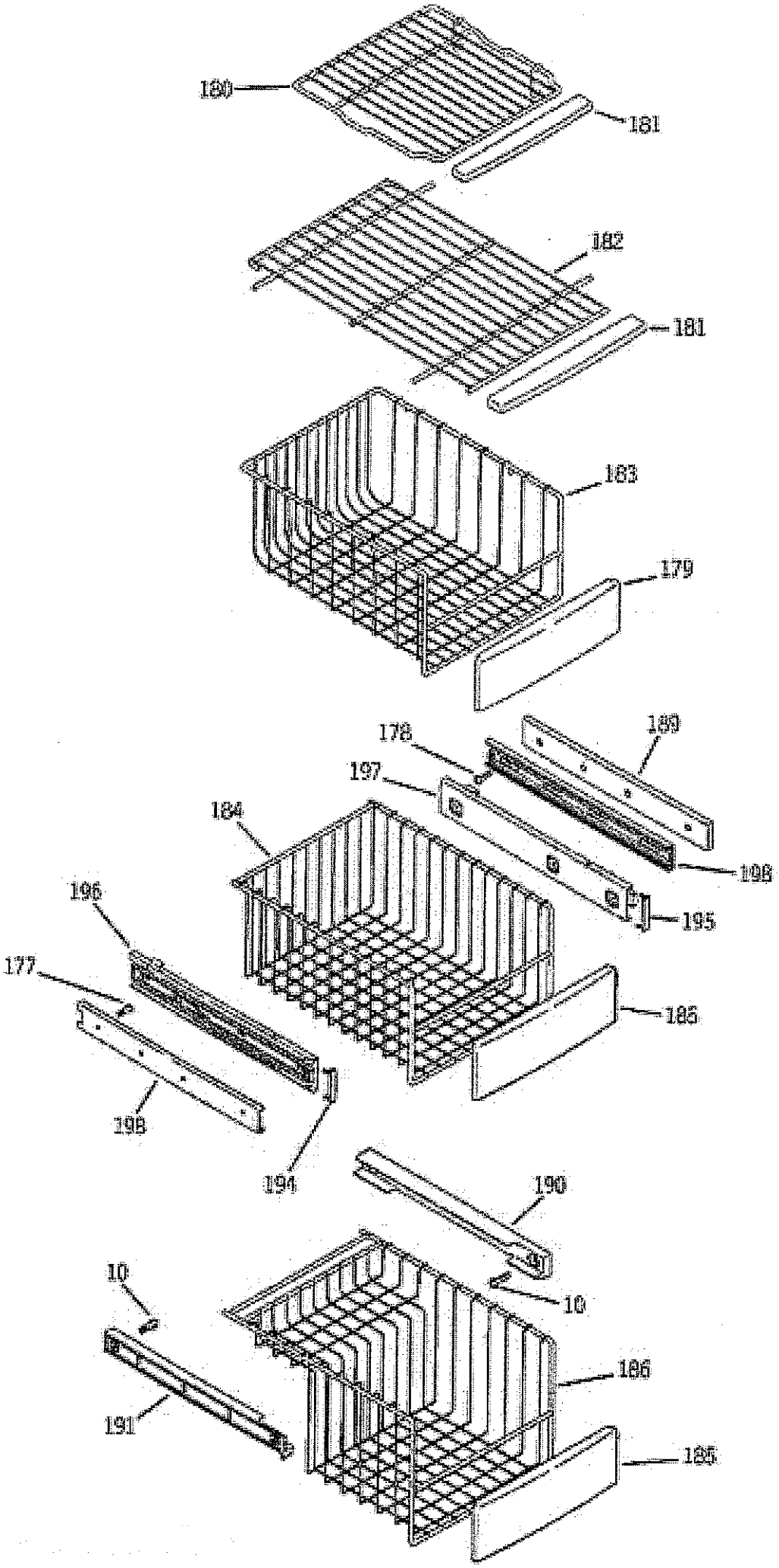
180
181
182
181
183
179
178
189
197
184
198
195
196
177
185
198
194
190
10
10
186
191
185

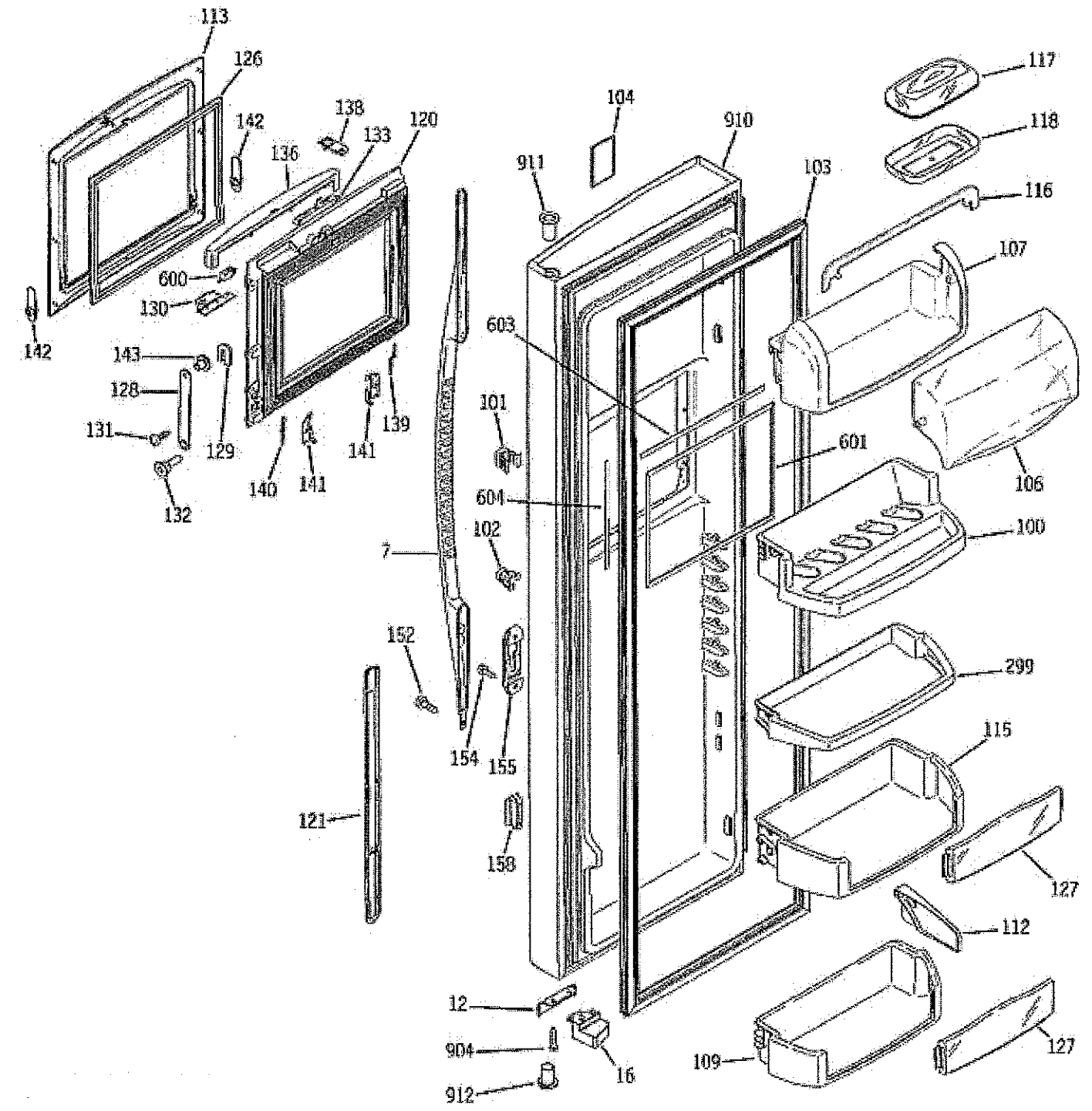
113
126
142
138
133
120
136
600
130
142
143
128
131
132
129
140
141
141
139
7
152
154
155
121
158
104
910
911
103
603
101
604
102
601
117
118
116
107
106
100
299
115
127
112
127
109
12
904
912
16

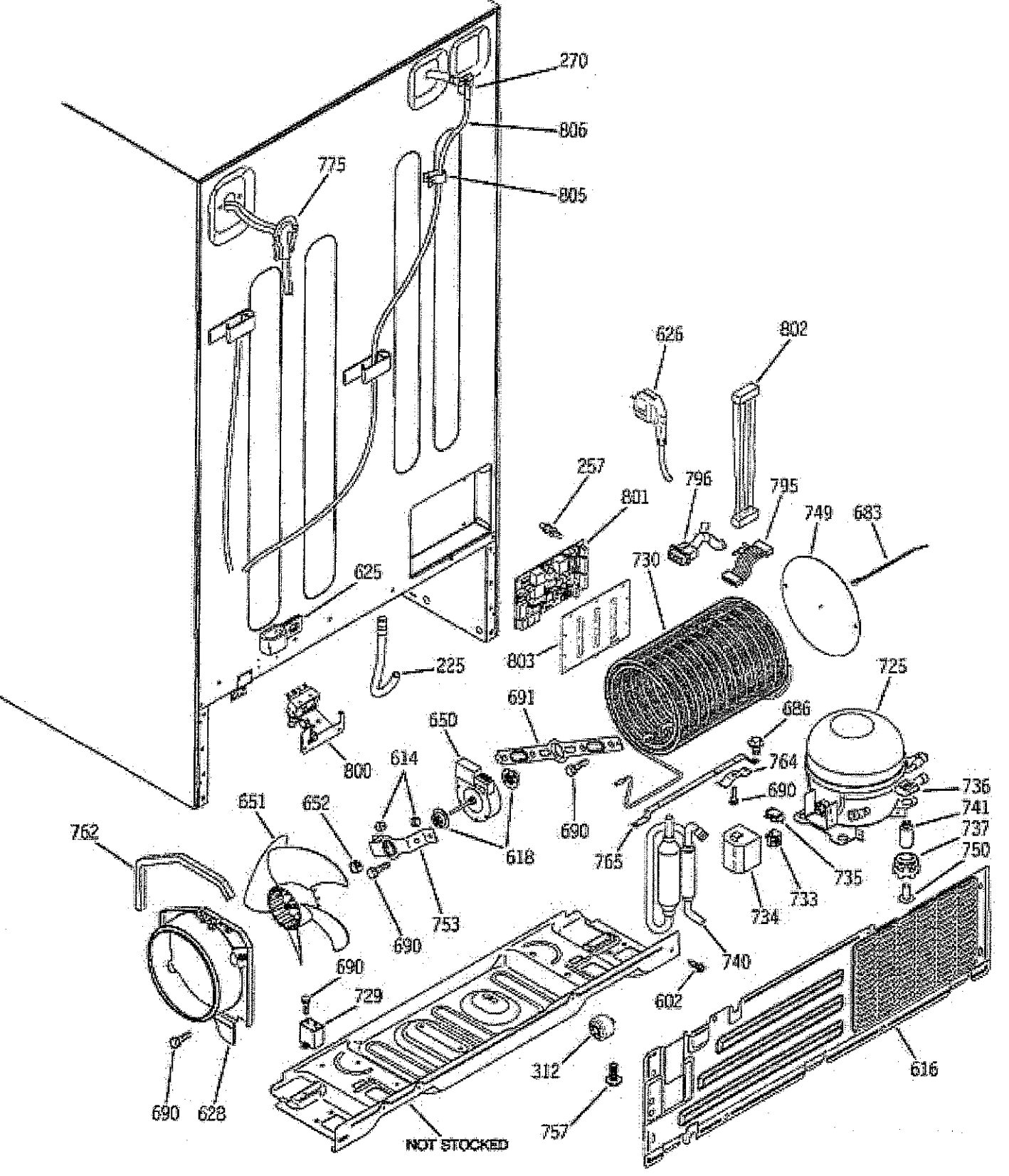
270
806
775
805
626
802
257
796
795
801
749
683
730
625
803
225
725
691
686
650
800
614
764
690
736
741
651
652
690
737
762
618
765
750
735
753
733
734
690
740
690
729
602
312
616
690
628
757
NOT STOCKED

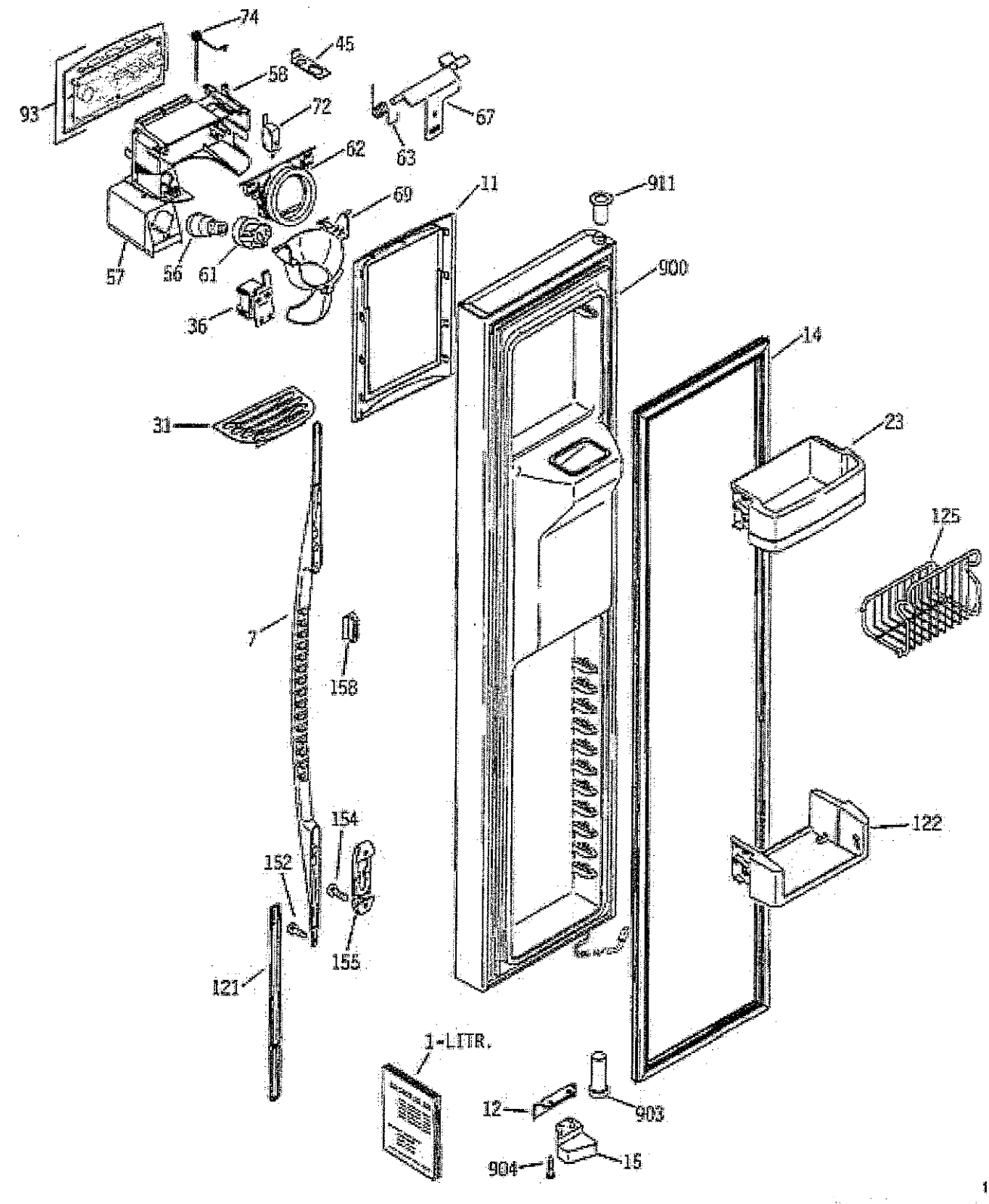
74
45
58
93
72
67
63
62
69
11
911
57
56
61
36
900
14
31
23
125
7
158
154
122
152
155
121
1-LITR.
12
903
904
15

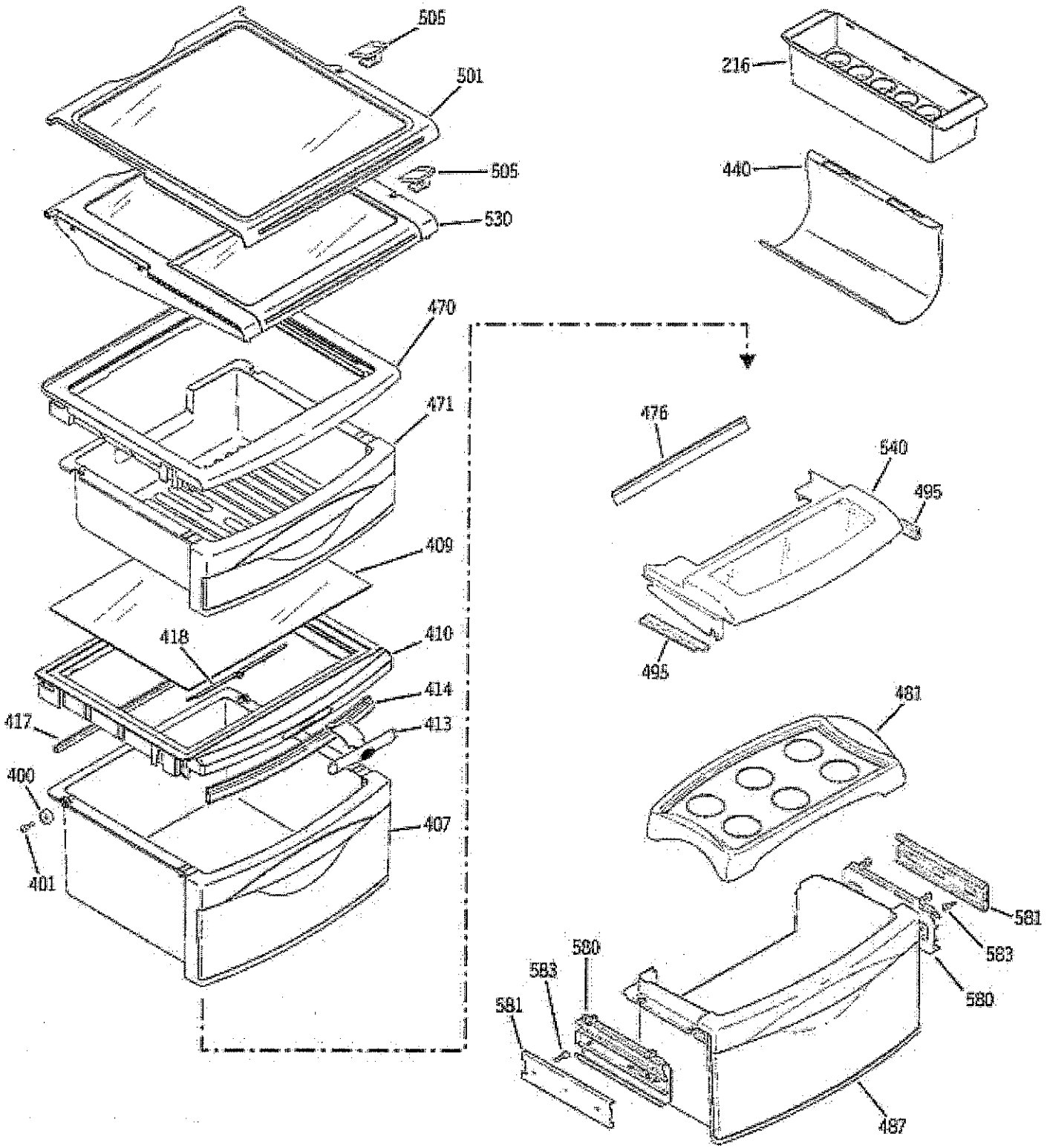
505
501
505
530
470
471
409
418
410
414
417
413
400
401
407
216
440
476
540
495
495
481
581
583
580
580
583
581
487