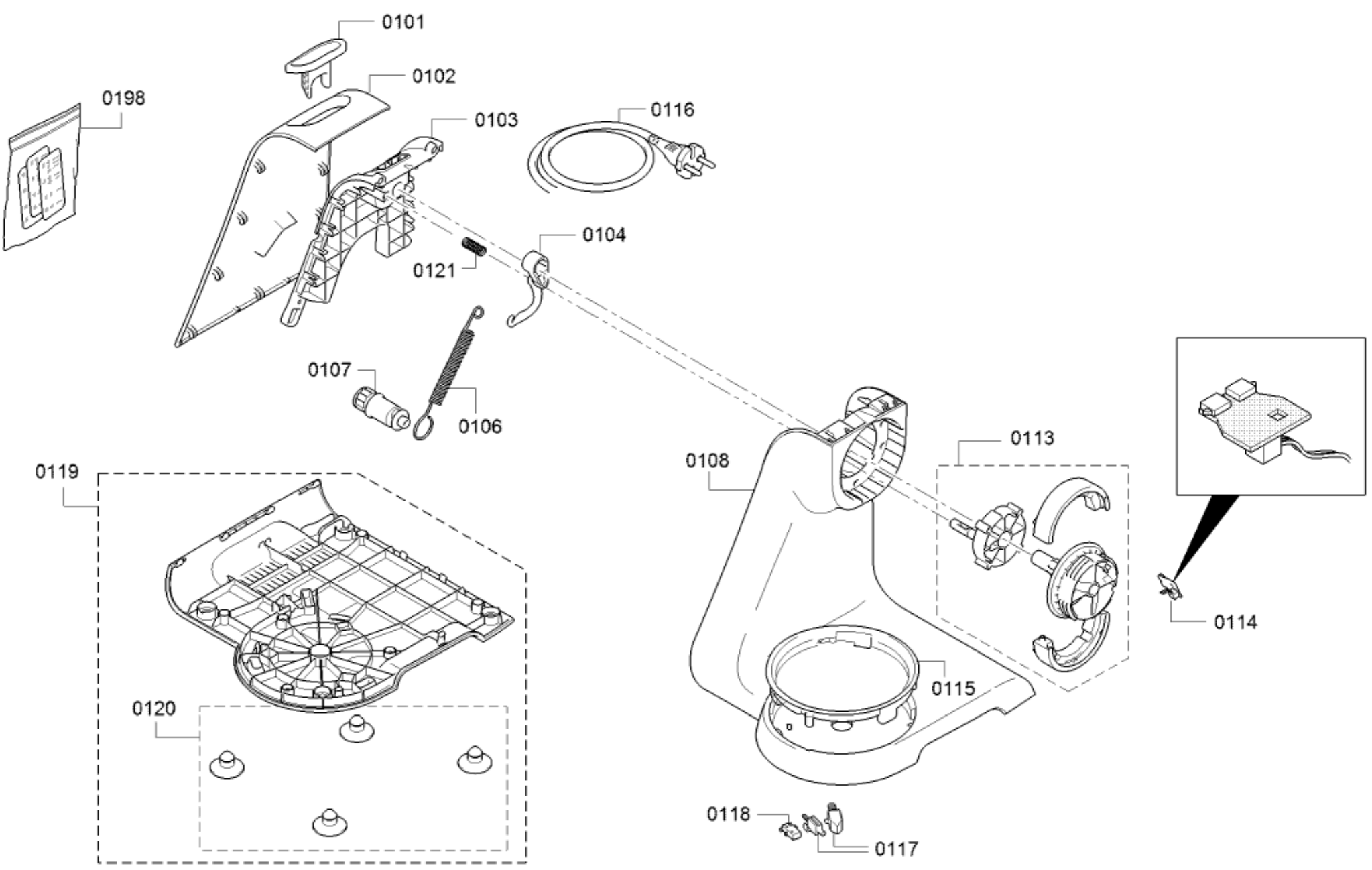
0101
0102
0198
0103
0116
0104
0121
0107
0106
0119
0108
0113
0114
0120
0115
0118
0117

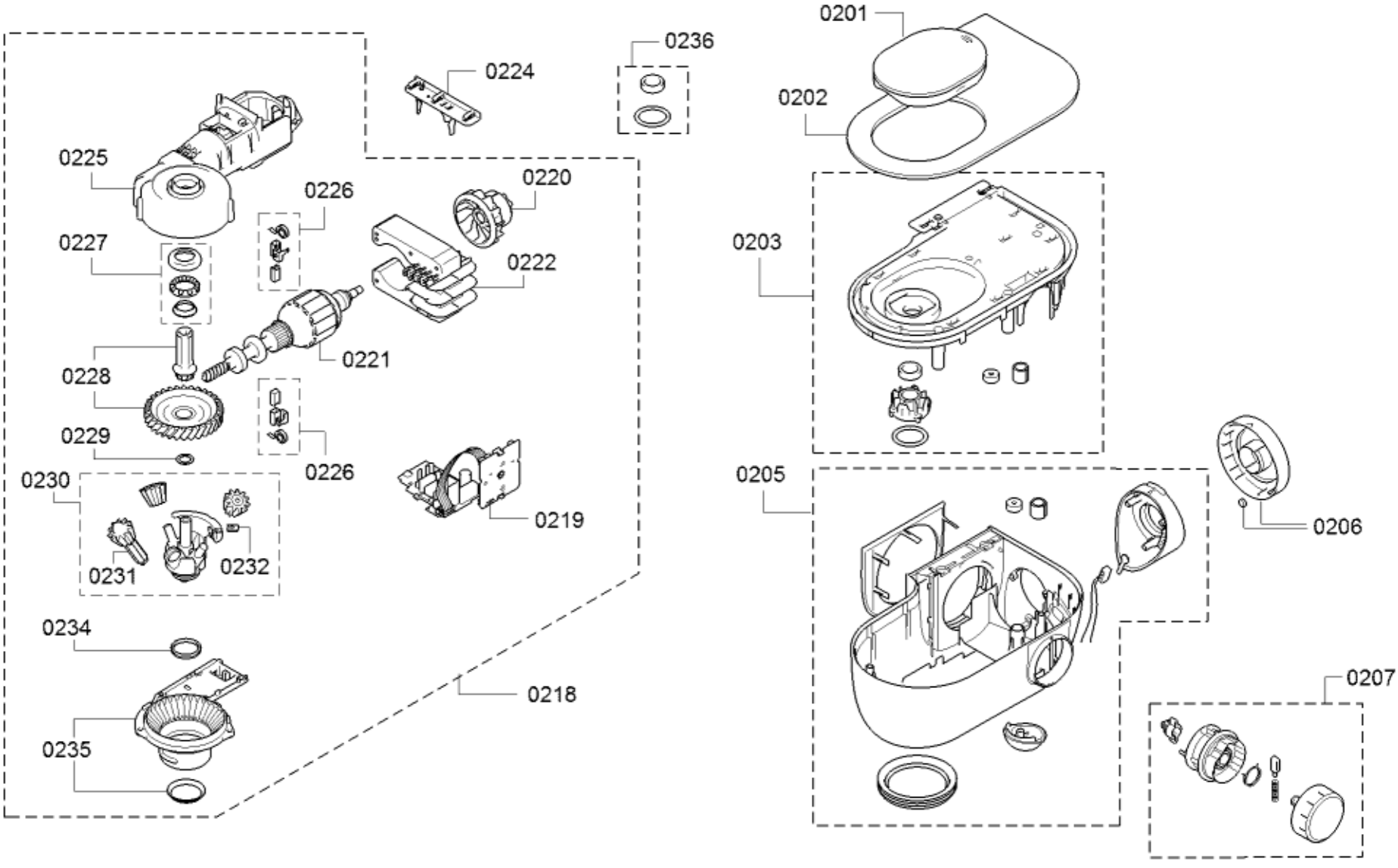
0201
0202
0203
0205
0206
0207
0218
0219
0220
0221
0222
0224
0225
0226
0226
0227
0228
0229
0230
0231
0232
0234
0235
0236

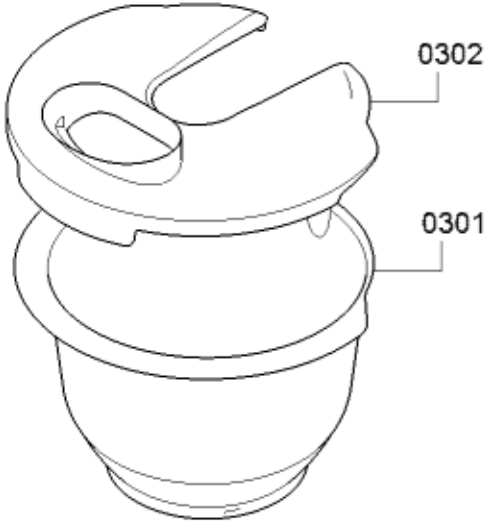
0302
0301

0303

0304

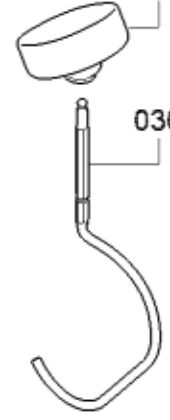
0306
0305

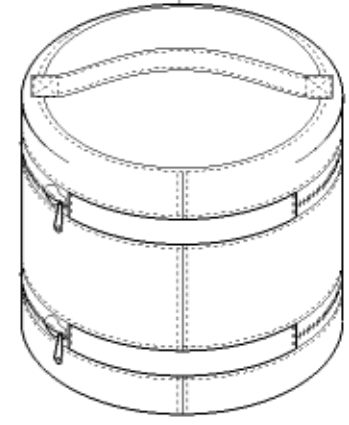
0307

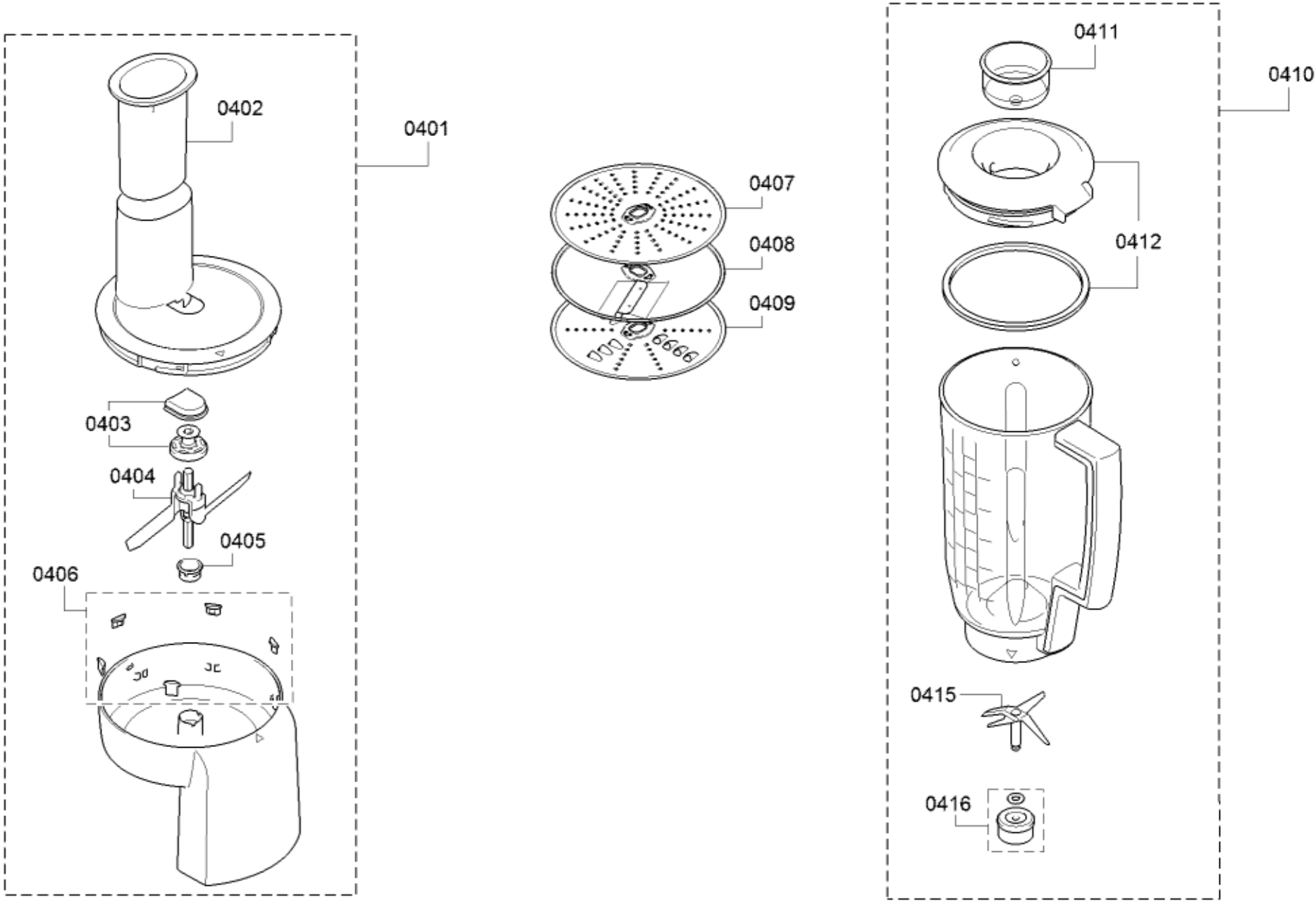
0401
0402
0403
0404
0405
0406
0407
0408
0409
0410
0411
0412
0415
0416

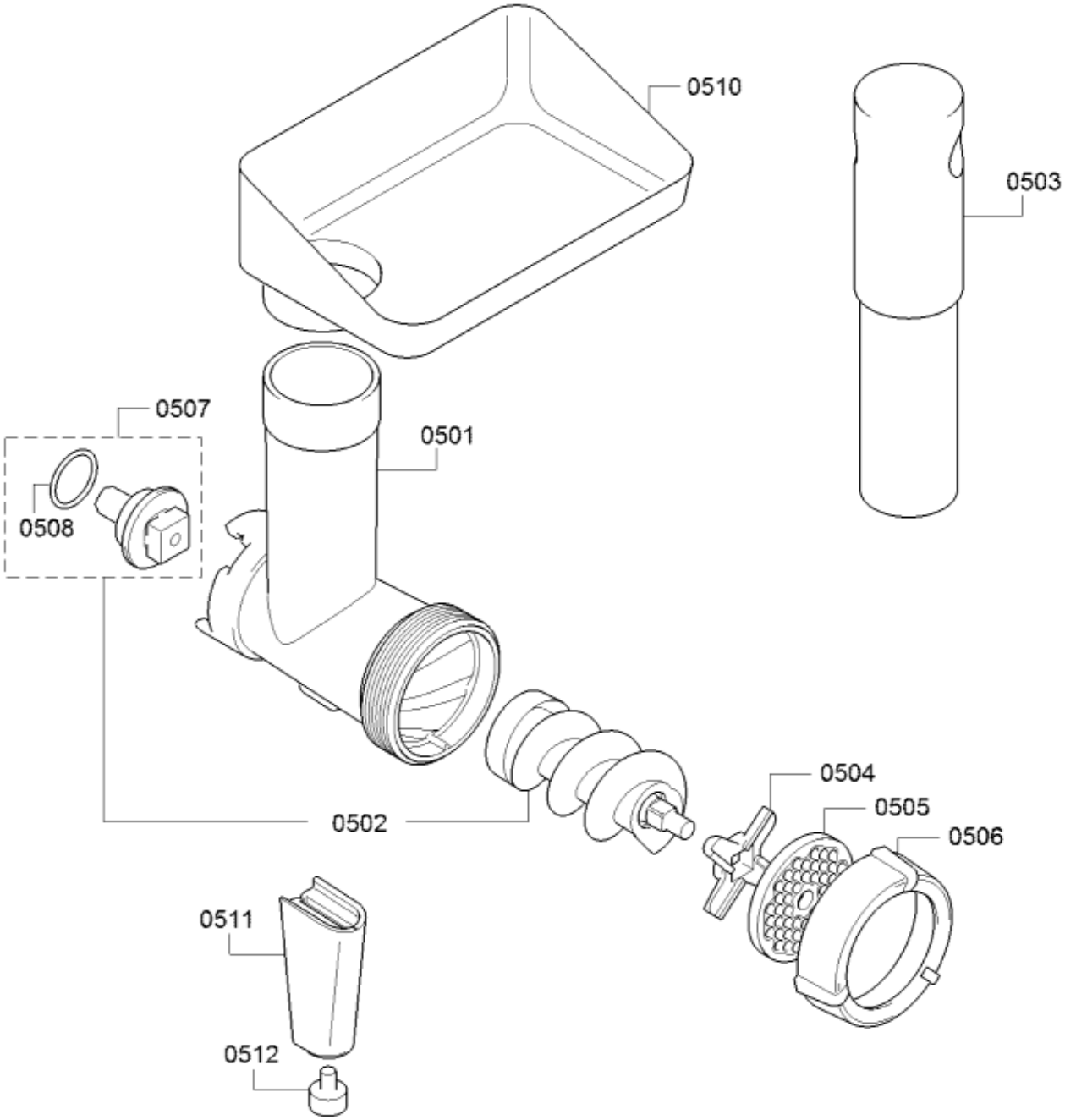
0510
0503
0507
0501
0508
0504
0505
0506
0502
0511
0512