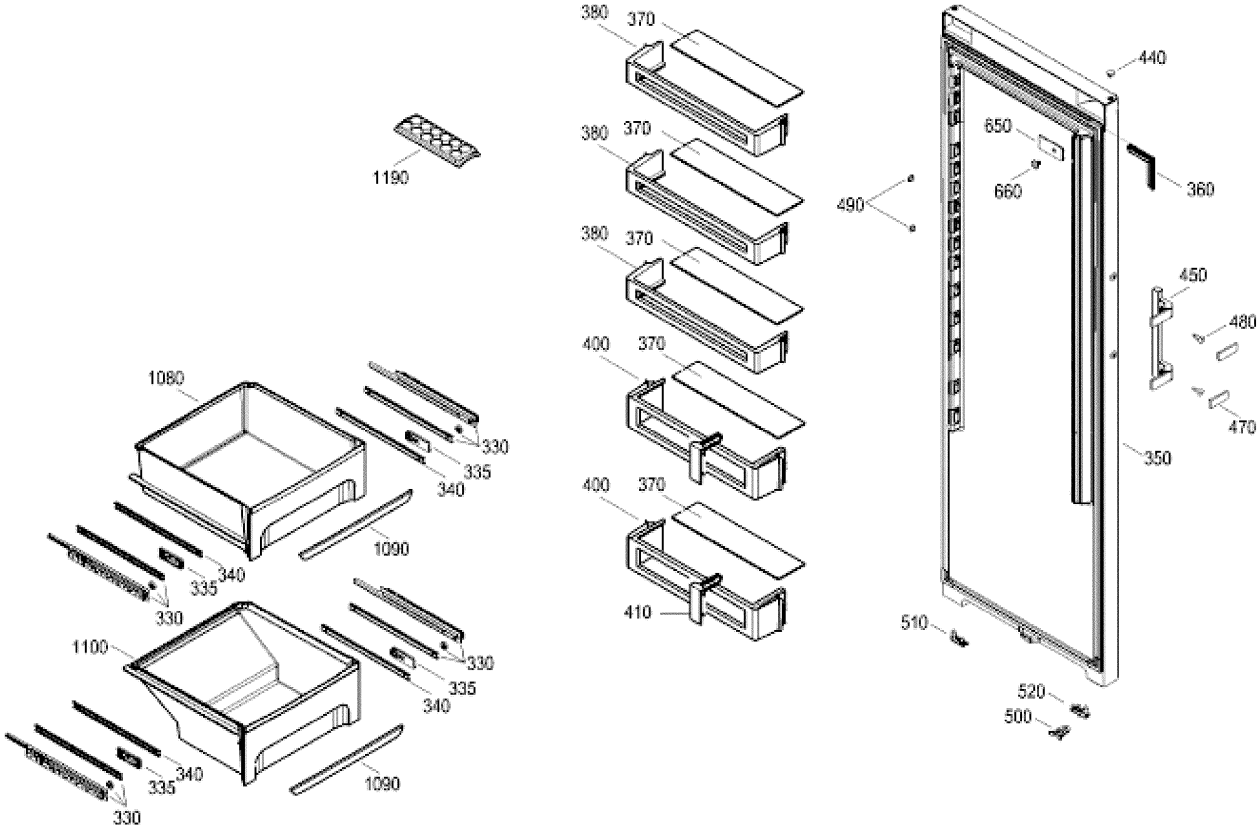
380
370
380
370
380
370
400
370
400
370
410
1190
1080
330
335
340
1090
340
335
330
1100
330
335
340
340
335
330
1090
440
650
660
360
490
450
480
470
350
510
520
500

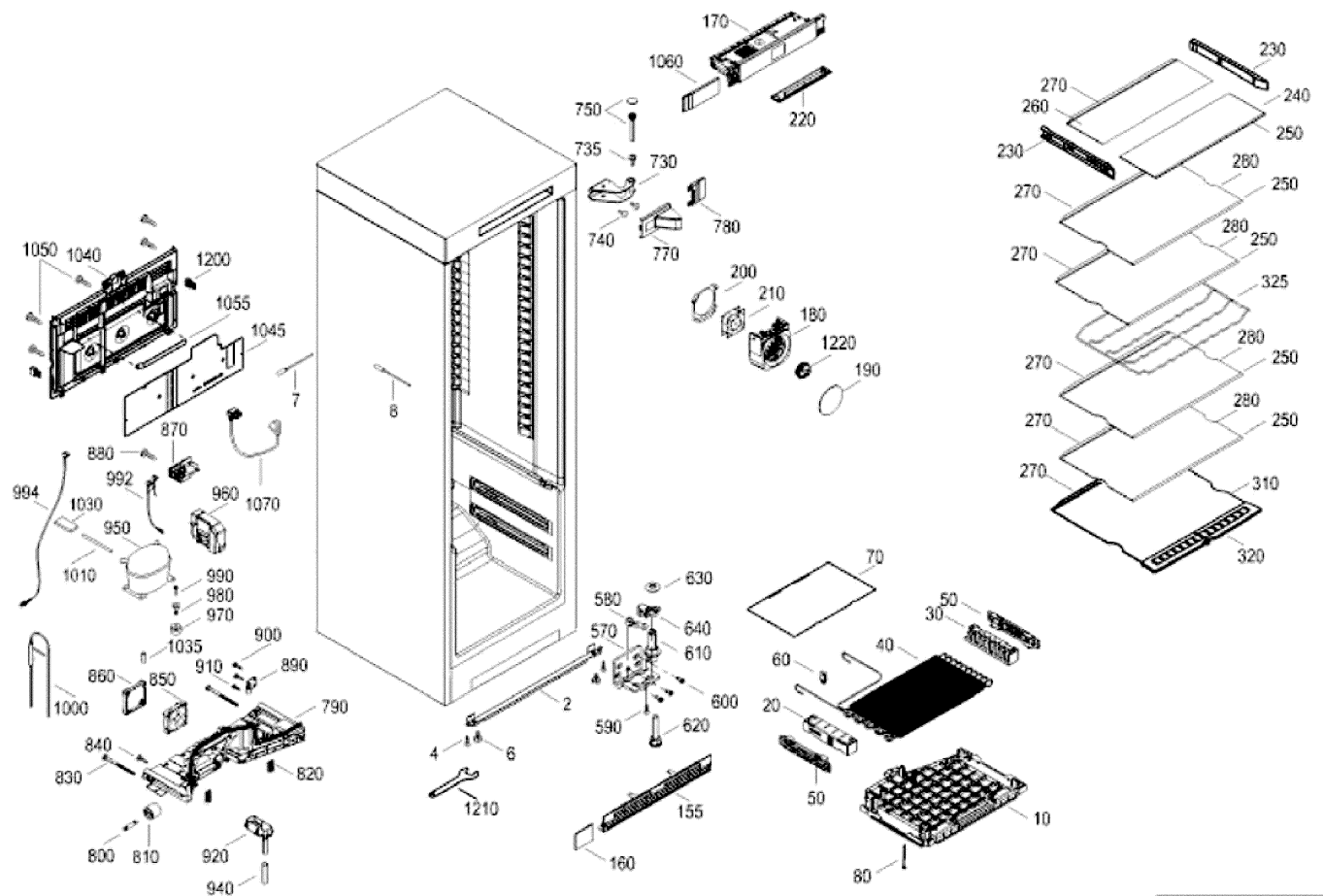
170
1060
220
750
735
730
740
770
780
200
210
180
1220
190
230
270
260
240
250
280
325
310
320
1050
1040
1200
1055
1045
7
8
870
880
992
994
1030
960
1070
950
1010
990
980
970
1035
900
910
890
860
850
1000
790
840
830
820
800
810
920
940
2
4
6
1210
630
580
640
570
610
600
590
620
155
160
70
50
30
40
60
20
50
10
80