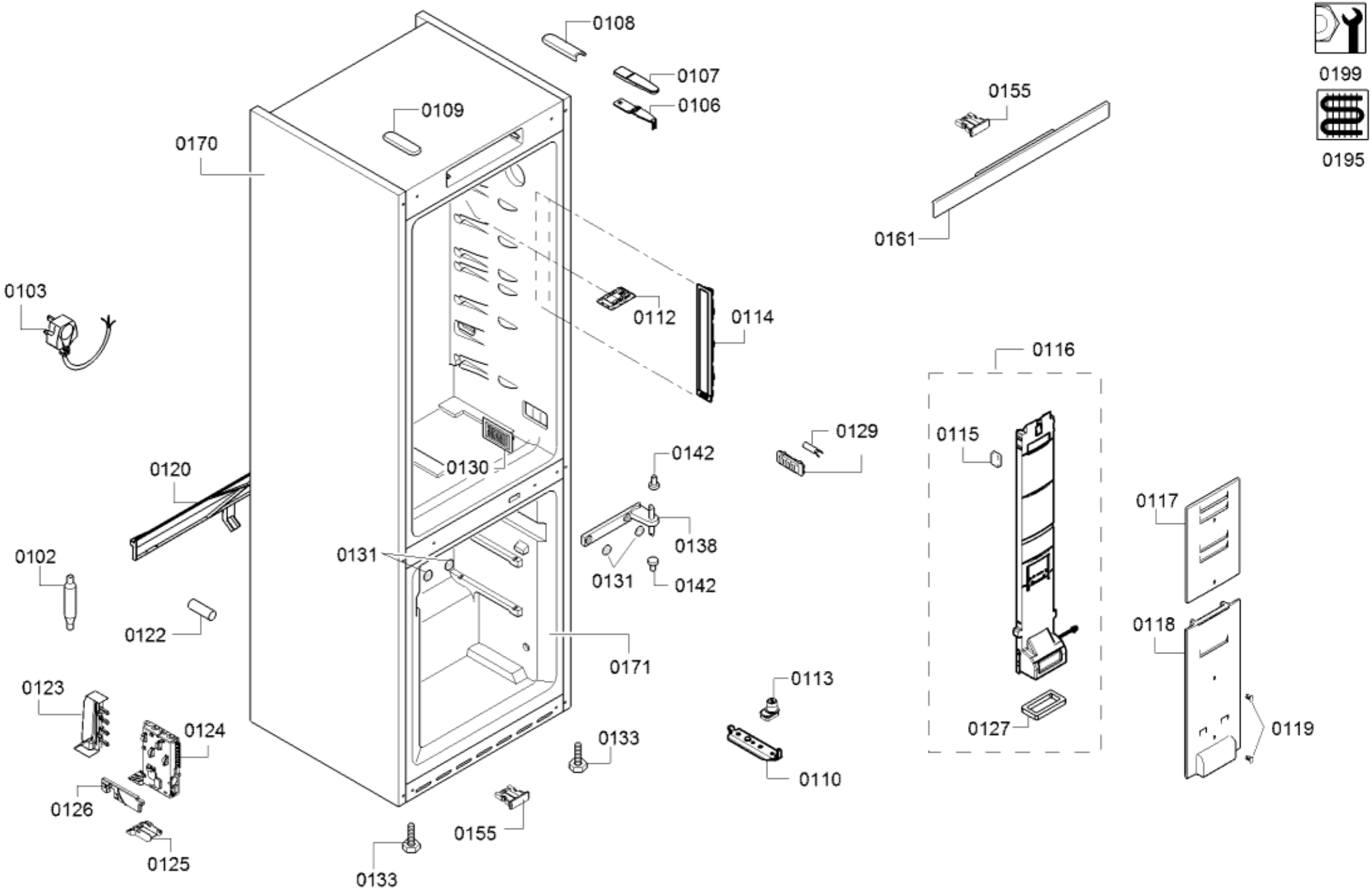
0108
0107
0106
0109
0170
0155
0161
0199
0195
0103
0112
0114
0116
0129
0115
0142
0130
0120
0138
0117
0131
0131
0142
0102
0122
0118
0171
0113
0123
0124
0133
0119
0127
0110
0126
0155
0125
0133

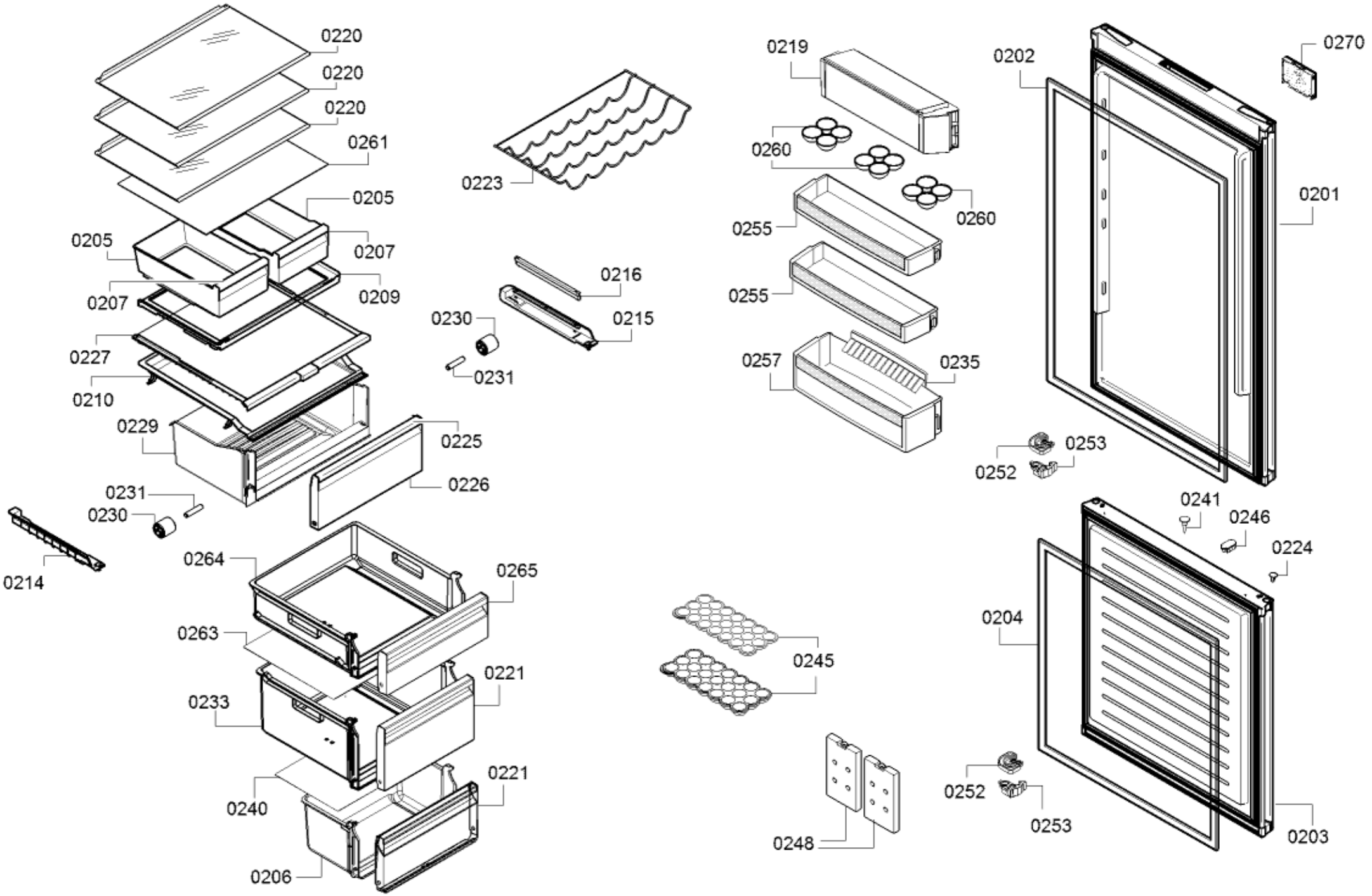
0220
0220
0220
0261
0205
0205
0207
0207
0209
0227
0210
0229
0225
0226
0231
0230
0214
0264
0265
0263
0221
0233
0221
0240
0206
0223
0216
0215
0230
0231
0219
0260
0260
0255
0255
0257
0235
0245
0245
0248
0202
0270
0201
0253
0252
0241
0246
0224
0204
0252
0253
0203

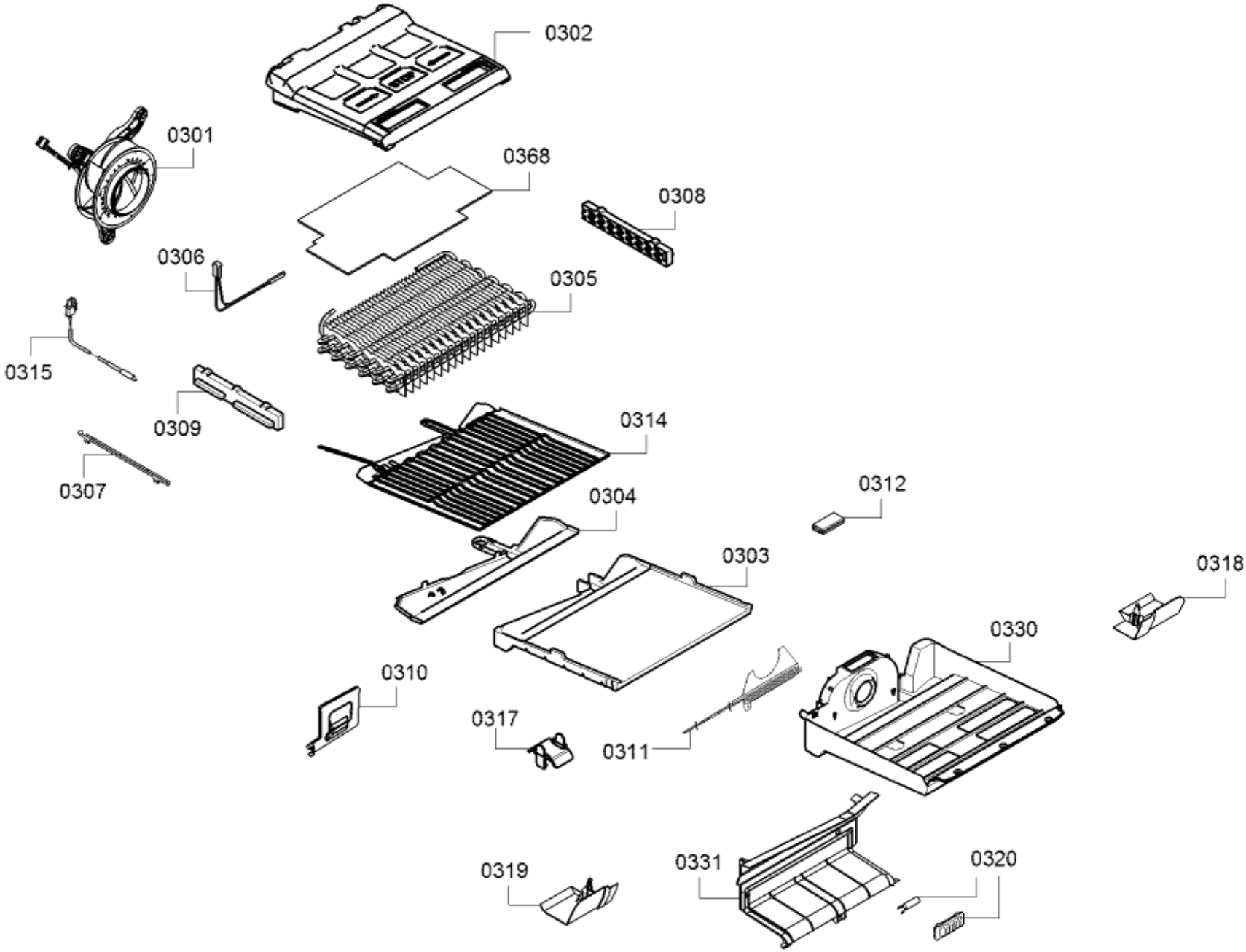
0302
0301
0368
0308
0306
0305
0315
0309
0314
0307
0312
0304
0303
0318
0330
0310
0317
0311
0319
0331
0320

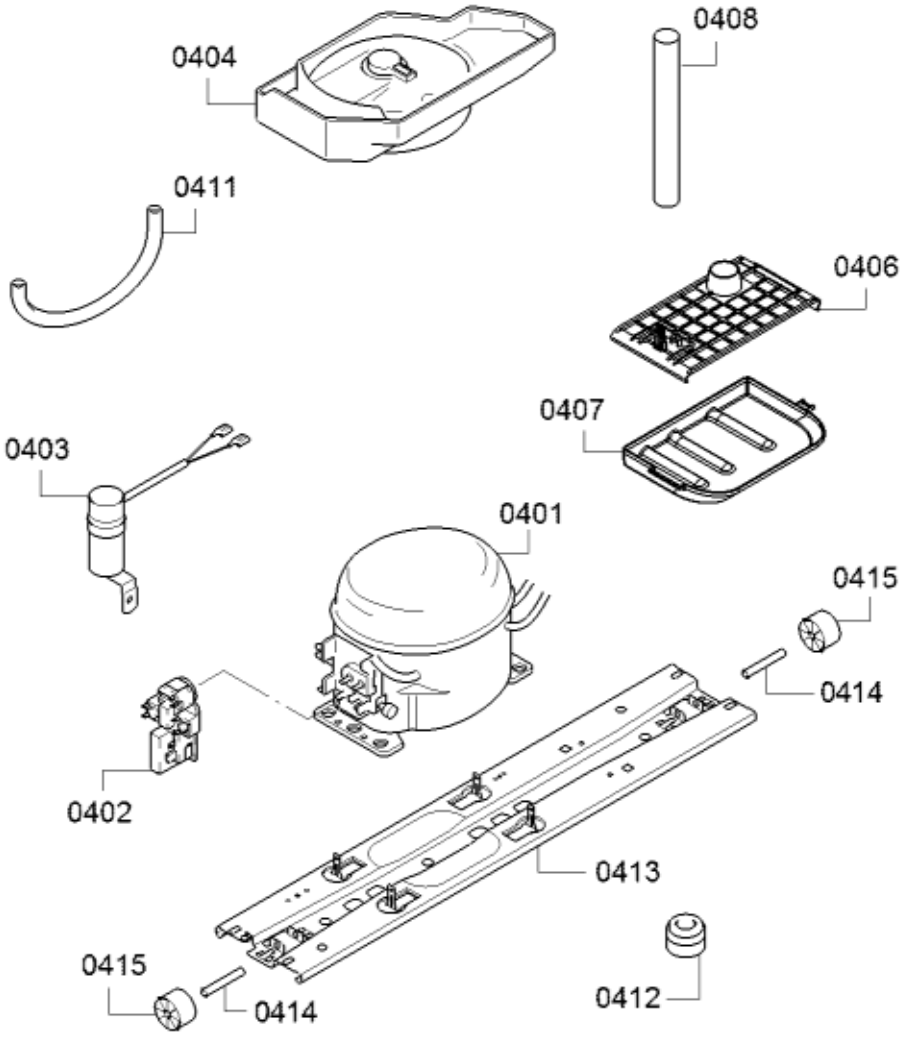
0404
0408
0411
0406
0407
0403
0401
0415
0414
0402
0413
0415
0414
0412