VUE A

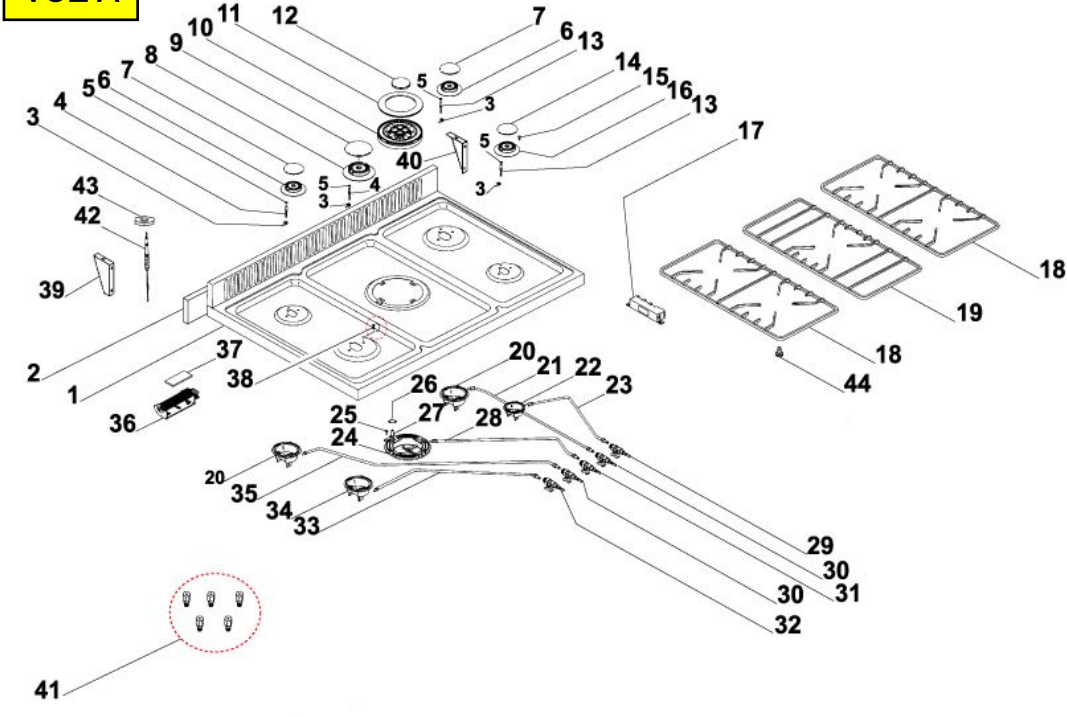
11
12
10
9
8
7
6
5
4
3
7
6
13
14
15
16
13
17
5
3
5
3
5
4
3
40
43
42
39
2
1
37
38
36
18
19
18
44
20
21
22
23
26
27
28
25
24
20
35
34
33
29
30
30
31
32
41

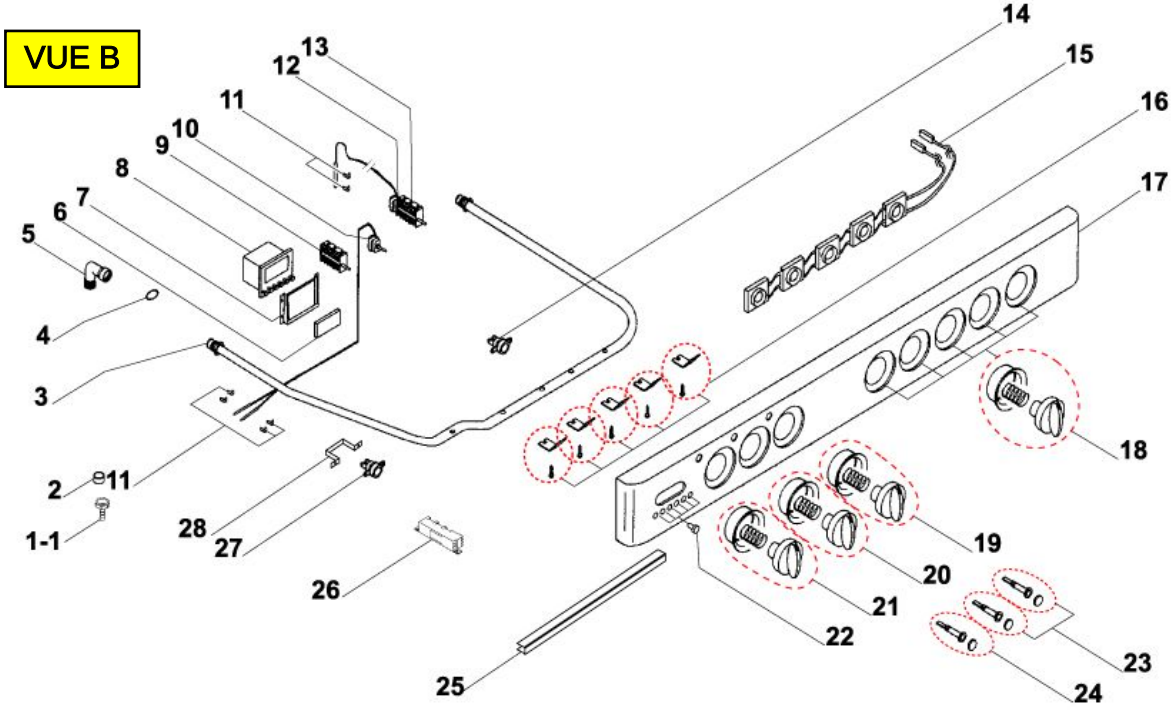
VUE B
1-1
2
11
3
4
5
6
7
8
9
10
11
12
13
14
15
16
17
18
19
20
21
22
23
24
25
26
27
28

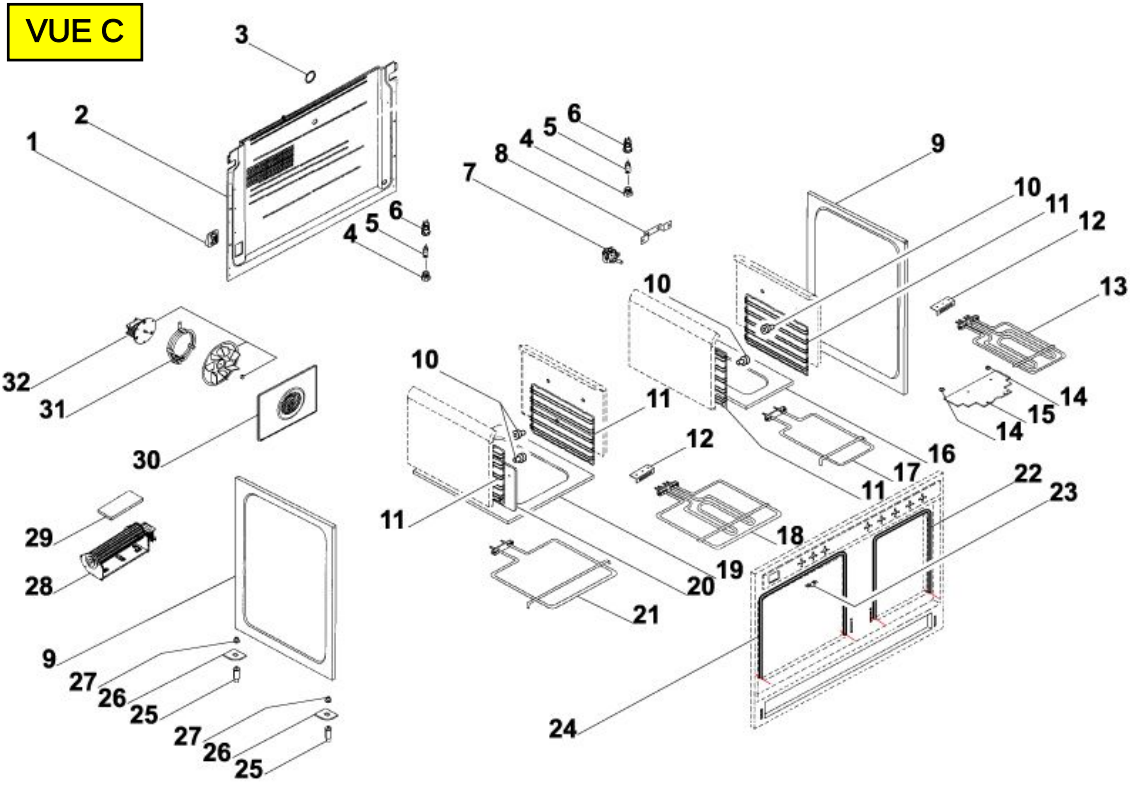
VUE C
1
2
3
4
5
6
7
8
9
10
11
12
13
14
15
16
17
18
19
20
21
22
23
24
25
26
27
28
29
30
31
32

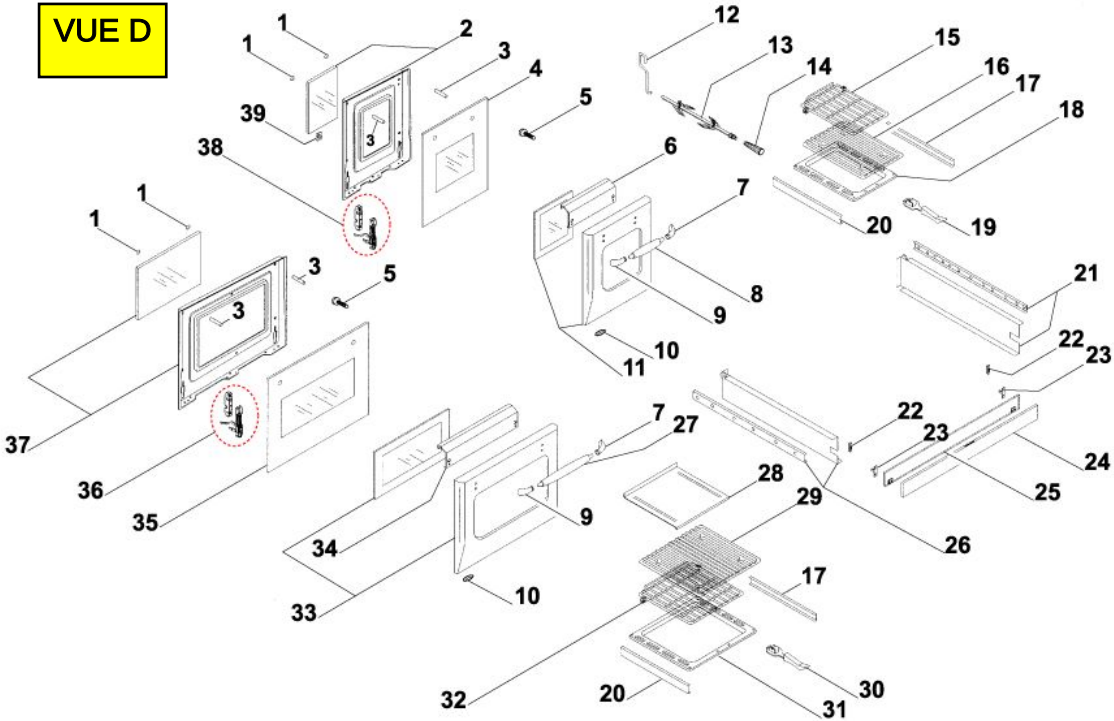
VUE D
1
1
2
3
4
5
39
38
3
1
1
3
5
3
37
36
35
12
13
14
15
16
17
18
6
7
20
19
8
9
21
10
11
22
23
7
27
22
23
24
25
28
29
26
9
34
33
10
17
32
20
30
31