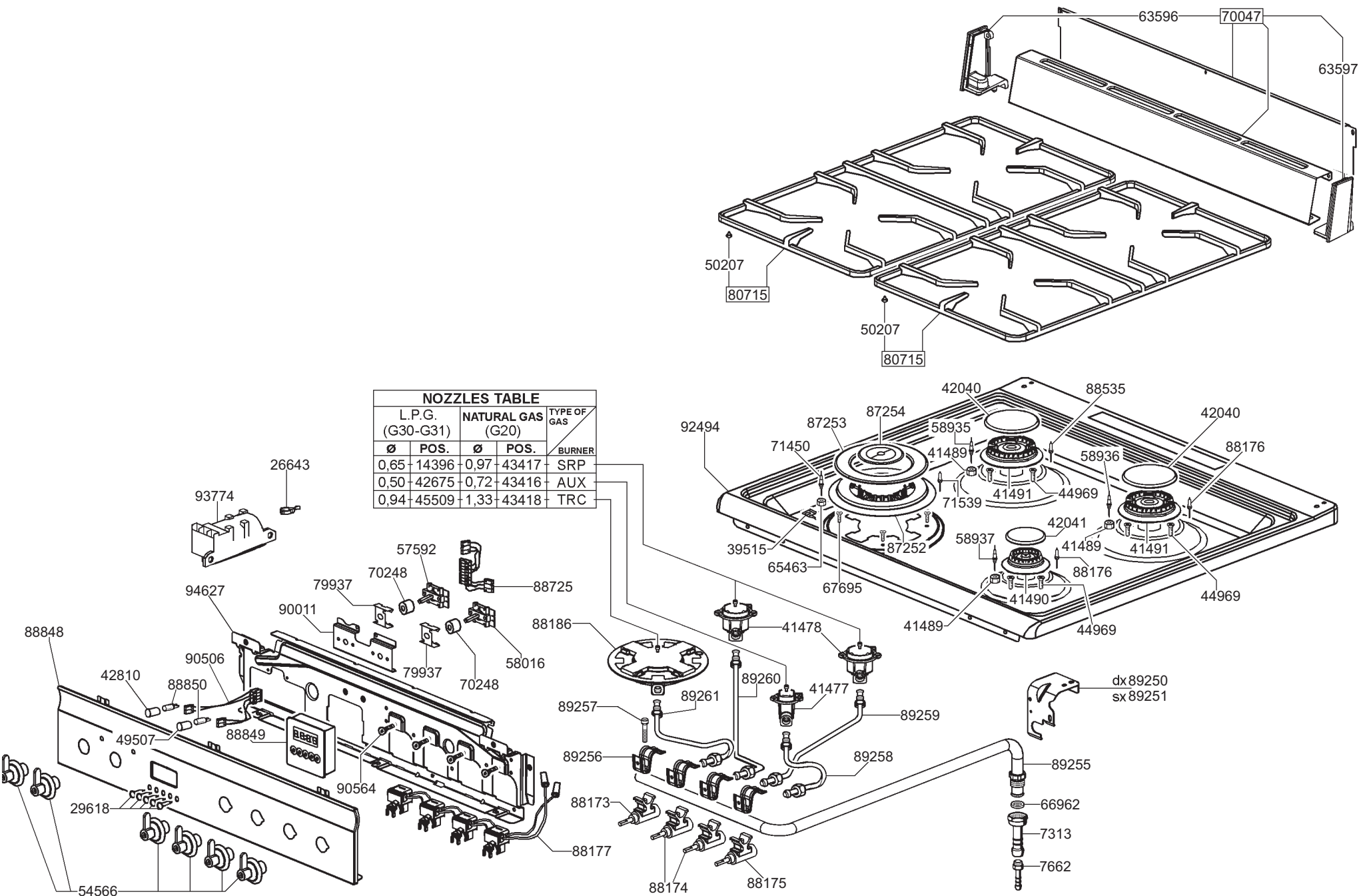

NOZZLES TABLE

L.P.G. (G30-G31)		NATURAL GAS (G20)		TYPE OF GAS / BURNER
Ø	POS.	Ø	POS.	
0,65	14396	0,97	43417	SRP
0,50	42675	0,72	43416	AUX
0,94	45509	1,33	43418	TRC

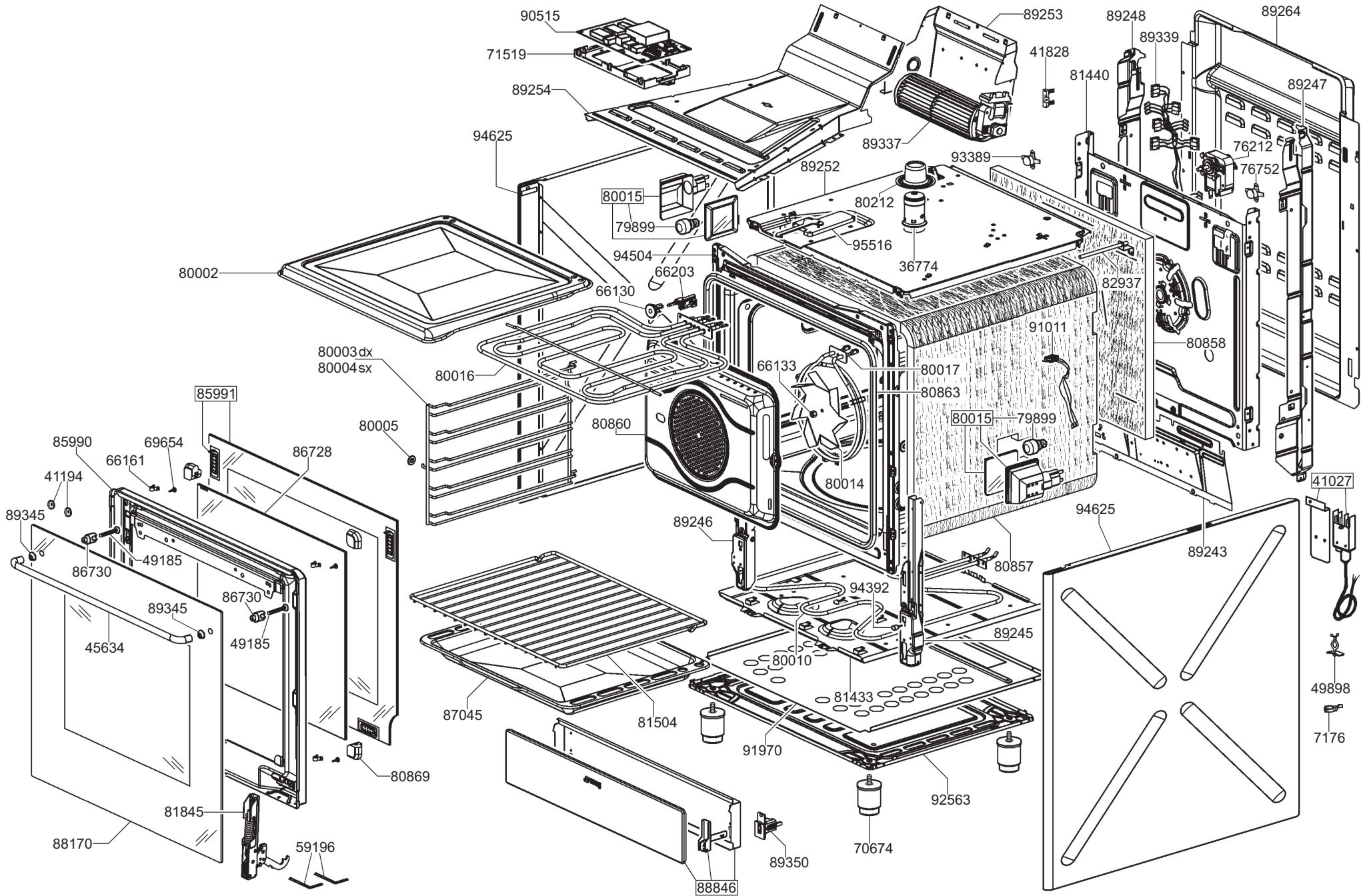
90515
71519
89254
94625
89253
89248
89339
89264
41828
81440
89247
89337
93389
76212
76752
89252
80015
79899
80212
95516
36774
94504
66203
80002
66130
82937
91011
80858
80003dx
80004sx
80016
66133
80017
80863
85991
80005
80860
80015
79899
85990
69654
66161
86728
41194
80014
41027
89345
94625
89246
49185
86730
80857
89243
94392
86730
89345
49185
45634
89245
80010
81433
49898
87045
81504
91970
7176
80869
92563
81845
88170
59196
70674
89350
88846