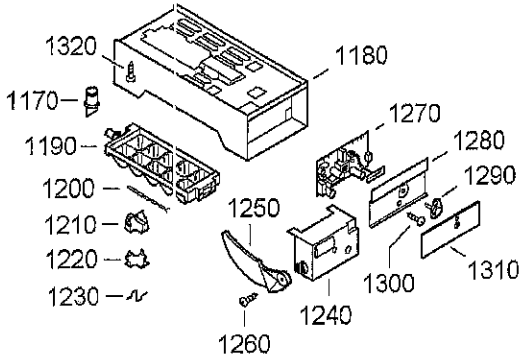
1320
1180
1170
1270
1190
1280
1290
1200
1250
1210
1220
1300
1310
1230
1240
1260

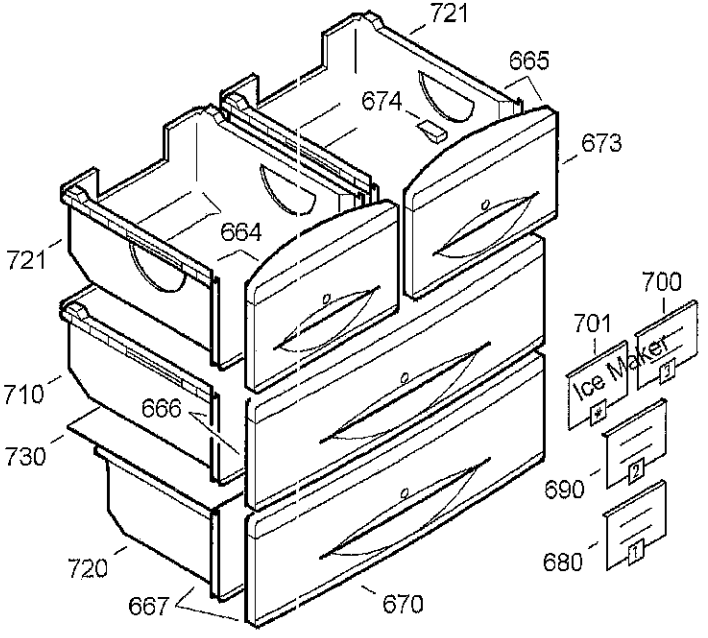
721
665
674
673
664
721
700
701
Ice Maker
710
666
730
690
680
720
667
670

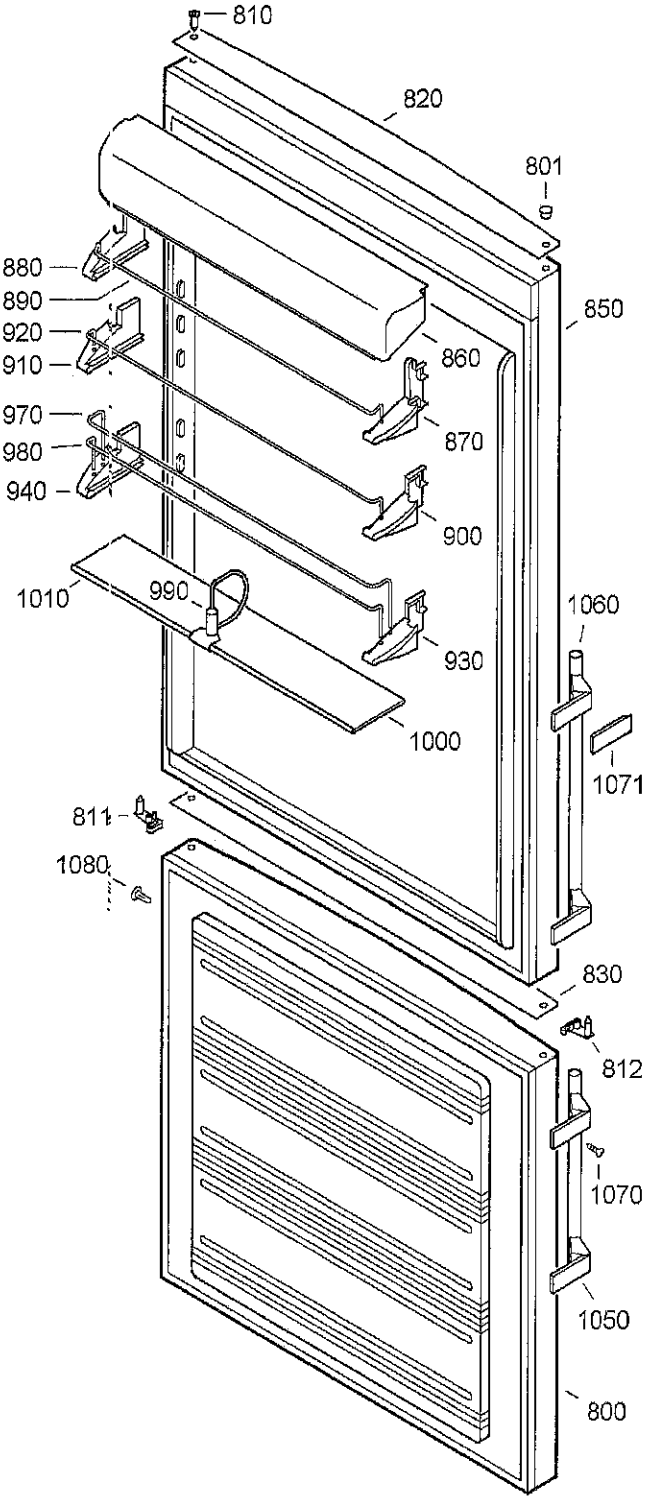
810
820
801
880
890
850
920
910
860
970
870
980
940
900
1010
990
1060
930
1000
1071
811
1080
830
812
1070
1050
800

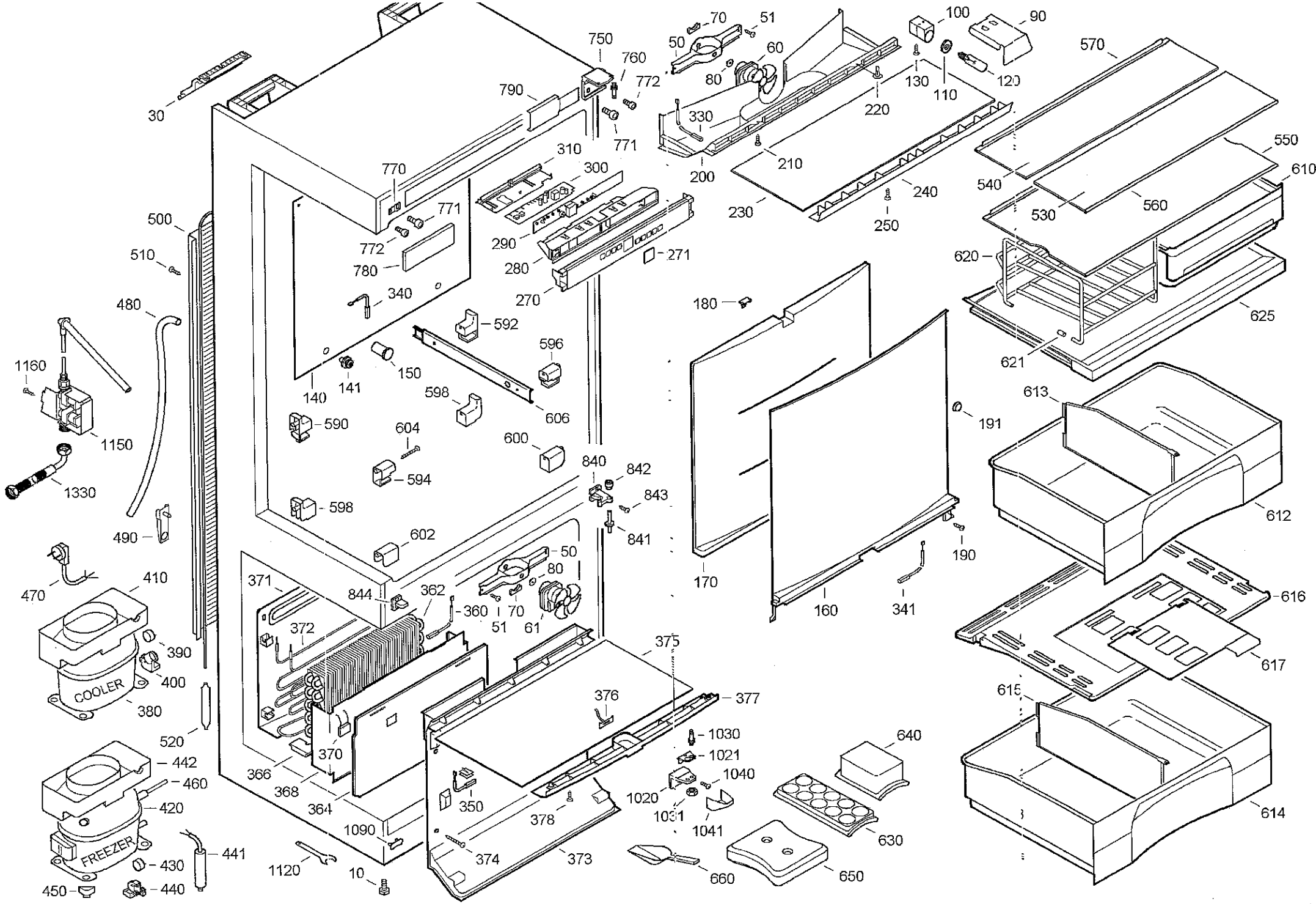
30
750
760
772
771
790
70
51
50
60
80
330
100
90
130
110
120
220
210
200
230
240
250
570
550
610
540
530
560
620
625
621
613
612
616
617
615
614
310
300
770
771
772
780
290
280
271
270
340
500
510
480
1160
1150
1330
490
470
410
390
400
COOLER
380
520
442
460
420
FREEZER
430
440
450
441
1120
10
1090
366
368
364
371
372
844
362
360
50
80
70
51
61
370
350
378
374
373
375
376
377
1030
1021
1040
1020
1031
1041
660
650
630
640
180
592
596
150
141
140
598
606
590
604
600
594
598
602
840
842
843
841
170
160
341
190
191