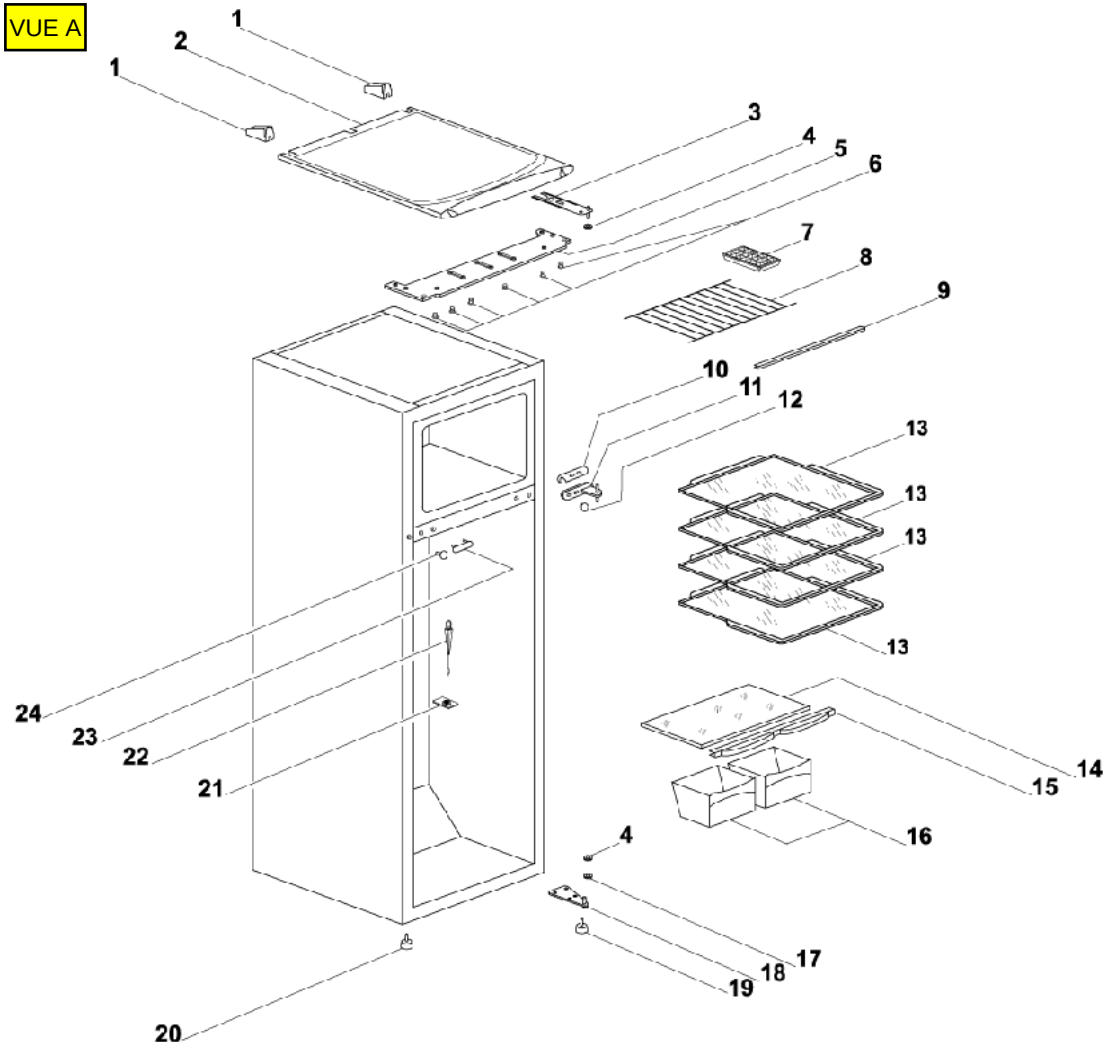
VUE A
1
2
1
3
4
5
6
7
8
9
10
11
12
13
13
13
13
24
23
22
21
14
15
16
4
17
18
19
20

VUE B

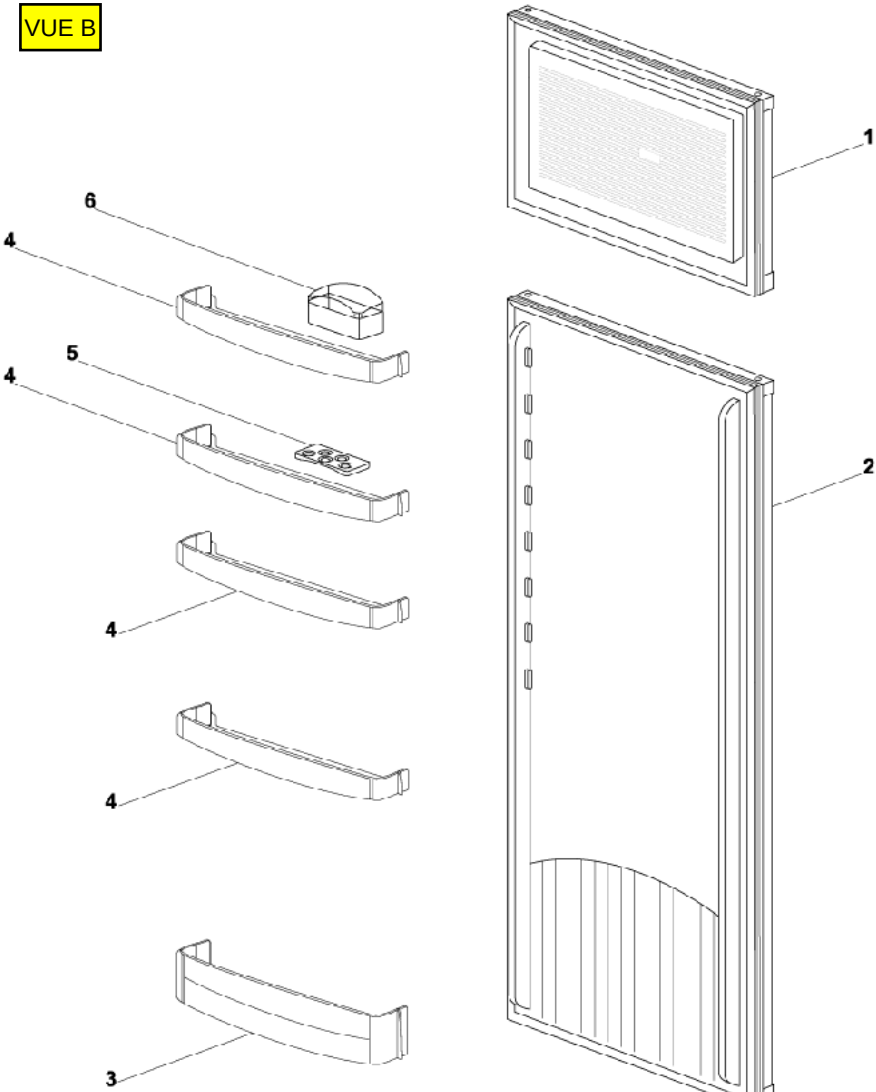
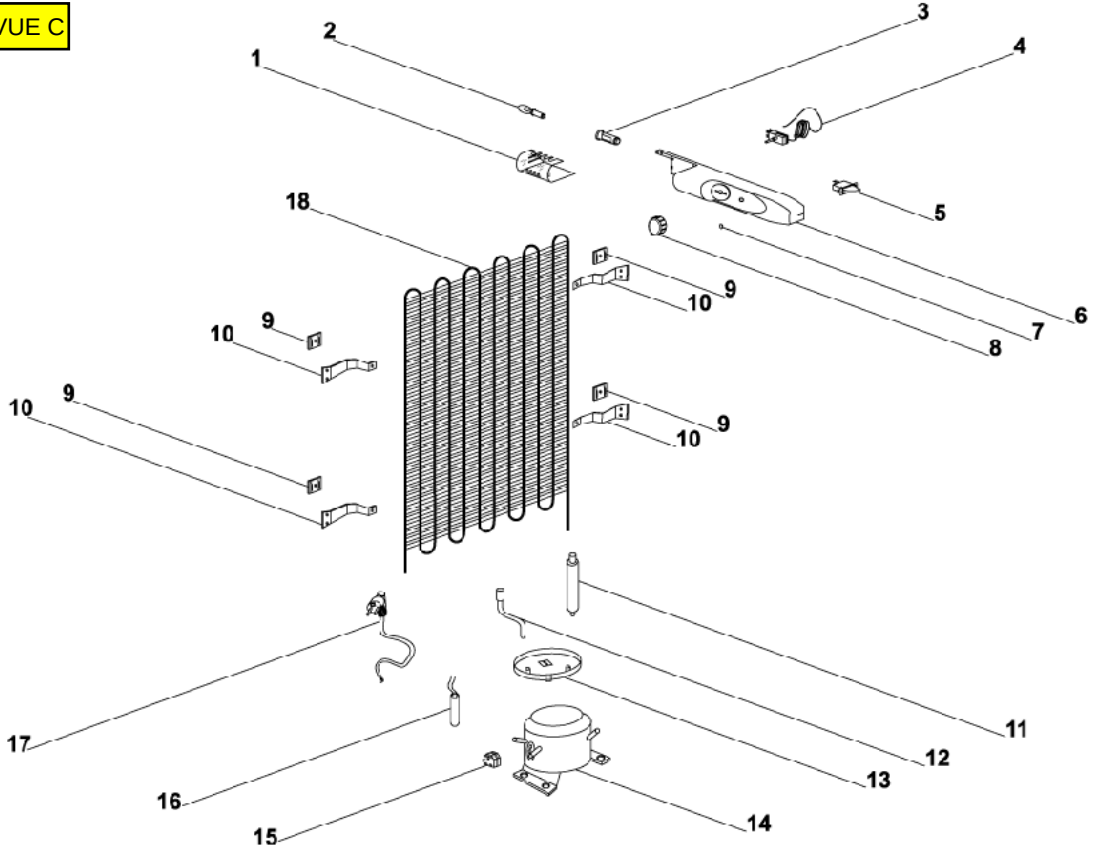
VUE C