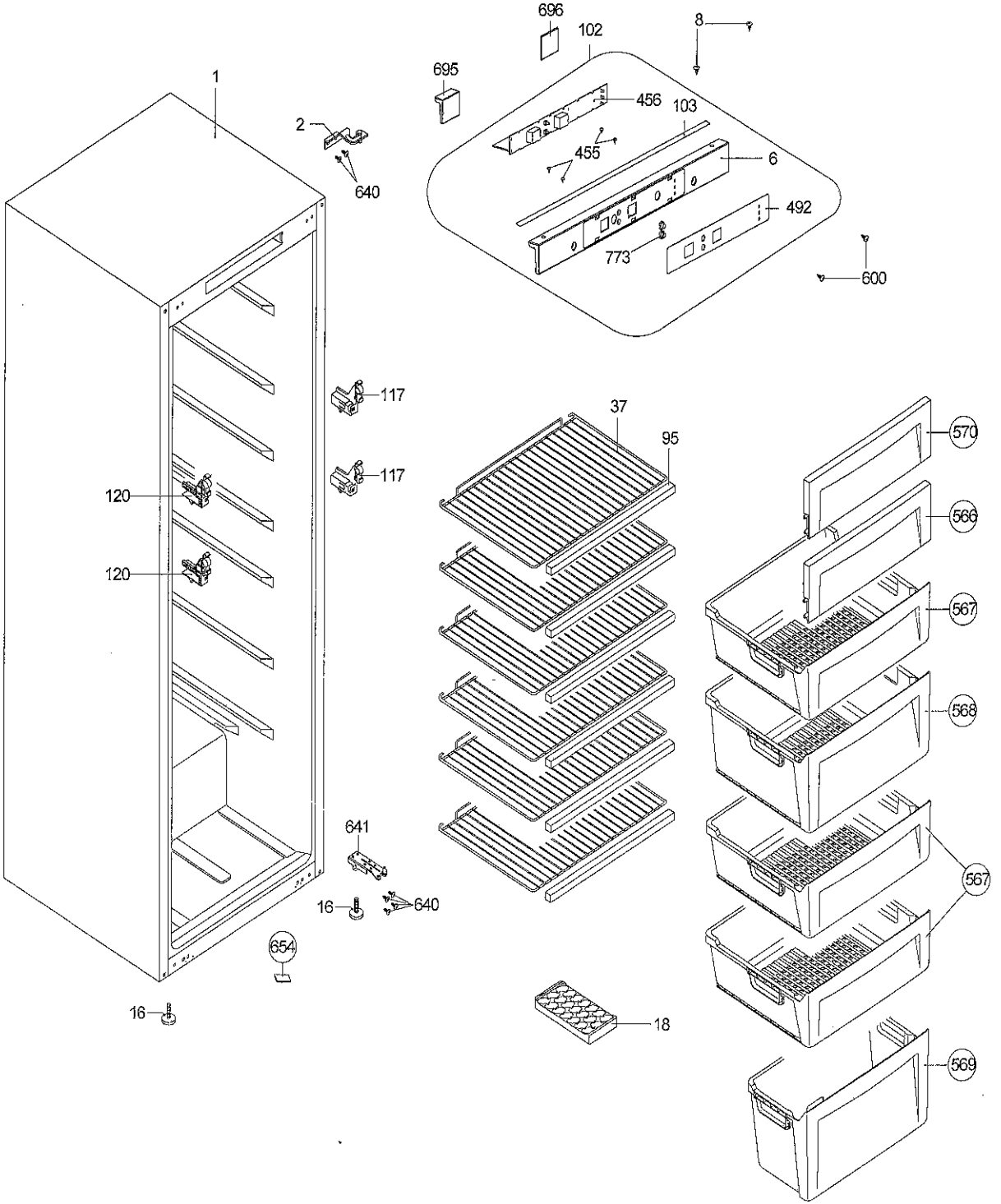
696
102
8
695
1
456
103
2
455
6
640
492
773
600
117
37
95
570
117
120
566
120
567
568
641
567
16
640
654
16
18
569

MAY 2014

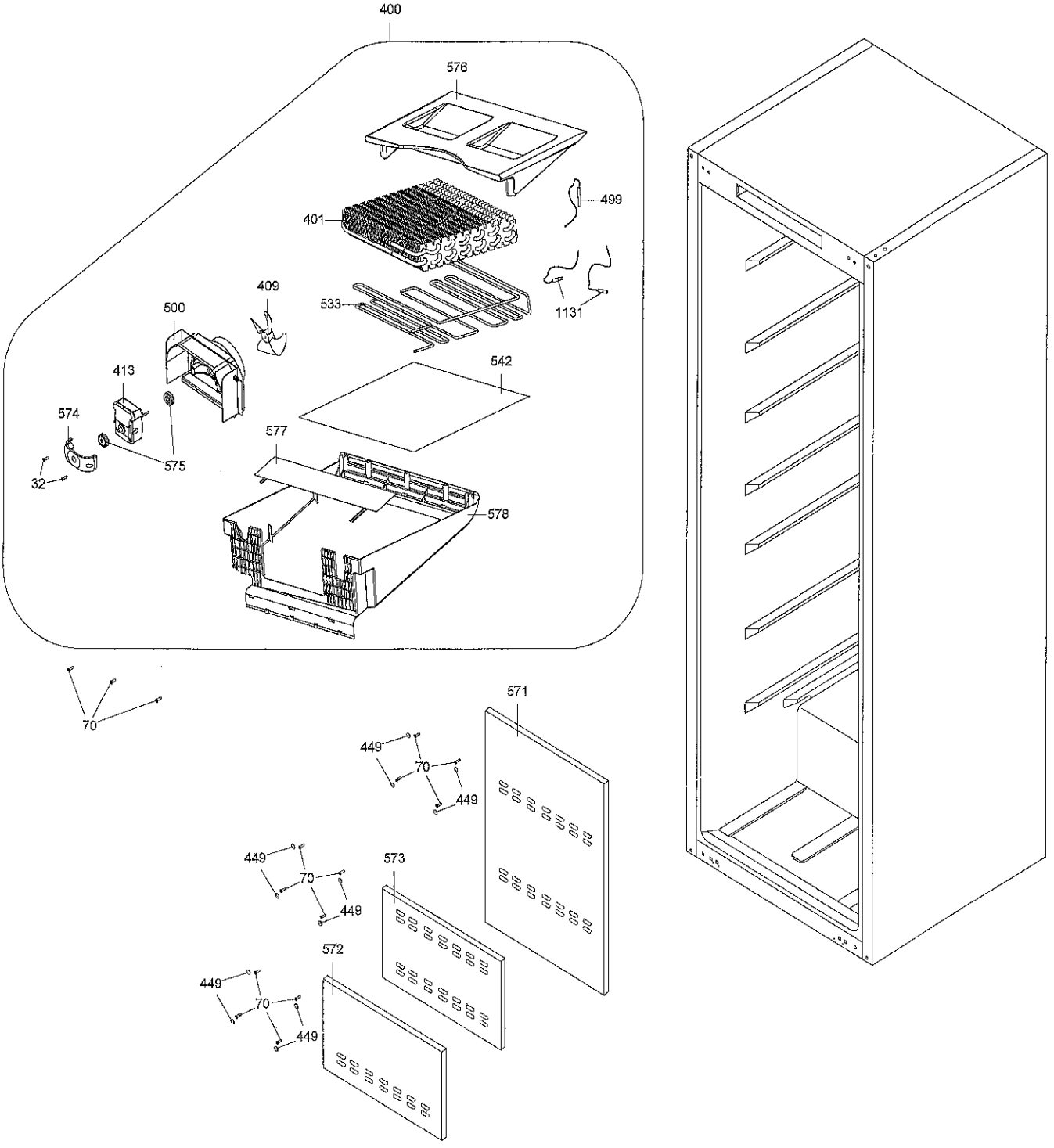
400
576
499
401
409
533
1131
500
542
413
574
577
575
32
578
70
571
449
70
449
449
70
449
573
572
449
70
449

MAY 2014

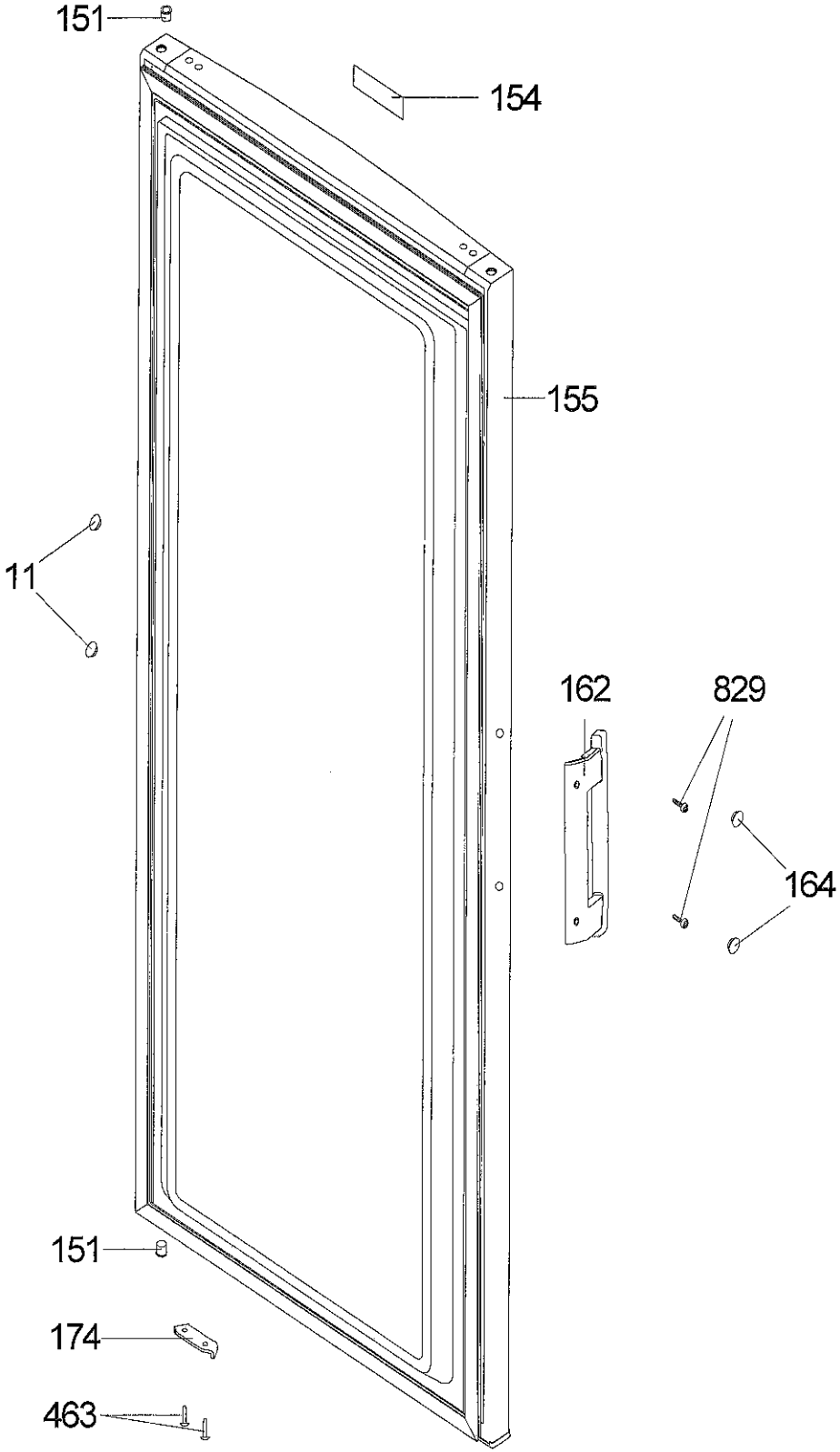

MAY 2014

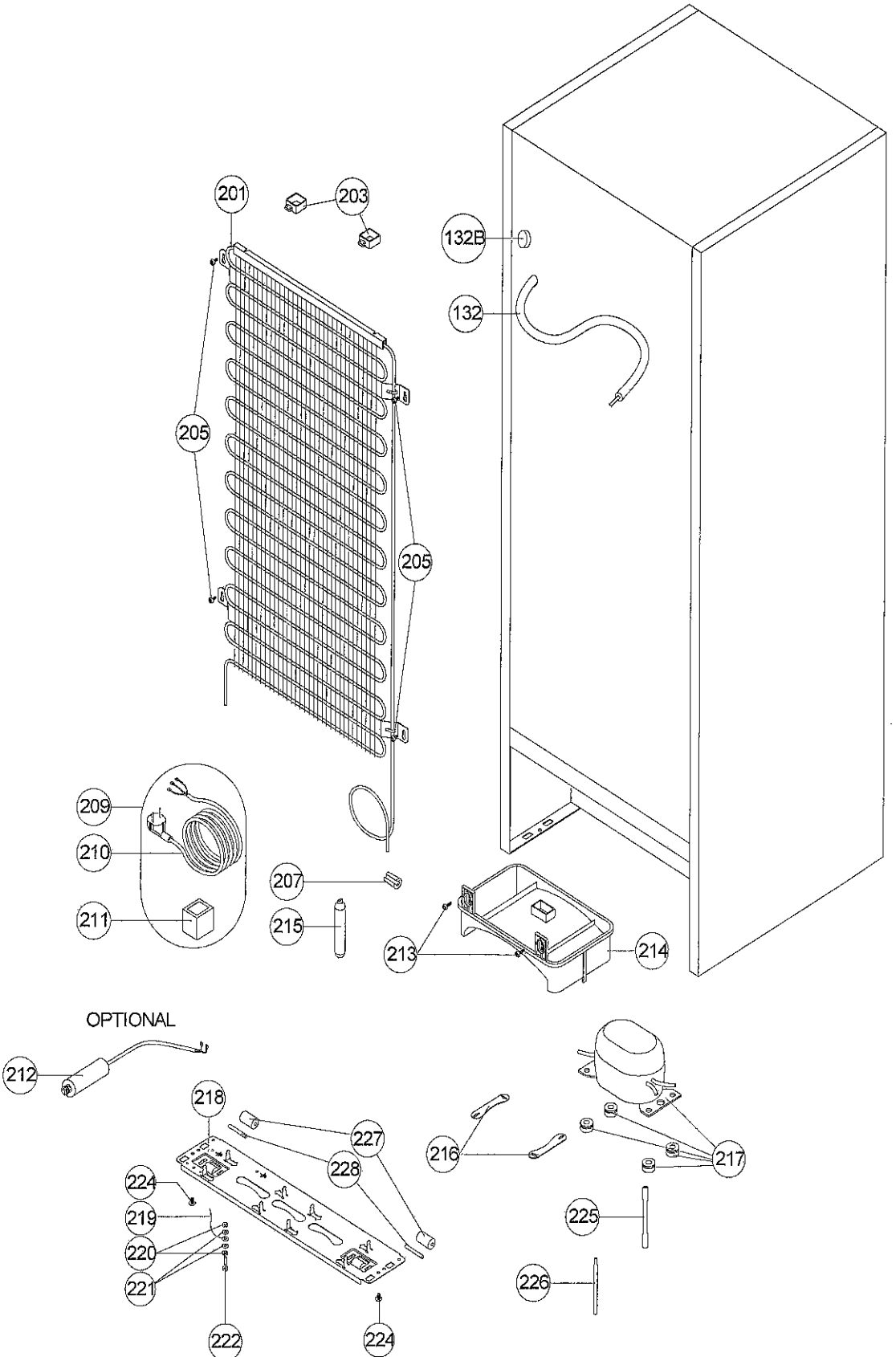
201
203
132B
132
205
205
209
210
211
207
215
213
214
OPTIONAL
212
218
227
228
224
219
220
221
222
224
216
217
225
226

MAY 2014