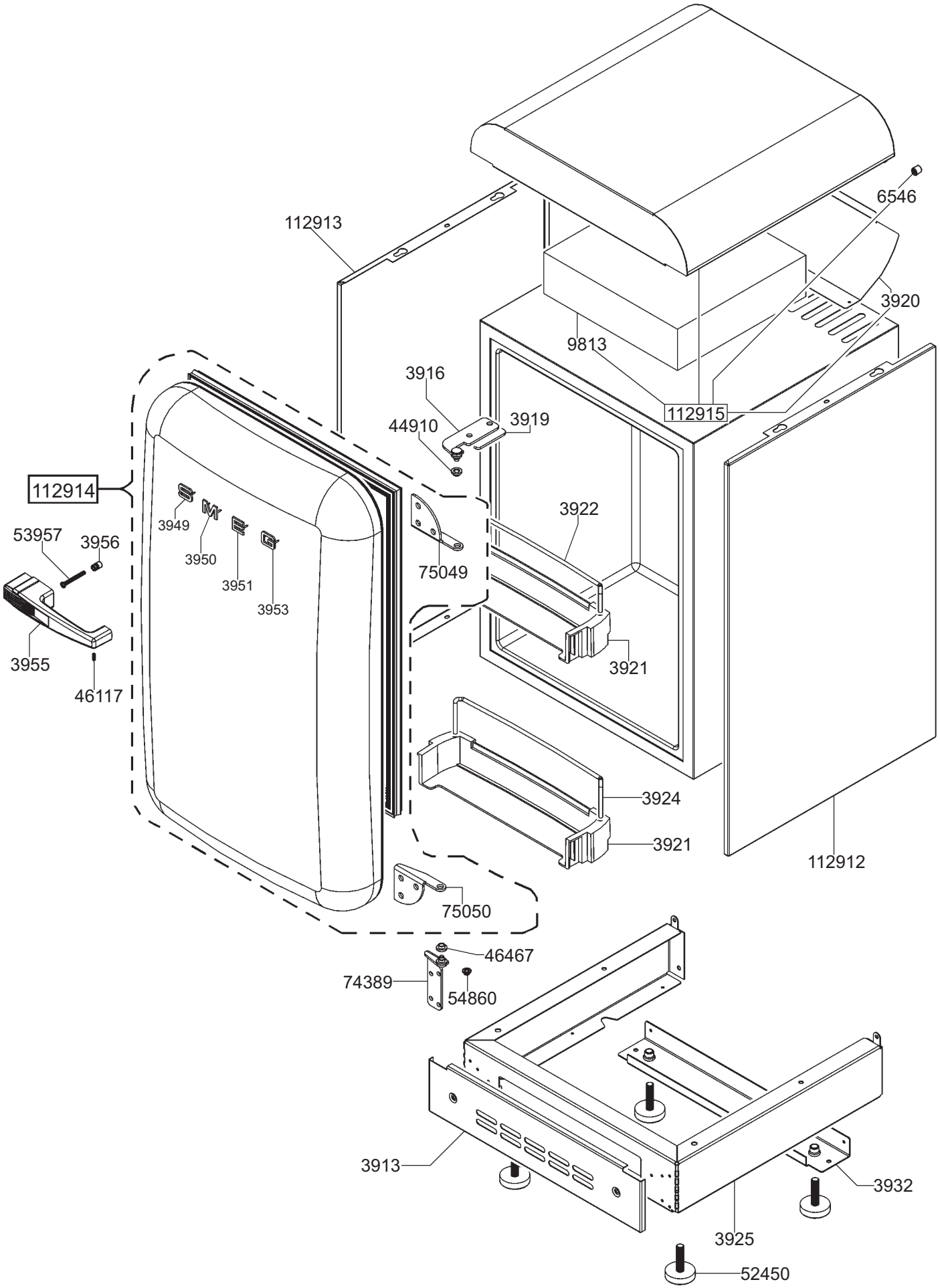
112913
6546
3920
9813
112915
3916
3919
44910
112914
3922
3949
3950
3951
3953
53957
3956
75049
3955
46117
3921
3924
3921
112912
75050
46467
74389
54860
3913
3932
3925
52450

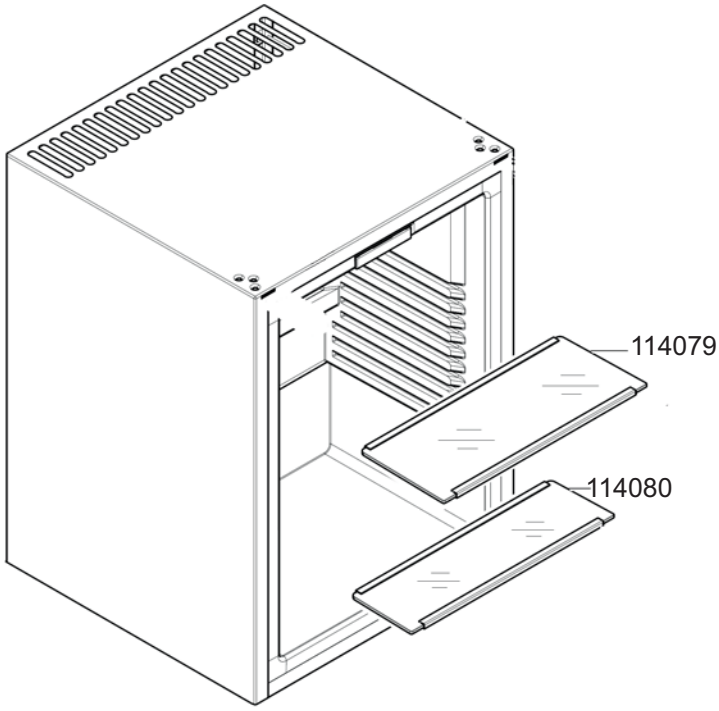
114079
114080

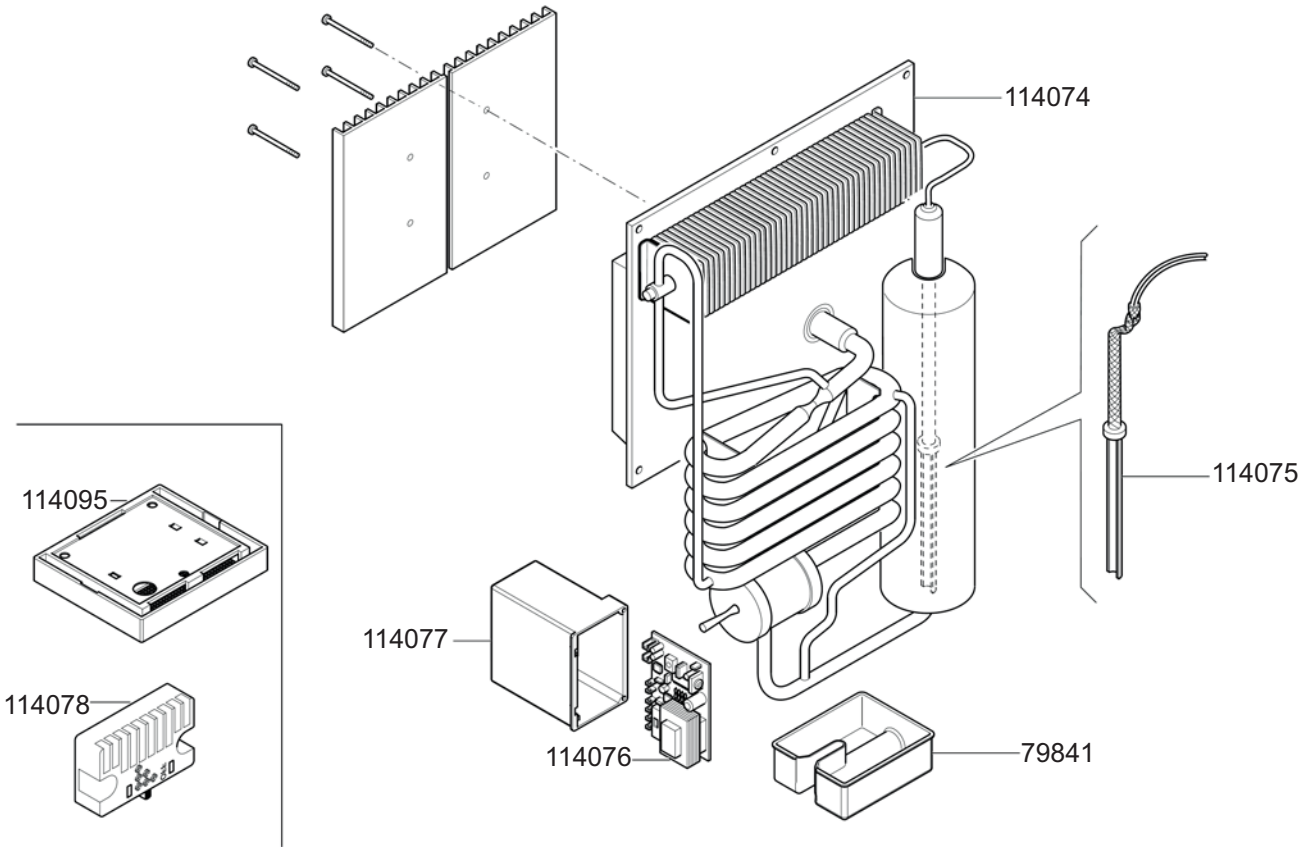
114074
114075
114095
114078
114077
114076
79841