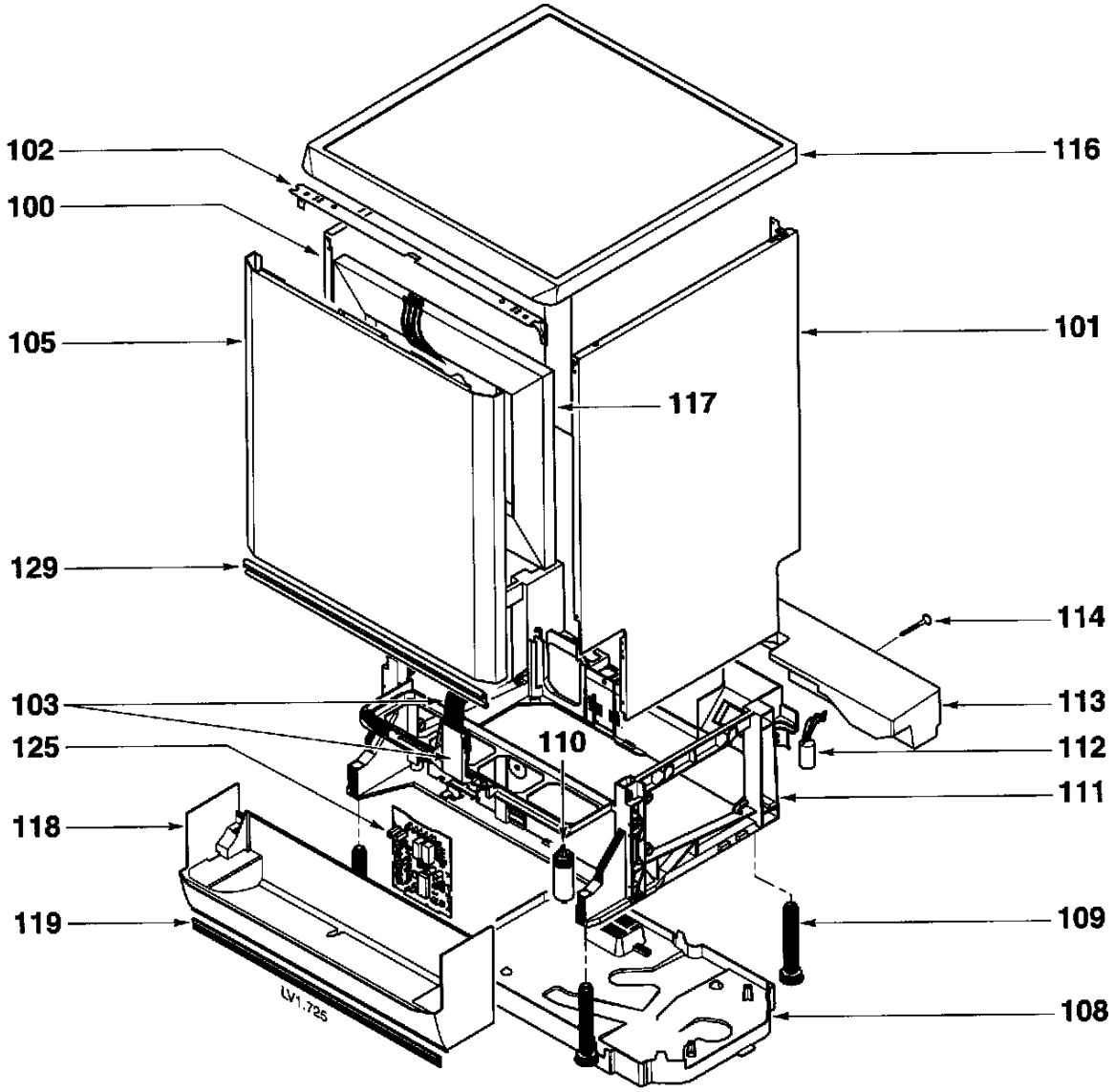
102
100
105
129
103
125
118
119
116
101
117
114
113
112
111
110
109
108
LV1.725

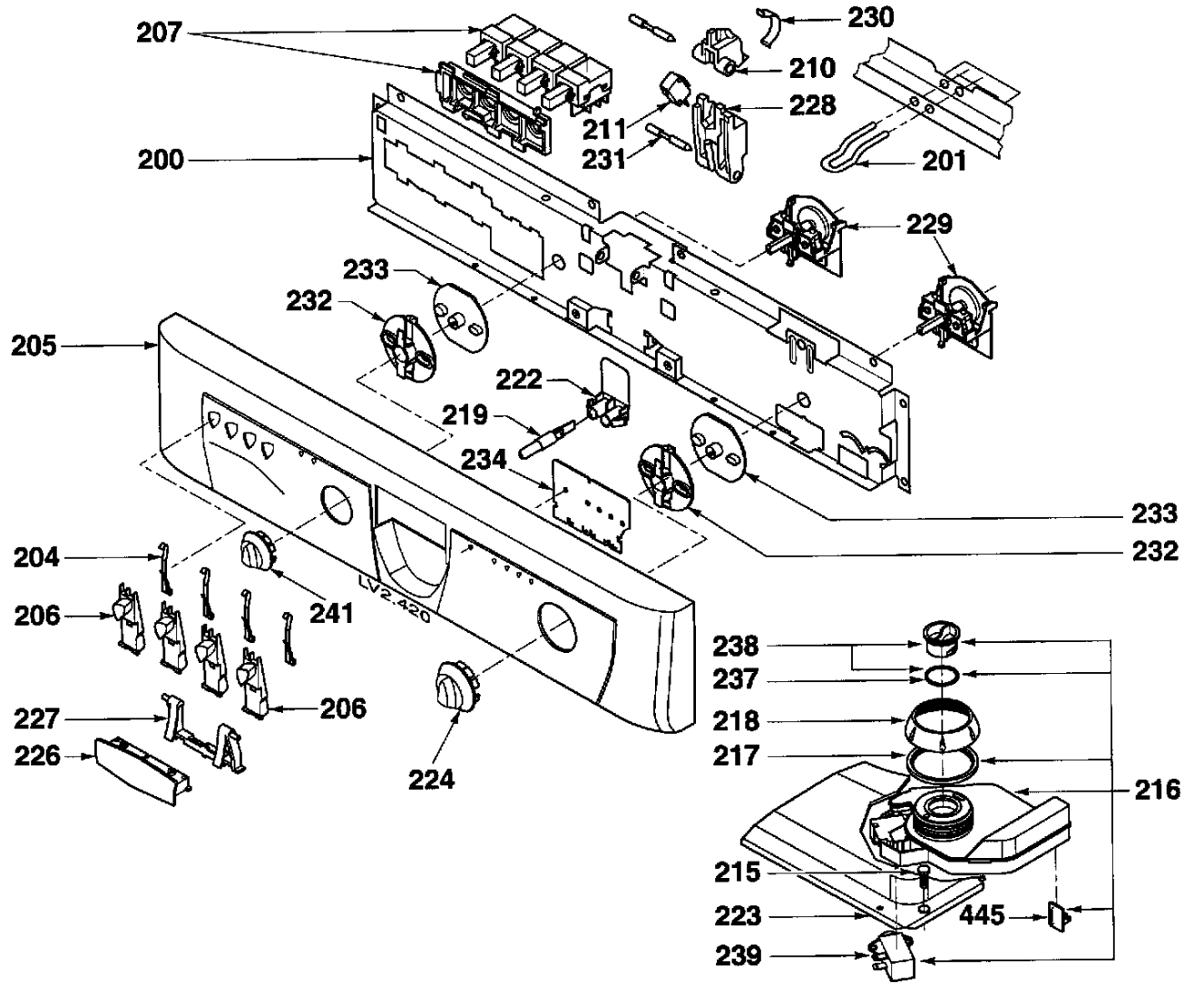
207
230
210
228
211
231
200
201
229
233
232
205
222
219
234
233
232
204
241
206
LV2.420
238
237
218
217
216
227
206
226
224
215
223
445
239

LV2.420

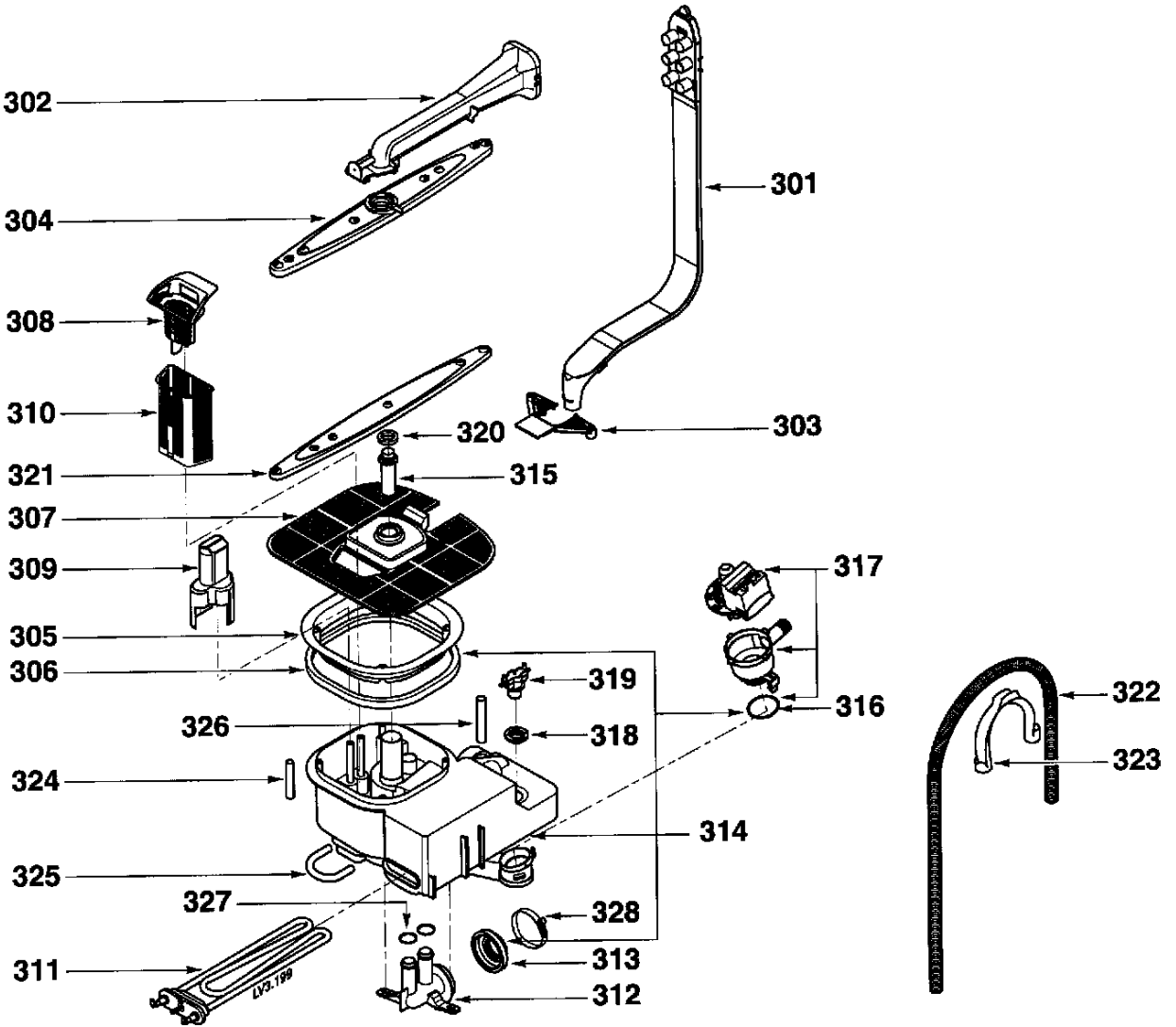
302
304
308
310
321
307
309
305
306
326
324
325
327
311
LV3.199
301
303
320
315
317
319
318
316
314
328
313
312
322
323

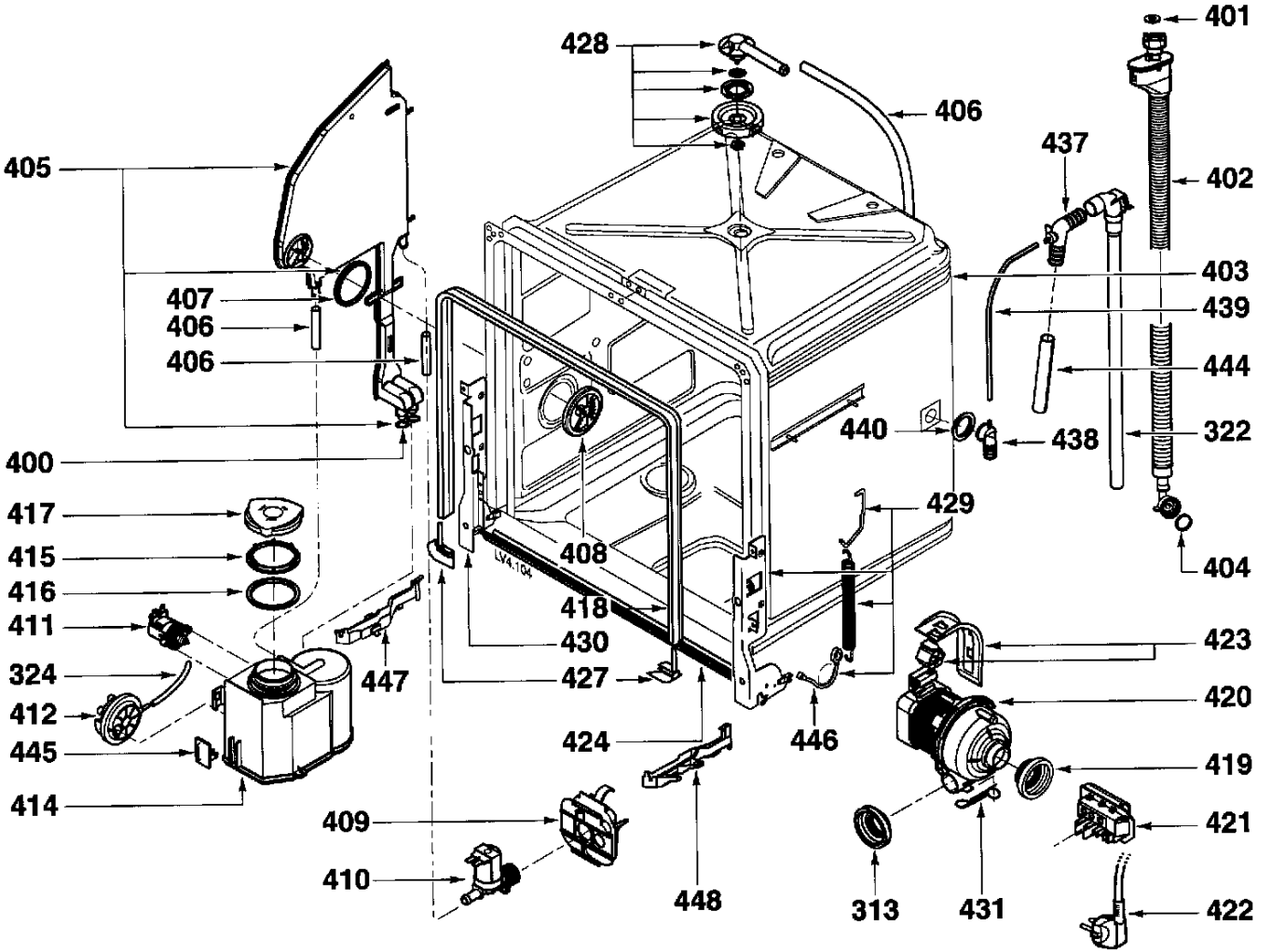
401
428
406
437
402
405
403
407
439
406
444
406
440
438
322
400
429
417
408
404
415
LV4-104
416
418
411
430
423
324
447
427
420
412
424
446
445
419
414
409
421
410
448
313
431
422

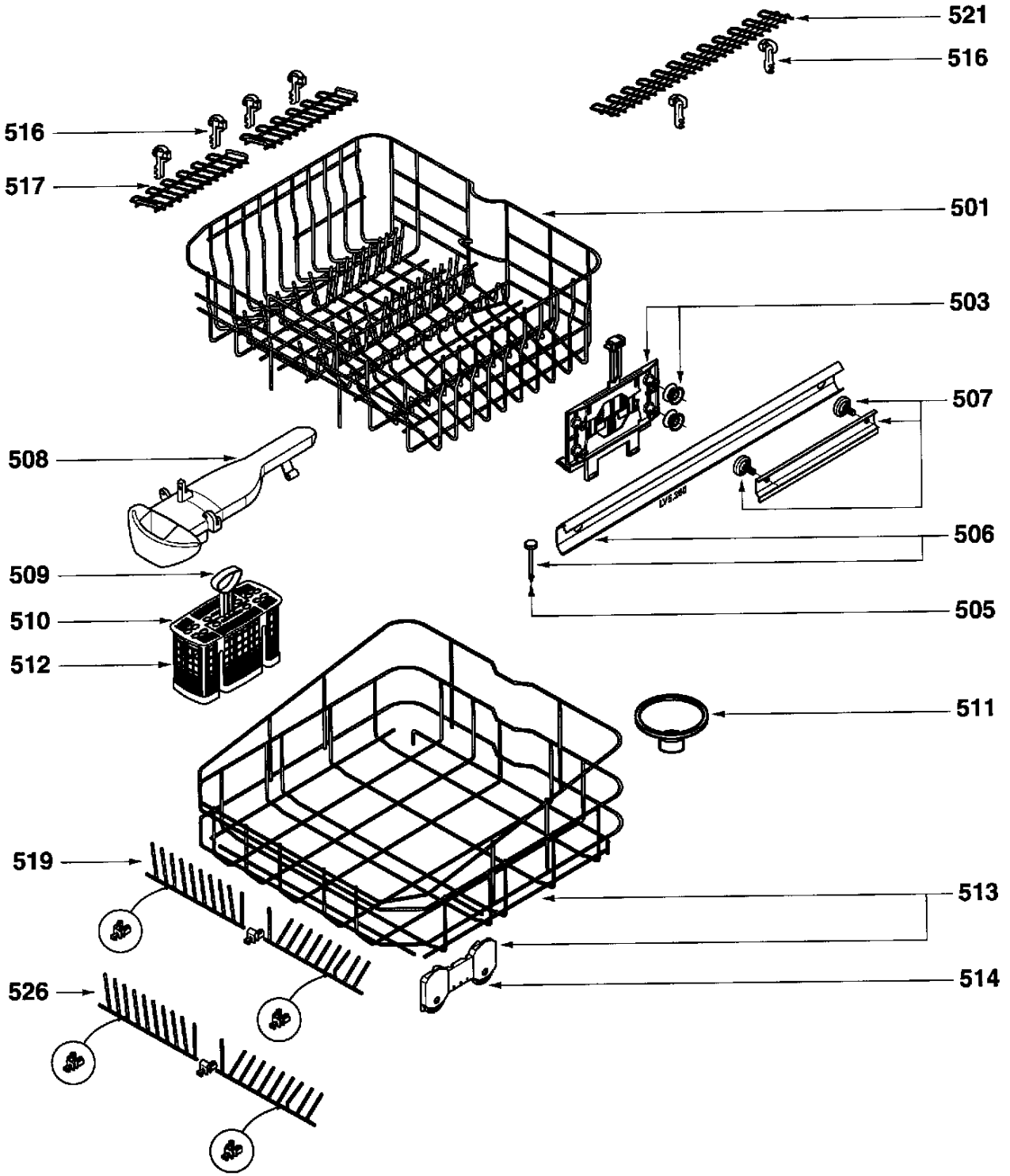
521
516
516
517
501
503
507
508
506
509
505
510
512
511
519
513
526
514