SABA

CONGÉLATEUR

Guide d'utilisation

CV253NF

Sommaire

AVANT D'UTILISER L'APPAREIL 2
Instructions de sécurité 2
À propos de la technologie Froid ventilé 4
Recommandations 4
Installation et allumage de l'appareil 5
Avant d'allumer l'appareil 6

INFORMATIONS RELATIVES À L'UTILISATION 7
Fonctionnement du réfrigérateur 7
Mode Bouton 7
Bouton de réglage 7
Réglages de la température 8
Mode Congélation rapide 8
Pendant que le mode SF est sélectionné 9
Mode Économie 9
Avertissements relatifs aux réglages de la température 10

AGENCEMENT DES DENREES DANS L'APPAREIL 11

NETTOYAGE ET ENTRETIEN 16
Dégivrage 17

TRANSPORT ET DEPLACEMENT 17

AVANT D'APPELER LE SERVICE APRÈS-VENTE 18
Mesures d'économie d'énergie 21

LES PARTIES DE L'APPAREIL ET LES COMPARTIMENTS 22
Changement du sens d'ouverture de la porte 23

PARTIE 1. AVANT D'UTILISER L'APPAREIL

Instructions de sécurité

Cet appareil est destiné à être utilisé dans des applications domestiques et analogues telles que:

- *des coins cuisines réservés au personnel dans des magasins, bureaux et autres environnements professionnels;*
- *des fermes;*
- *l'utilisation par les clients des hôtels, motels et autres environnements à caractère résidentiel;*
- *des environnements du type chambres d'hôtes.*

***MISE EN GARDE**: Maintenir dégagées les ouvertures de ventilation dans l'enceinte de l'appareil ou dans la structure d'encastrement.*

***MISE EN GARDE**: Ne pas utiliser de dispositifs mécaniques ou autres moyens pour accélérer le processus de dégivrage autres que ceux recommandés par le fabricant.*

***MISE EN GARDE**: Ne pas endommager le circuit de réfrigération.*

***MISE EN GARDE**: Ne pas utiliser d'appareils électriques à l'intérieur du compartiment de stockage des denrées, à moins qu'ils ne soient du type recommandé par le fabricant.*

Cet appareil n'est pas prévu pour être utilisé par des personnes (y compris les enfants) dont les capacités physiques, sensorielles ou mentales sont réduites, ou des personnes dénuées d'expérience ou de connaissance, sauf si elles ont pu bénéficier, par l'intermédiaire d'une personne responsable de leur sécurité, d'une surveillance ou d'instructions préalables concernant l'utilisation de l'appareil. Il convient de surveiller les enfants pour s'assurer qu'ils ne jouent pas avec l'appareil.

Si le câble d'alimentation est endommagé, il doit être remplacé par le fabricant, son service après-vente ou des personnes de qualification similaire afin d'éviter un danger.

Ne pas stocker dans cet appareil des substances explosives telles que des aérosols contenant des gaz propulseurs inflammables.

- Le gaz réfrigérant R600a qui est contenu dans le réfrigérateur est un gaz naturel et non nuisible à l'environnement, mais combustible. Il est donc important de transporter et installer votre réfrigérateur avec soin afin de ne pas endommager les conduits réfrigérants. Dans le cas d'un choc ou fuite de gaz,éviter tout contact avec une flamme ou un foyer à proximité et ventiler le local.
- Il est recommandé de ne pas utiliser des objets métalliques pointus ou autres objects artificiels pour accélérer la décongélation.
- Ne pas utiliser d'appareils électriques à l'intérieur du réfrigérateur.
- Si cet appareil sert à remplacer un vieux réfrigérateur, retirez-le ou détruisez les fermetures avant de vous débarrasser de l'appareil. Ceci permet d'éviter aux enfants de s'enfermer dans l'appareil et de mettre ainsi leur vie en danger.
- Les réfrigérateurs et congélateurs hors d'usage renferment des gaz calorifuges et réfrigérants qui doivent étre évacués correctement. Veillez à ce que l'ancien réfrigérateur soit mis au rebut correctement. Veuillez contacter les autorités locales de votre région pour obtenir des renseignements concernant la mise au rebut et les

endroits appropriés. Parfois le revendeur reprend l'ancien réfrigérateur. Assurez-vous que les tubes frigorifiques ne sont pas endommagés avant la mise à la décharge.

Remarque importante:

Important ! Avant de mettre votre appareil en route, veuillez lire attentivement ce guide d'installation et d'utilisation afin de vous familiariser plus rapidement avec son fonctionnement. Conservez cette notice d'utilisation avec votre appareil.

A la réception de l'appareil, vérifiez qu'il ne soit pas endommagé et que les pièces et accessoires soient en parfait état.

N'utilisez pas un appareil endommagé. En cas de doute, vérifiez auprès de votre vendeur.

Informations relatives à la conformité

Ce produit est conforme aux normes européennes de sécurité en vigueur relatives aux appareils électriques.

Les produits électriques et électroniques usagés ne doivent pas être jetés avec les ordures ménagères. Renseignez-vous auprès du revendeur où vous avez acheté ce produit pour obtenir la marche à suivre en matière de recyclage.

À propos de la technologie Froid ventilé

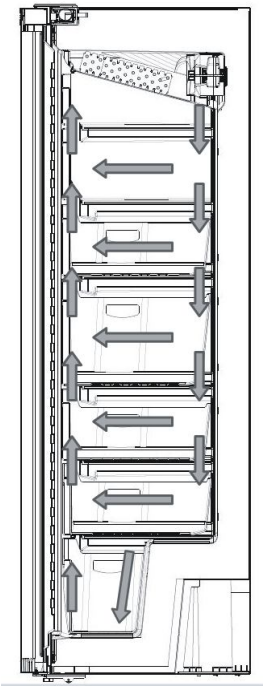

Les réfrigérateurs à froid ventilé se démarquent des autres réfrigérateurs statiques de par leur système opérationnel.

Dans les réfrigérateurs normaux, l'humidification qui pénètre lorsque la porte du compartiment réfrigérateur est ouverte et l'humidité issue des aliments entraînent une formation de cristaux. Afin de pouvoir faire fondre dans certains intervalles de temps le givre et la glace qui se produisent, les opérations suivantes doivent être effectuées: débranchement du réfrigérateur, sortie des aliments qui doivent rester congelés au cours de ce processus, nettoyage de la formation de glace dans le congélateur.

Ce qui n'est pas le cas en revanche dans les réfrigérateurs à froid ventilé. En effet, de l'air sec et froid est soufflé de manière homogène dans les compartiments de réfrigération et de congélation à un nombre de points au moyen d'un ventilateur. Grâce à l'air froid distribué de manière homogène entre les clayettes, toutes les denrées sont également gardées froides de manière appropriée et, parallèlement, l'humidification et la formation de givre ne sont pas permises.

Ainsi, votre réfrigérateur Froid ventilé, en plus d'être facile d'utilisation, a un volume considérable et une apparence esthétique.

Recommandations

Avertissement : N'utilisez pas d'appareils mécaniques ou d'autres moyens artificiels pour accélérer le processus de décongélation. N'utilisez pas d'appareils électriques dans l'espace de stockage des aliments de l'appareil. N'obstruez pas les ouvertures de ventilation de l'appareil. N'endommagez pas le circuit de liquide réfrigérant du réfrigérateur.

- Maintenez les orifices de ventilation de l'appareil dégagés. N'abîmez pas le circuit réfrigérant du réfrigérateur.

- N'utilisez pas d'adaptateurs ou de shunts qui pourraient provoquer une surchauffe ou un incendie. Ne branchez pas de câbles d'alimentation vieux ou abîmés. Ne tordez pas et ne pliez pas les câbles.
- Ne laissez pas les enfants jouer avec l'appareil. Les enfants ne doivent JAMAIS s'asseoir sur les clayettes ou s'accrocher à la porte.

- N’utilisez pas des objets métalliques tranchants pour retirer la glace sur le compartiment congélateur ; ceci pourrait perforer le circuit de réfrigération et provoquer des dommages irréversibles. Utilisez le racloir plastique fourni. Ne branchez pas la prise d’alimentation électrique avec des mains mouillées.

- Ne placez pas de conteneurs (bouteilles en verre ou boîtes en fer-blanc) de liquide dans la partie congélateur, en particulier des liquides gazeux, car ceux-ci peuvent provoquer l’explosion du conteneur pendant la congélation.

- Ne touchez pas les surfaces réfrigérantes, en particulier avec des mains mouillées, afin d’éviter le risque d’être brûlé ou blessé. Ne mangez pas de la glace qui vient juste d’être sortie du congélateur.
- Si le cordon d’alimentation électrique est endommagé, il doit être remplacé par le fabricant ou son prestataire de service, ou encore par un professionnel agrée.
- **Lorsque la porte du réfrigérateur est fermée, un vide s’installe. Patientez environ 1 minute avant de la rouvrir.**
- Cet appareil n'est pas prévu pour être utilisé par des personnes (y compris les enfants) dont les capacités physiques, sensorielles ou mentales sont réduites, ou des personnes dénuées d'expérience ou de connaissance, sauf si elles ont pu bénéficier, par l'intermédiaire d'une personne responsable leur sécurité, d'une surveillance ou d'instructions préalables concernant l'utilisation de l'appareil.
- Si le cordon d’alimentation est endommagé, il doit être remplacé par le fabriquant ou par un agent de maintenance ou une personne dûment qualifiée.

Installation et allumage de l’appareil

Avertissement ! Cet appareil doit être branché à une borne de mise à la terre. Lors de l'installation de l'appareil, veillez à ce que le câble d'alimentation ne soit pas coincé dessous, dans quel cas ce dernier serait endommagé.

- Avant de le mettre sous tension, vérifiez que le voltage du système électrique de votre maison corresponde à celui figurant sur la plaque signalétique de l’appareil.
- Cet appareil est conçu pour fonctionner avec le courant secteur de 220-240 V et 50 Hz. Vous pouvez recevoir de l’aide du service pour installer et brancher votre appareil.
- Si les prises ne correspondent pas, remplacez la prise murale par une prise adaptée (minimum 16 A). Insérez la fiche dans une prise dotée d’une connexion de terre efficace. Si la prise ne comporte pas de contact de terre ou la fiche ne correspond pas, nous vous conseillons d’appeler un électricien agréé pour vous assister.
- La fiche devrait être accessible après le positionnement de l’appareil.
- Le fabricant n’est pas responsable du non respect de la connexion de terre telle que décrite dans ce livret.
- Ne placez pas l’appareil à la lumière directe du soleil. Votre réfrigérateur ne doit pas s’utiliser en plein air et être exposé à la pluie.

- Placez le réfrigérateur à l'écart de toutes sources de chaleur et dans un endroit bien ventilé. Le réfrigérateur doit être à une distance d'au moins 50 cm des radiateurs, poêles à gaz et à charbon, 5 cm des radiateurs électriques. Laissez un écart d'au moins 15 cm au-dessus de l'appareil.

- Placez les butées murales en plastique sur le condensateur situé à l'arrière du réfrigérateur afin d'éviter qu'il ne repose sur le mur et ainsi garantir de bonnes performances.

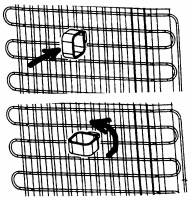

- Ne posez aucun objet lourd ou plusieurs objets sur l'appareil.
- Dans le cas où le réfrigérateur est installé près d'un autre réfrigérateur ou d'un congélateur, prévoyez une distance d'au moins 2 cm pour éviter la condensation.
- L'appareil doit être posé soigneusement sur une surface plane. Sur des surfaces inclinées, utilisez les deux pieds avant afin de rétablir l'équilibre.
- Nettoyez l'extérieur de l'appareil et l'intérieur des accessoires avec une solution d'eau et de savon liquide et l'intérieur de l'appareil à l'eau tiède additionnée de bicarbonate de sodium. Une fois séchés, remettez en place les accessoires.
- L'utilisation du présent appareil n'est pas destinée aux personnes (y compris les enfants) ne disposant pas de toutes leurs facultés physiques, sensorielles, mentales, ou encore ne jouissant pas d'une certaine expérience et de connaissances appropriées, à moins d'avoir été sous un éventuel contrôle, ou d'avoir reçu des instructions relatives à l'utilisation de l'appareil auprès d'une personne responsable de leur sécurité. Les enfants doivent se faire aider pour s'assurer qu'ils ne s'en servent pas pour jouer.
- Si le cordon d'alimentation électrique est endommagé, il doit être remplacé par le fabricant ou son prestataire de service, ou encore par un professionnel agréé.

Avant d'allumer l'appareil

- Afin d'assurer un bon fonctionnement de l'appareil, patientez 3 heures avant de l'activer.
- Lors de la mise en marche initiale, il peut se dégager une odeur. Celle-ci disparaîtra lorsque l'appareil aura commencé à se refroidir.

PARTIE 2. INFORMATIONS RELATIVES À L'UTILISATION

Fonctionnement du réfrigérateur

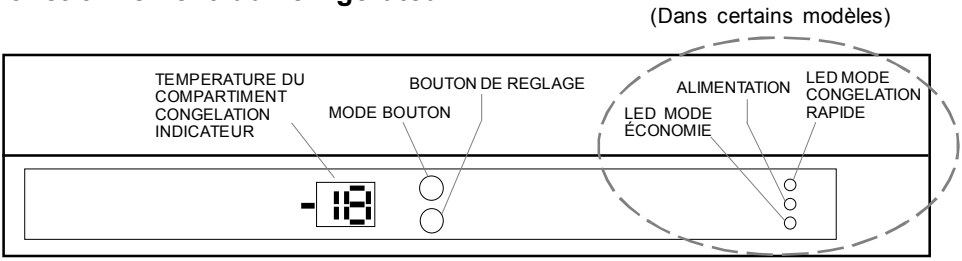

Mode Bouton

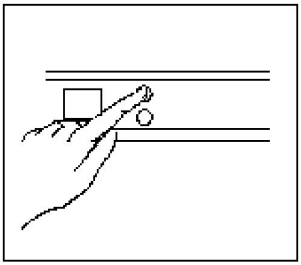

- Le mode Bouton sert à basculer entre l'indicateur du compartiment Congélateur, la led mode Congélation rapide et la Led Mode Économie.
- Un déclic du bouton 1 entraîne le clignotement de l'indicateur du compartiment Congélateur.
- La valeur définie peut à présent être modifiée.
- Un déclic du bouton 2 entraîne le clignotement de la Led du mode Congélation rapide.
- Un déclic du bouton 3 entraîne le clignotement de la Led du mode Économie.

Bouton de réglage

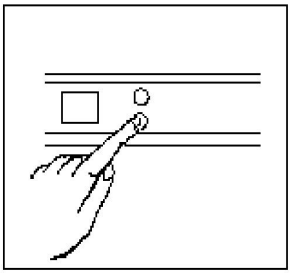

- La température du compartiment Congélateur ou du compartiment Réfrigérateur peut être réglée une fois le compartiment approprié sélectionné à l'aide du bouton Mode.

Réglages de la température

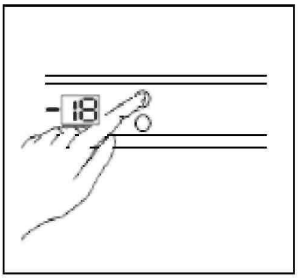

- La valeur de la température de démarrage affiche -18°C sur l'indicateur de réglage du compartiment Congélateur.
- Appuyez une fois sur le bouton Mode.
- Lorsque vous cliquez sur ce bouton, la valeur définie actuelle clignotera au niveau de l'indicateur du compartiment Congélateur.
- Avec chaque clic du bouton de réglage pendant le clignotement de l'indicateur, la valeur de l'indicateur du compartiment de congélation passe à une valeur plus froide.

(-16ºC, -17ºC, -18ºC, -19ºC, -20ºC, -21ºC, -22ºC, -23ºC, -24ºC)

- Lorsque la valeur de réglage requise est atteinte, patientez 5 secondes pour que la valeur indiquée soit active ; votre réfrigérateur commencera alors à fonctionner selon cette nouvelle valeur.
- Si vous continuez à appuyer sur le bouton Congélateur après avoir vu -24°C (température de refroidissement maximal), il commencera à partir de -16°C

Quand régler?	Temp. interne
Lorsqu'une petite quantité d'aliments est conservée	-16^{0}C,-17^{0}C
Pendant une utilisation normale	-18^{0}C,-19^{0}C,-20^{0}C,-21^{0}C
Lorsqu'une grande quantité d'aliments est conservée	-22^{0}C,-23^{0}C,-24^{0}C

Mode Congélation rapide

- Pour congeler beaucoup de denrées
- Pour congeler des denrées prêts à la consommation
- Pour congeler rapidement les aliments
- Pour conserver les aliments saisonniers pendant longtemps

Comment utiliser;

- Appuyez sur le bouton Mode jusqu'à ce que le mode Congélation rapide s'allume
- Lorsque la led du mode Congélation rapide clignote, si vous n'appuyez sur aucun bouton en 5 secondes, un bip sera émis et le mode sera activé.
- Pendant que le mode Congélation rapide est actif, les lettres « SF » seront lues sur l'indicateur du compartiment Congélateur.

Pendant que le mode SF est sélectionné

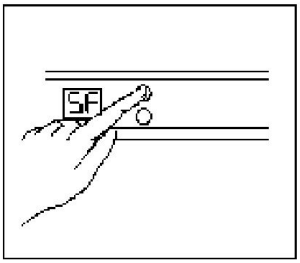

- Si vous appuyez une fois sur le bouton Mode et patientez 5 secondes, le mode Congélation rapide sera alors annulé et le compartiment Congélateur commencera à fonctionner avec ses valeurs précédemment réglées.
- Si vous appuyez une fois sur le bouton Mode et la valeur définie est choisie pendant le clignotement de l'indicateur , cette valeur définie peut alors être modifiée, une fois ladite valeur définie et une durée de 5 secondes écoulée, le compartiment de congélation commence alors à fonctionner avec cette valeur.
- Si vous appuyez 3 fois sur le bouton Mode, la Led du mode Économie commence à clignoter. Si vous attendez pendant 5 secondes, la congélation rapide sera annulée et le mode Économie sera activé.

Remarque:

- Le mode "Super Congélation" sera annulé automatiquement après 24 heures ou lorsque la température du capteur de congélation tombe en dessous de -32°C.
- Si le mode Super Freeze prend fin automatiquement, le voyant SF continuera à s'allumer. Il suffit d'appuyer sur le bouton MODE pour éteindre le voyant SF.

Mode Économie

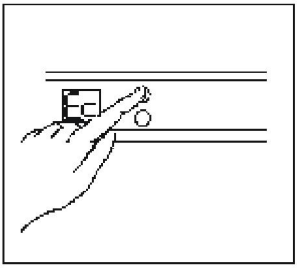

Les compartiments Congélateur et réfrigérateur fonctionnent selon les conditions économiques spécifiées sur le circuit de commande.

Quand utiliser;

- Lorsque vous voulez que votre réfrigérateur fonctionne de manière économique.

Comment utiliser;

- Appuyez sur le bouton Mode jusqu'à ce que la Led mode Économie s'allume (3 fois).
- Lorsque la led du mode Économie clignote, si vous n'appuyez sur aucun bouton, un bip sera émis et le mode sera activé.
- Pendant ce mode, les compartiments de congélation et de réfrigération fonctionneront à une valeur de température spéciale réglée sur le circuit de commande.

Pendant que le mode Économie est sélectionné :

Si vous appuyez 1 fois sur le bouton Mode, la Led du mode Économie commence à clignoter. Si vous attendez 5 secondes, le mode Économie sera annulé et les compartiments de refroidissement et de congélation commenceront à fonctionner avec les valeurs précédemment réglées.

Si vous cliquez deux fois sur le bouton Mode et attendez pendant 5 secondes, le mode Économie sera annulé et le mode Vacances activé.

Pendant que le mode Économie est actif, aucune opération autre que l'annulation du mode Économie et la transition vers le mode Vacances ne peut être effectuée. Pour modifier la valeur définie du compartiment Congélateur ou Réfrigérateur, le mode Économie doit d'abord être annulé. Ensuite, la valeur réglée de tout compartiment peut être modifiée telle que définie dans les pages précédentes.

Avertissements relatifs aux réglages de la température

- Vos réglages de température resteront encore valides au cours de toutes les pannes électriques.
- Ne passez pas à un autre réglage à moins d'avoir fini avec un réglage
- Le réglage de la température doit être effectué en tenant compte des paramètres suivants : la fréquence d'ouverture et de fermeture de la porte du congélateur, la quantité d'aliments conservée, et la température ambiante dans laquelle le réfrigérateur se trouve.
- Selon la température ambiante, votre réfrigérateur doit fonctionner de manière ininterrompue jusqu'à 24 heures afin de refroidir complètement une fois branché pour la première fois.
- Au cours de cette période, évitez d'ouvrir fréquemment les portes de votre réfrigérateur et de le remplir exagérément.
- Pour éviter d'endommager le compresseur de votre réfrigérateur lorsque vous voulez le redémarrer après l'avoir débranché ou après y avoir rétabli le courant électrique, il y existe une fonction qui fait fonctionner votre appareil après 5 minutes. Votre réfrigérateur recommencera à fonctionner normalement après 5 minutes.

PARTIE 3. AGENCEMENT DES DENREES DANS L'APPAREIL

- Le congélateur est utilisé pour la conservation à long terme des aliments surgelés ou congelés, et pour fabriquer des glaçons.
- Ne placez pas d'aliments frais ou chauds près des aliments congelés. Ils pourraient les décongeler.
- Lorsque vous congelez des aliments frais (viande, poisson et préparations), divisez-les en portions utilisables en une fois.
- **Charge maximale;** si vous souhaitez placer de grandes quantités de nourriture et utiliser la contenance nette maximale, vous pouvez retirer les tiroirs (en dehors de celui du fond). Vous pouvez ainsi stocker les éléments en vrac sur les étagères.
- **Pour stocker les aliments congelés;** suivez toujours les instructions indiquées sur les emballages des aliments congelés et si aucune information n'est fournie, ne conservez pas les aliments plus de 3 mois après la date d'achat.
- **Lorsque vous achetez des aliments surgelés,** vérifiez qu'ils ont été congelés à des températures adéquates et que l'emballage est intact.
- Les aliments congelés doivent être transportés dans des emballages appropriés pour maintenir la qualité de la nourriture et doivent être replacés au congélateur le plus tôt possible.
- Si l'emballage d'un aliment congelé semble être humide et anormalement gonflé, il est probable qu'il a été stocké auparavant à une température non adéquate et que le contenu en a été altéré.
- **La durée de conservation des aliments congelés** dépend de la température ambiante, du réglage du thermostat, de la fréquence d'ouverture de la porte, du type d'aliment et de la durée de transport du magasin jusqu'à la maison. Respecter toujours les instructions d'utilisation figurant sur le conditionnement et ne dépassez jamais la durée de stockage indiquée.
- Veuillez utiliser le compartiment congélateur de votre réfrigérateur pour conserver l'aliment surgelé pendant longtemps et pour produire de la glace.
- Si vous comptez utiliser le réfrigérateur avec une capacité de congélation maximale :
- Utilisez le mode "Super Congélation" après avoir déplacé l'aliment congelé du panier supérieur vers d'autres paniers. 24 heures après, votre réfrigérateur quittera le mode "Super Congélation" automatiquement. Mettez les aliments que vous voulez congeler sur le panier supérieur du compartiment congélateur sans toutefois excéder la capacité de congélation de votre appareil. (Votre réfrigérateur a la capacité de congeler 15 kg à 25°C et 14 kg à 32°C) Activez à nouveau le mode « Super Congélation ». Vous pouvez mettre votre aliment tout près de l'autre aliment congelé après congélation de ce dernier (pendant au moins 24 heures après la deuxième activation du mode « Super Congélation »).

Si vous voulez congeler environ 3 kg d'aliments:

Il suffit de mettre séparément votre denrée de l'autre aliment congelé et d'activer le mode "Super Congélation". Vous pouvez mettre votre aliment tout près de l'autre aliment congelé après congélation de ce dernier (pendant au moins 24 heures).

- Veuillez ne pas mettre l'aliment à congeler tout près de ceux qui l'ont déjà été.

- Vous devez congeler les aliments qui doivent l'être (viande, viande découpée, poisson, etc.) en les divisant en portions de sorte qu'ils soient consommés en une seule fois.
- Veuillez ne pas congeler à nouveau les aliments déjà congelés une fois que ceux-ci se sont dégelés. Ce geste pourrait représenter un danger pour votre santé dans la mesure où vous courrez le risque d'être victime d'une intoxication alimentaire.
- Ne mettez pas d'aliments chauds dans votre congélateur avant que ceux-ci ne se soient refroidis. Vous provoquerez ainsi la putréfaction des autres aliments déjà congelés à l'intérieur du congélateur.
- Lorsque vous achetez des aliments congelés, assurez-vous qu'ils ont été conservés dans des conditions adéquates et que leur emballage n'est pas déchiré.
- Lors de la conservation de l'aliment congelé, les conditions de conservation figurant sur le conditionnement doivent sans doute être observées. En l'absence d'explication, l'aliment doit être consommé dans l'intervalle de temps le plus court possible.
- Si l'emballage de l'aliment congelé a été humidifié et dégage une odeur entêtante, ceci pourrait donner à penser que l'aliment a été conservé par le passé en deçà de bonnes conditions et a pourri. N'achetez pas de tels aliments !
- Les durées de conservation des aliments congelés changent selon la température ambiante, les ouvertures et fermetures fréquentes de la porte, les réglages du thermostat, le type d'aliment, et la période de temps écoulée à partir du moment où l'aliment a été acheté jusqu'à celui où il s'est retrouvé dans le congélateur. Veuillez toujours respecter les instructions figurant sur le conditionnement et ne jamais dépasser la durée de conservation indiquée.

Pour les modèles A+:

- S'il se produit une coupure d'alimentation ou un dysfonctionnement, n'ouvrez pas la porte. Ceci aidera à maintenir la température à l'intérieur du congélateur, garantissant que les aliments sont conservés durant environ 9,5 heures à une température ambiante de 25°C, et environ 8 heures à 32°C. Ne re-congelez pas un aliment en train de décongeler ou qui a déjà été décongelé. Ces aliments doivent être cuisinés et consommés.

VIANDES ET POISSONS	Préparation	Durée de conservation (mois)	Durée de décongélation à température ambiante (heures)
Bifteck	Emballé dans un sachet	6-10	1-2
Viande d'agneau	Emballé dans un sachet	6-8	1-2
Rôti de veau	Emballé dans un sachet	6-10	1-2
Cubes de veau	En petits morceaux	6-10	1-2
Cubes de brebis	En morceaux	4-8	2-3
Viande découpée	En forme de paquets aplatis aux extrémités sans être épicés	1-3	2-3
Abats (entiers)	En morceaux	1-3	1-2
Saucisse/salami	Il doit être emballé même s'il est pelliculé	1-2	Jusqu'à ce qu'il soit bien dégivré
Poulet et dinde	Emballé dans un sachet	7-8	10-12
Oie/canard	Emballé dans un sachet	4-8	10
Chevreuil, sanglier, lapin	Portions de 2,5 kg et sans os	9-12	10-12
Poisson d'eau douce, truite, carpe, thon, silure	Il doit être lavé et séché après un bon nettoyage et écaillage à l'intérieur. De même, la queue et les parties de tête doivent être coupées à l'endroit nécessaire.	2	Jusqu'à ce qu'il soit bien dégivré
Poisson maigre, bars, turbots, soles		4-8	Jusqu'à ce qu'il soit bien dégivré
Poissons gras, bonites, maquereaux, morues, anchois		2-4	Jusqu'à ce qu'il soit bien dégivré
Crustacés	Nettoyés et ensachés	4-6	Jusqu'à ce qu'il soit bien dégivré
Caviar	Dans son emballage, à l'intérieur d'une tasse en aluminium ou en plastique	2-3	Jusqu'à ce qu'il soit bien dégivré
Escargot	Dans de l'eau salée, à l'intérieur d'une tasse en aluminium ou en plastique	3	Jusqu'à ce qu'il soit bien dégivré

Remarque: Les plats congelés doivent être cuisinés comme des produits frais une fois décongelés. Si la viande n'a pas été cuite après dégivrage, il ne sera plus jamais congelé.

FRUITS ET LEGUMES	Préparation	Durée de conservation (mois)	Durée de décongélation à température ambiante (heures)
Choux-fleurs	Retirez les feuilles, divisez-les en parties et conservez-les dans de l'eau contenant un peu de citron	10-12	Peut être utilisé sans attendre son dégivrage
Haricots verts, haricots à écosser	Lavez-les et coupez-les en tous petits morceaux	10-13	Peut être utilisé sans attendre son dégivrage
Pois	Écaillez et lavez-les	12	Peut être utilisé sans attendre son dégivrage
Champignons et asperges	Lavez-les et coupez-les en tous petits morceaux	6-9	Peut être utilisé sans attendre son dégivrage
Choux	Proprement	6-8	2-A température ambiante
Aubergines	Coupez en morceaux de 2 cm après le lavage	10-12	Peut être utilisé sans attendre son dégivrage
Maïs	Nettoyez-le et nettoyez ses grains ou avec son épi	12	Peut être utilisé sans attendre son dégivrage
Carottes	Nettoyez-les et coupez-les en morceaux	12	Peut être utilisé sans attendre son dégivrage
Piments	Pour enlever la tige, divisez-la en deux et séparez-en les graines	8-10	Peut être utilisé sans attendre son dégivrage
Epinards	lavés	6-9	2-A température ambiante
Pommes et poires	Découpez-les tout en épluchant leurs peaux	8-10	5-Dans le réfrigérateur
Abricots, pêches	Divisez-les en deux parties égales et enlevez-en les noyaux	4-6	4-Dans le réfrigérateur
Fraises - framboises	Lavez et nettoyez-les	8-12	2-A température ambiante
Fruits cuits	A l'intérieur d'une tasse avec 10% de sucre	12	4-A température ambiante
Prunes, cerises, cerises griottes	Lavez-les et enlevez-en les tiges	8-12	5-7 – Dans la température ambiante

Produits laitiers et		Préparation	Durée de conservation (mois)	Conditions de conservation
Lait			2-3	Homogènes uniquement
Fromages – autres que les fromages blancs		En forme de tranches	6-8	Ils peuvent être conservés dans leurs emballages originaux pour une période de conservation courte Ils doivent par ailleurs être emballés dans un sachet plastique pour une conservation à long terme.
Beurre, margarine		Dans son emballage	6	
Oeufs*	Blancs d'oeuf		10-12	Dans une tasse fermée
	Oeufs battus (jaune - blanc)	Bien mélangés, une pincée de sel ou de sucre pour éviter que l'aliment ne devienne trop épais	10	Dans une tasse fermée
	Jaune d'oeufs	Bien mélangés, une pincée de sel ou de sucre pour éviter que l'aliment ne devienne trop épais	8-10	Dans une tasse fermée

* Les oeufs doivent être congelés avec la coquille. Le blanc et le jaune de l'œuf doivent être conservés séparément ou bien mélangés.

	Durée de conservation (mois)	Durée de décongélation à température ambiante (heures)	Durée de décongélation dans le four (en minutes)
Pain	4-6	2-3	4-5 (220-225°C)
Biscuits	3-6	1-1,5	5-8 (190-200°C)
Tarte	1-3	2-3	5-10 (200-225°C)
Tourte	1-1,5	3-4	5-8 (190-200°C)
Pâtisserie phyllo	2-3	1-1,5	5-8 (190-200°C)
Pizza	2-3	2-4	15-20 (200°C)

Le goût de certaines épices découvertes dans des aliments cuisinés (anis, basilique, cresson de fontaine, vinaigre, épices assorties, gingembre, ail, oignon, moutarde, thym, marjolaine, poivre noir, saucisse, etc.) change et ils prennent un goût fort lorsqu'ils sont conservés pendant longtemps. Ainsi, l'aliment congelé doit recevoir une petite quantité d'épices ou l'épice souhaitée doit être ajoutée après dégivrage dudit aliment.

La période de conservation de l'aliment dépend de l'huile utilisée. Les huiles appropriées sont les suivantes : la margarine, le veau blanc, l'huile d'olive et de beurre. De l'autre côté, les huiles non convenables sont les huiles d'arachide, les huiles d'arachide, et la graisse de porc. Les aliments en liquide doivent être congelés dans des tasses en plastique et les autres types d'aliment en sachets ou en sacs plastiques.

PARTIE 4. NETTOYAGE ET ENTRETIEN

- Débranchez l'appareil de l'alimentation électrique avant de le nettoyer.

- Ne nettoyez pas l'appareil en y versant l'eau.

- Les compartiments réfrigérateur et congélateur doivent être nettoyés régulièrement à l'aide d'une solution à base de bicarbonate de soude et d'eau tiède.

- Nettoyez les accessoires séparément à l'eau et au savon. Ne les lavez pas au lave-vaisselle.

- N'utilisez pas des produits abrasifs, ni des détergents. Après lavage, rincez à l'eau claire et séchez avec soin. Une fois les opérations de nettoyage terminées, rebranchez la prise de l'appareil avec des mains sèches.

- Le condensateur doit être nettoyé (arrière de l'appareil) à l'aide d'un balai au moins une fois par an, afin d'améliorer les performances de l'appareil et de réaliser des économies d'énergie.

LA PRISE D'ALIMENTATION DOIT ETRE DEBRANCHEE.

Dégivrage

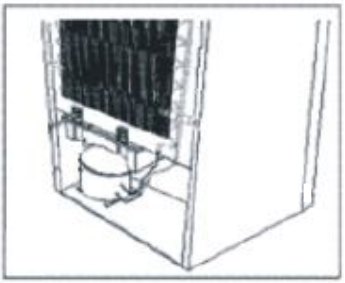

- Votre réfrigérateur effectue un dégivrage entièrement automatique. L'eau accumulée par suite de dégivrage traverse le compartiment de récupération d'eau, s'écoule vers le conteneur de vaporisation situé à l'arrière de votre réfrigérateur et s'y évapore seule.

PARTIE 5. TRANSPORT ET DEPLACEMENT

Transport et déplacement

- Vous pouvez conserver le carton et les polystyrènes d'origine.
- Si vous devez transporter l'appareil, attachez-le avec un tissu large ou une corde solide. Les consignes indiquées sur le carton d'emballage doivent être appliquées lors du transport.
- Avant de transporter ou de déplacer l'appareil, tous les accessoires amovibles (rayons, filtres, etc...) doivent être enlevés ou fixés avec de l'adhésif pour éviter qu'ils ne bougent.

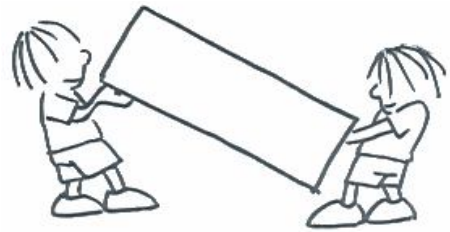

PARTIE 6. AVANT D'APPELER LE SERVICE APRÈS-VENTE

Veillez à ce que l'eau n'entre pas en contact avec les connections électriques de la commande de température ou l'éclairage intérieur. Inspectez le joint de porte de temps en temps.

Si votre réfrigérateur ne fonctionne pas ;

- Y a t-il une panne de courant ?
- La fiche a t-elle été correctement branchée dans la prise ?
- Le fusible principal ou celui de la prise à laquelle la fiche est branchée a-il explosé ?
- La prise a-t-elle un problème ? Pour vérifier ceci, branchez votre réfrigérateur à une prise qui fonctionne normalement.

TYPE D'AVERTISSEMENT	SIGNIFICATION	RAISON	SOLUTION
SR	Avertissements d'échec	Apparaît en cas d'échec de l'une ou de plusieurs pièces du réfrigérateur ou encore en cas de problème dans le système de refroidissement.	Appelez le Service de maintenance immédiatement.
LF	Le compartiment congélateur n'est pas suffisamment froid	Cet avertissement intervient lorsqu'une panne électrique est survenue pendant longtemps et lorsque vous faites fonctionner le réfrigérateur pour la première fois.	1. Si vos denrées congelées sont décongelées, consommez-les le plus tôt possible et évitez de les congeler à nouveau dans la mesure où vous courez un risque de putréfaction. 2. Augmentez temporairement le réglage de la température du congélateur au niveau souhaité ou faites basculer l'appareil en mode de congélation rapide.
LP	Faible tension	Le réfrigérateur passe en mode de veille lorsque l'alimentation de la tension tombe en dessous de 170 volts.	Cette fonctionnalité empêche au compresseur de s'endommager en raison d'une faible tension. Le réfrigérateur commencera à fonctionner automatiquement pendant la tension restaure le niveau requis.

Témoin d’avertissement de la température:

L’indicateur de température clignote et affiche le symbole « LF » ; une alerte sonore se fait entendre lorsque la température du compartiment congélateur est trop chaude.

Une augmentation du niveau de température peut être provoquée par ;

- une ouverture fréquente de la porte pendant de longues périodes de temps
- un chargement rempli de grandes quantités de denrées chaudes
- une température ambiante élevée
- une erreur survenue dans l’appareil.

Avertissements des commandes;

Si les températures des compartiments de refroidissement et de congélation ne se trouvent pas à des niveaux appropriés ou si l’appareil connaît un problème, votre réfrigérateur vous le fera savoir. Les codes d'avertissement apparaissent dans les affichages du réglage du compartiment congélateur.

Un avertissement sonore est également émis.

Le code d'affichage et la sonnerie continueront jusqu'à ce que vous appuyiez sur le bouton REGLAGE ou MODE. La sonnerie s'arrête lorsque vous appuyez sur l'une de ces touches. Mais le code continue à s'afficher et ne disparaît qu'en cas de problème.

Si le réfrigérateur fonctionne en émettant un bruit ;

Bruits normaux

Crépitement (cliquetis de glace) :

- Ce bruit se fait entendre pendant le processus de dégivrage.
- Une fois l’appareil refroidi ou chauffé (les expansions dans le matériel).

Court bruit de crépitement

- Ce bruit se fait entendre lorsque le thermostat active et désactive le compresseur.

Bruit émis par le compresseur

- C’est le bruit normal du moteur. Ce bruit indique que le compresseur fonctionne normalement. Lors de l’introduction du compresseur, il pourrait fonctionner avec un peu plus de bruit pendant une courte période.

Bouillonnement et gargouillis:

- Le bruit est émis à mesure que le liquide de refroidissement s’écoule à travers les tuyaux contenus dans le système.

Bruit d’écoulement d’eau:

- Il s’agit dans ce cas du bruit normal de l’eau qui s’écoule vers le récipient d’évaporation pendant le processus de dégivrage. Ce bruit est perceptible pendant le processus de dégivrage effectué à l’intérieur de l’appareil.

Bruit d’écoulement d’eau semblable à celui du vent :

- C’est le bruit normal du ventilateur. Ce bruit peut être entendu à cause de la circulation de l’air dans les réfrigérateurs à froid ventilé pendant le fonctionnement normal du système.

Si les angles de la carrosserie du réfrigérateur contacté par le joint de la porte sont chauds ;

• Surtout en été (en temps chauds), il pourrait y avoir du chauffage sur les surfaces contactées par le joint sur le réfrigérateur lorsque le compresseur fonctionne, ce qui est tout à fait normal.

Si vous remarquez une humidification dans les parties internes de votre réfrigérateur ;

- L'aliment a-t-il été bien emballé ? Les tasses ont-elles été bien séchées avant d'être mises dans le réfrigérateur?
- Les portes du réfrigérateur sont-elles ouvertes assez régulièrement? Lorsque fois la porte ouverte, l'humidité retrouvée dans l'air de la pièce pénètre dans le réfrigérateur. Surtout si le taux d'humidité contenu dans la pièce est trop élevé, plus la porte est ouverte fréquemment, plus rapidement aura lieu l'humidification.
- Il n'est pas surprenant de voir des gouttes d'eau se former à l'arrière du mur à la suite du processus de dégivrage automatique. (Dans les modèles statiques)

Si les portes ne s'ouvrent et ne se referment pas correctement

- Les emballages d'aliments empêchent-ils les portes de se refermer ?
- Les compartiments de la porte, les étagères, et les tiroirs ont-ils été bien fixés ?
- Les joints de la porte ont-ils été défectueux ou usés ?
- Votre réfrigérateur est-il positionné sur une surface plane ?

Si votre réfrigérateur ne refroidit pas suffisamment ;

- Votre réfrigérateur a été conçu de manière à fonctionner dans la plage de température ambiante dans les normes conformément à la classe du climat mentionnée dans l'étiquette de l'information. Le fonctionnement de l'appareil dans des environnements ayant des valeurs de température non conformes à celles spécifiées n'est pas recommandé pour une réfrigération efficace.

Classe Climatique	Température ambiante (°C)
T	Entre 16 et 43
ST	Entre 16 et 38
N	Entre 16 et 32
SN	Entre 10 et 32

REMARQUE IMPORTANTE :

- En cas de coupure brusque de courant ou de débranchements et de branchements de la prise, la fonction de protection du compresseur sera activée dans la mesure où la pression du gaz contenu dans le système de refroidissement de votre réfrigérateur n'a pas encore été équilibrée. 5 minutes plus tard, votre réfrigérateur ne commencera pas encore à fonctionner. Ne vous en faites pas pour autant.
- Si vous ne comptez pas utiliser votre réfrigérateur pendant longtemps (pendant les vacances d'été par exemple), débranchez-le de la prise. Nettoyez-le comme prescrit dans la partie 4 et laissez la porte ouverte pour éviter toute humidification et formation de mauvaises odeurs.
- Si le problème persiste en dépit du respect de toutes ces règles à observer, veuillez consulter le service après-vente agrée de le plus proche.

- Le cycle de vie déterminé et proclamé par le ministère de l'Industrie (la période au cours de laquelle des pièces de rechange sont disponibles pour jouer leur rôle) est de 10 ans.

Mesures d'économie d'énergie

- Évitez d'installer votre congélateur à proximité des appareils qui dégagent de la chaleur. Il s'agit notamment de la cuisinière, du four, et du lave-vaisselle. Installez l'appareil dans la partie la plus froide de la maison.
- Placez l'appareil dans un endroit frais bien aéré et assurez-vous que ses orifices de ventilation ne sont pas obstrués.
- Toujours laisser les aliments chauds refroidir jusqu'à la température ambiante avant de les introduire dans le congélateur.
- Essayez d'éviter de laisser la porte de l'appareil ouverte pendant de longues périodes ou encore de l'ouvrir trop fréquemment car de l'air chaud rentrera dans l'appareil pour amener le compresseur à s'allumer souvent inutilement.
- Assurez-vous qu'il n'existe aucune obstruction susceptible d'empêcher la porte de s'ouvrir convenablement.
- Couvrez les denrées avant de les introduire dans le congélateur. Cette précaution vous permet de réduire la quantité de moisissure qui pourrait se former à l'intérieur de l'appareil.
- Reportez-vous à la section « Réglages de la température » pour en savoir davantage sur les suggestions concernant les réglages et boutons de contrôle de température.
- Évitez d'obstruer les ouvertures d'aération. Sinon, le fonctionnement du congélateur se prolonge, ce qui consomme plus d'énergie.
- Remplissez le congélateur.
- Mettez le congélateur à niveau de sorte que la porte se ferme correctement.
- Nettoyez la partie arrière de l'appareil de temps en temps à l'aide d'un aspirateur ou d'un pinceau pour éviter que votre congélateur ne consomme de plus en plus d'énergie.
- Veillez à ce que les joints restent propres et flexible. Remplacez les joints en cas d'usure.

PARTIE 7.

LES PARTIES DE L'APPAREIL ET LES COMPARTIMENTS

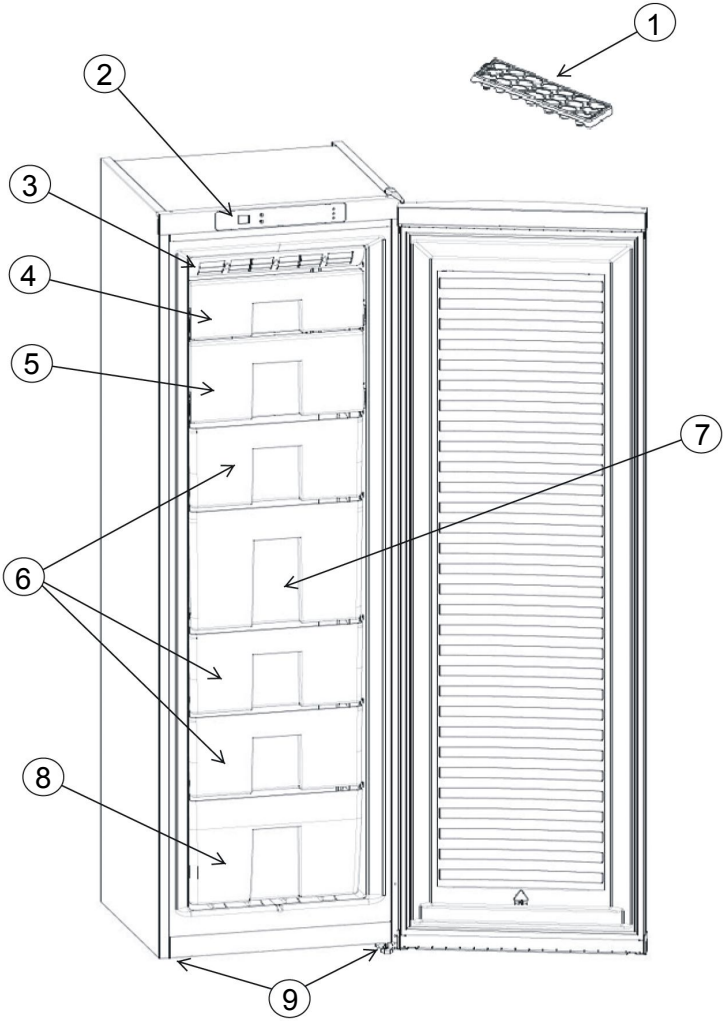

Cette présentation ne sert que de renseignement sur les parties de l'appareil, Celles-ci pourraient varier en fonction du modèle de l'appareil.

1. BAC À GLAÇONS
2. PANNEAU D'AFFICHAGE
3. SYSTEME DE CIRCULATION D'AIR DANS LE CONGELATEUR FROID VENTILE
4. PETITS DEFLECTEURS DU CONGELATEUR
5. GROS DEFLECTEUR DU CONGELATEUR
6. TIROIRS DU CONGELATEUR
7. GRAND TIROIR DU CONGELATEUR
8. TIROIR INFERIEUR DU CONGELATEUR
9. PIEDS DE NIVELLEMENT

Changement du sens d'ouverture de la porte

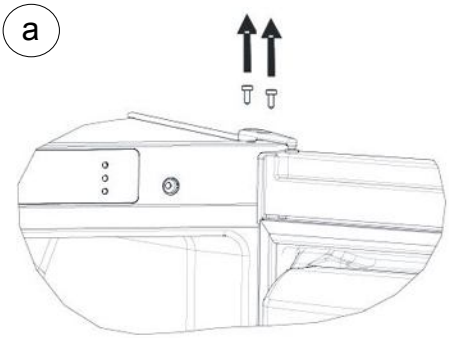

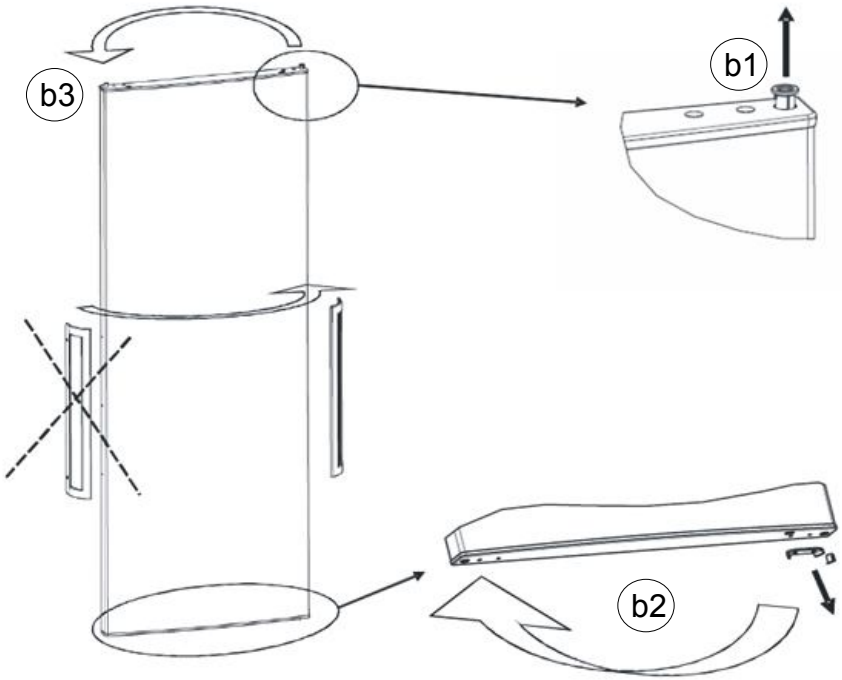

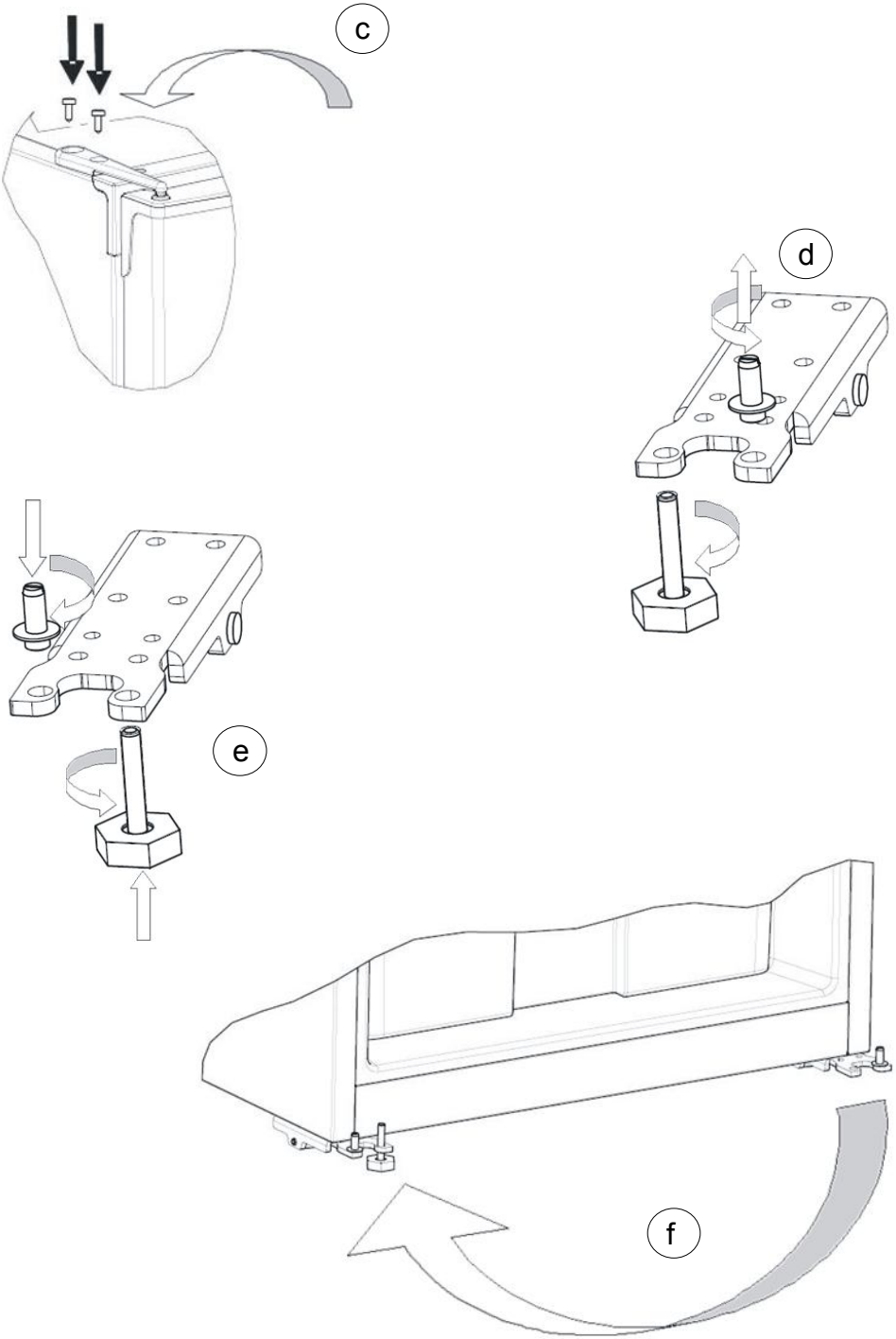
c
d
e
f

FICHE PRODUIT	
Catégorie produit	8 Congélateur
Classe énergétique	A+
Consommation énergétique annuelle *	307 kwh/an
Volume brut total	265 l
Volume net total	251 l
Volume brut du congélateur	265 l
Volume net du congélateur	251 l
Classement par étoiles	* ***
Système de réfrigération	Froid ventilé
Temps de montée de la température (-18ºC - -9ºC)	autonomie de 9 heures
Pouvoir de congélation	15 kg
Classe climatique *	T / N (16°C - 43°C)
Emission acoustiques dans l'air	44 dB(A)

* Consommation d'energie de 307kWh par an, calculée sur la base du résultat obtenu pour 24 hueres dans des conditions d'essai normalisées. La consommation d'énergie réelle dépend des conditions d'utilisation et de l'emplacement de l'appareil.

** Cet appareil est conçu pour être utilisé à une température ambiante comprise entre 16°C et 43°c.

52080688