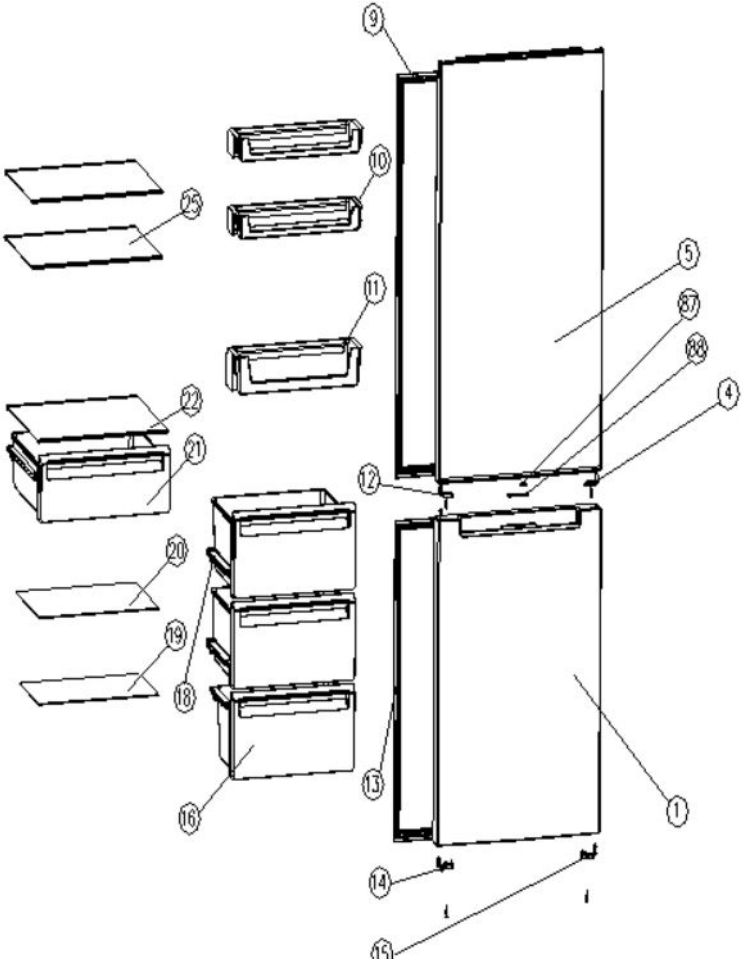
9
10
25
5
11
37
38
4
22
21
12
20
19
18
13
1
16
14
15

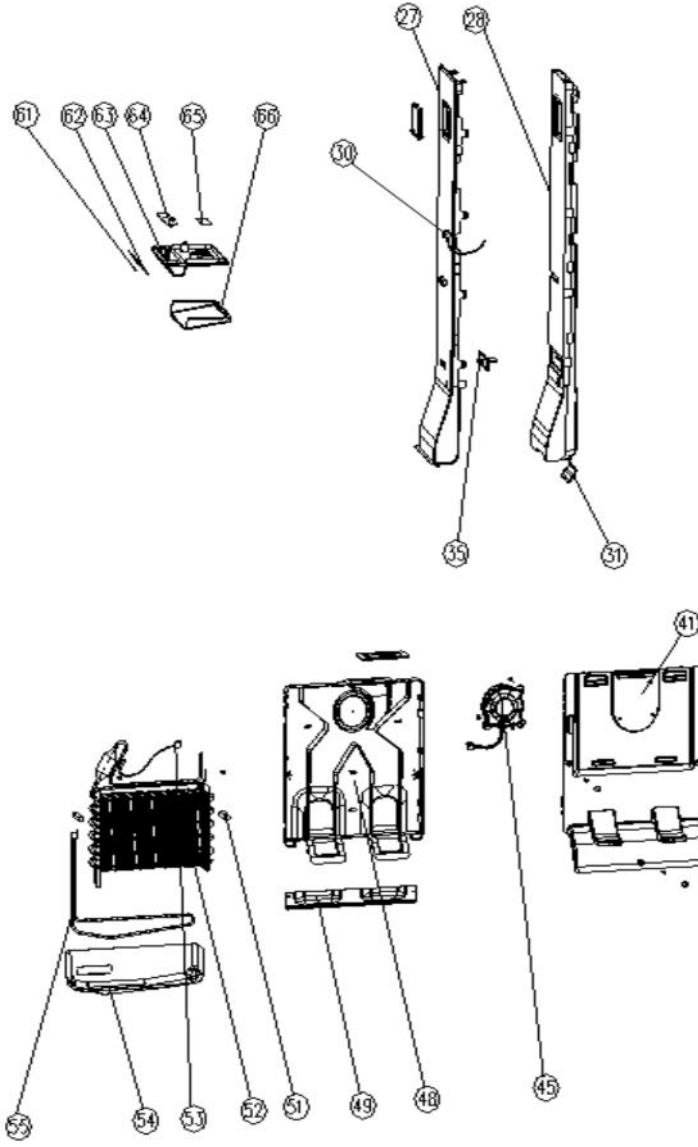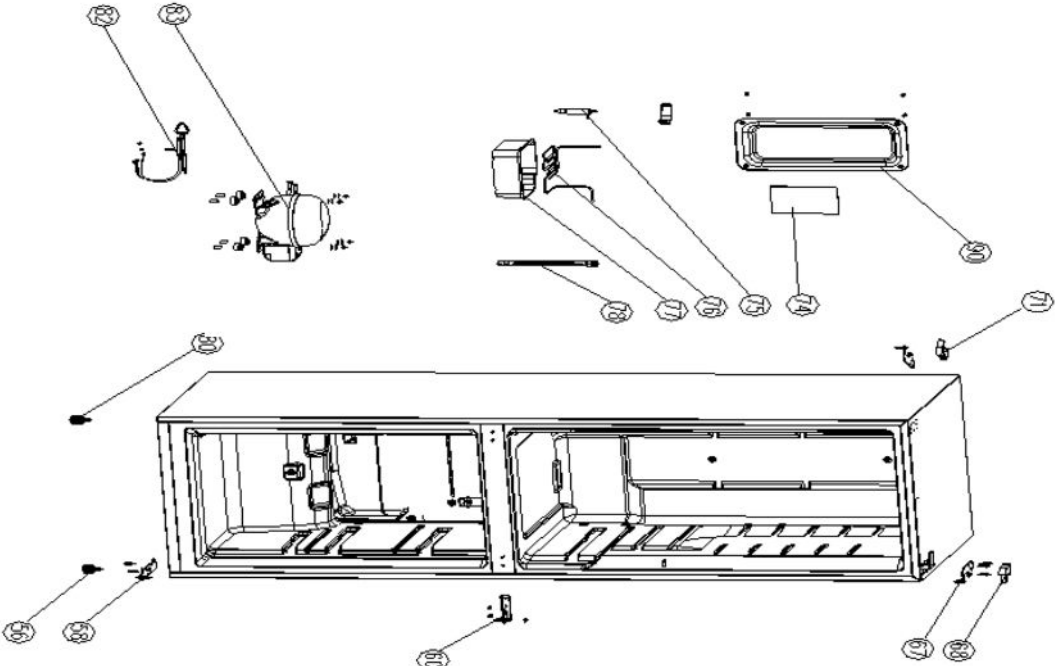
27
28
61
62
63
64
65
66
30
35
31
41
55
54
53
52
51
49
48
45