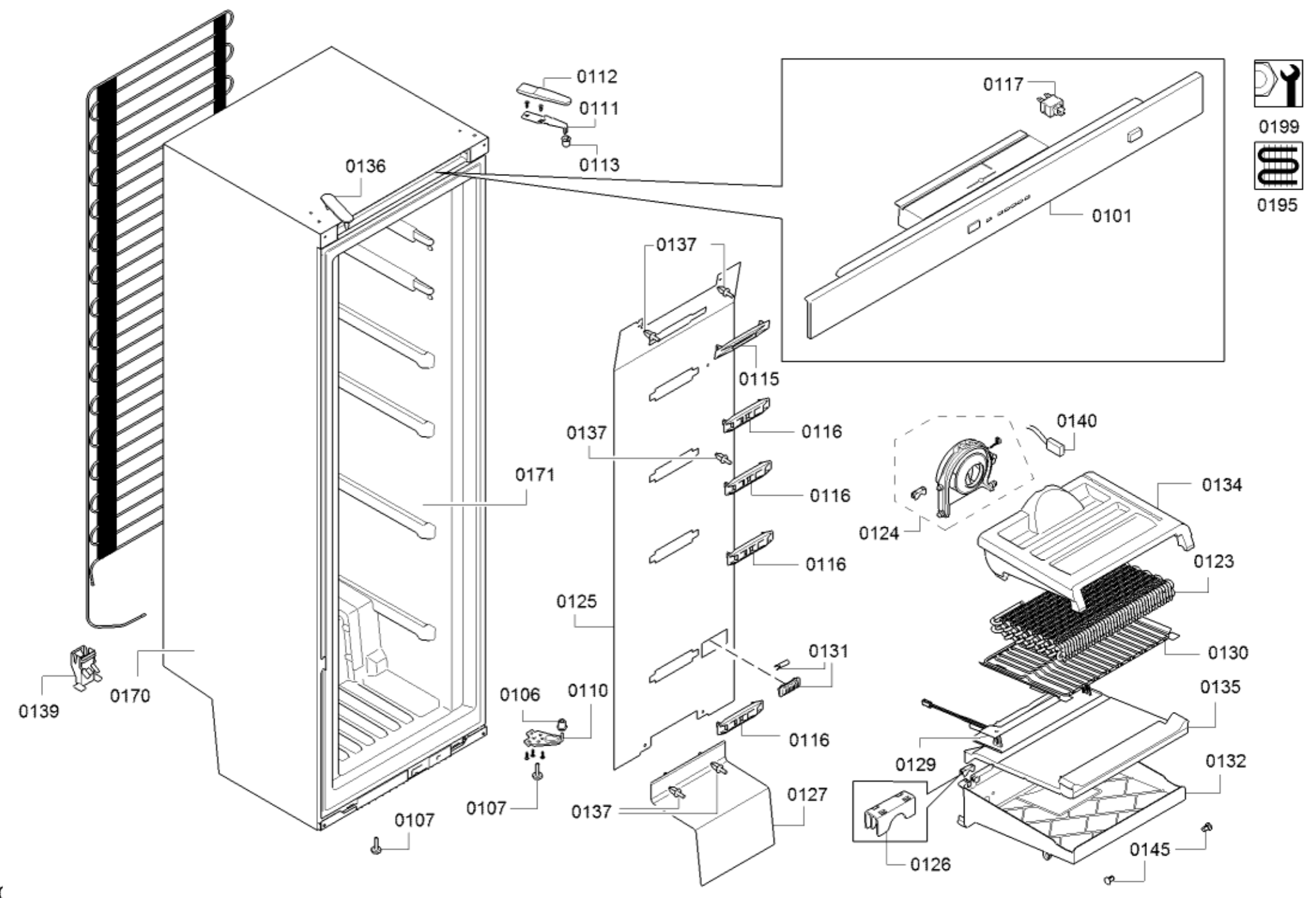
0112
0111
0113
0136
0117
0101
0199
0195
0137
0115
0116
0137
0116
0171
0140
0134
0124
0116
0123
0125
0130
0131
0139
0170
0106
0110
0135
0116
0129
0132
0127
0107
0137
0107
0126
0145

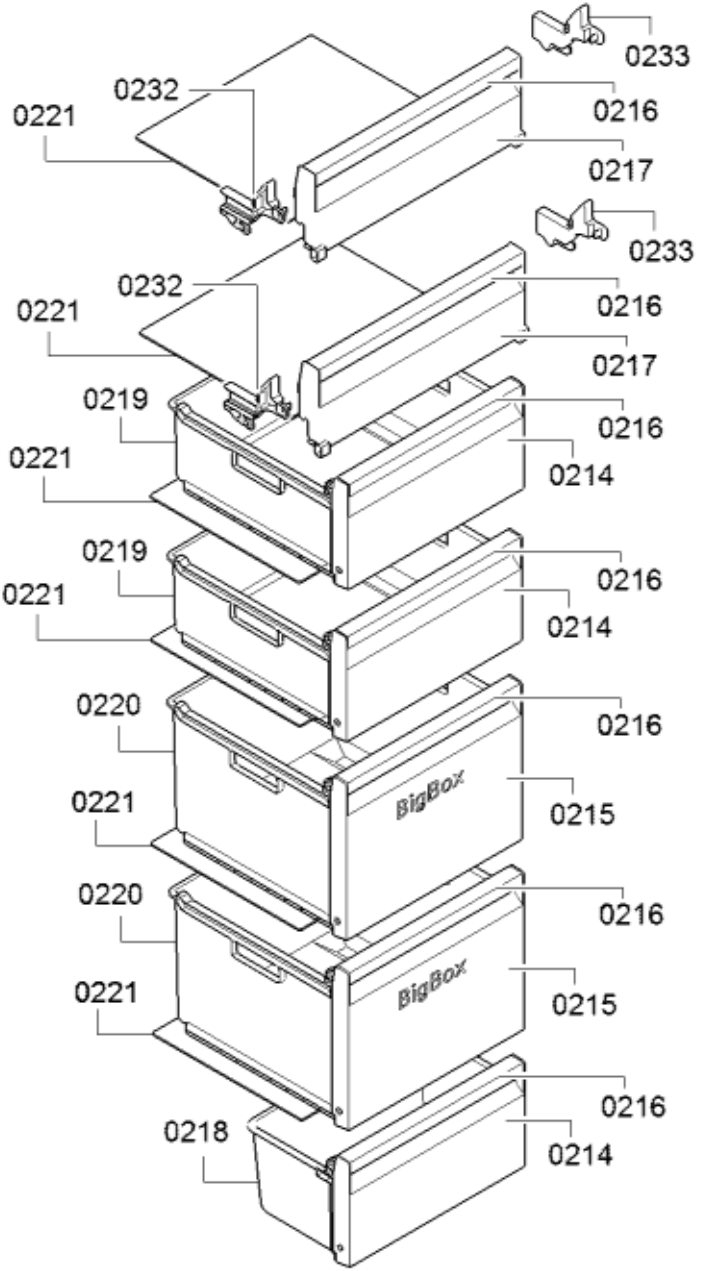
0233
0232
0216
0221
0217
0233
0232
0216
0221
0217
0219
0216
0221
0214
0219
0216
0221
0214
0220
0216
BigBox
0221
0215
0220
0216
BigBox
0221
0215
0216
0218
0214

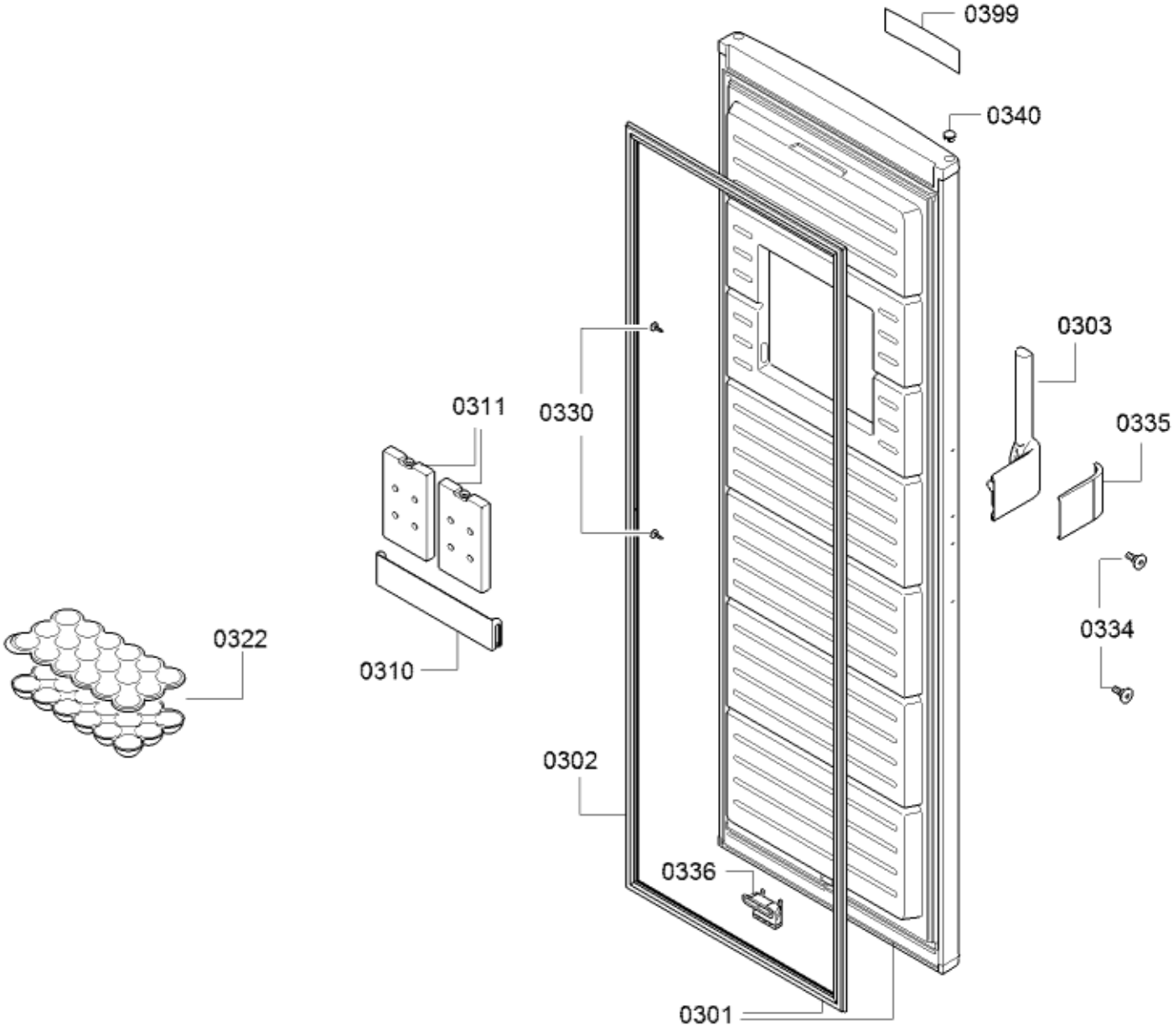
0399
0340
0303
0335
0334
0311
0330
0322
0310
0302
0336
0301

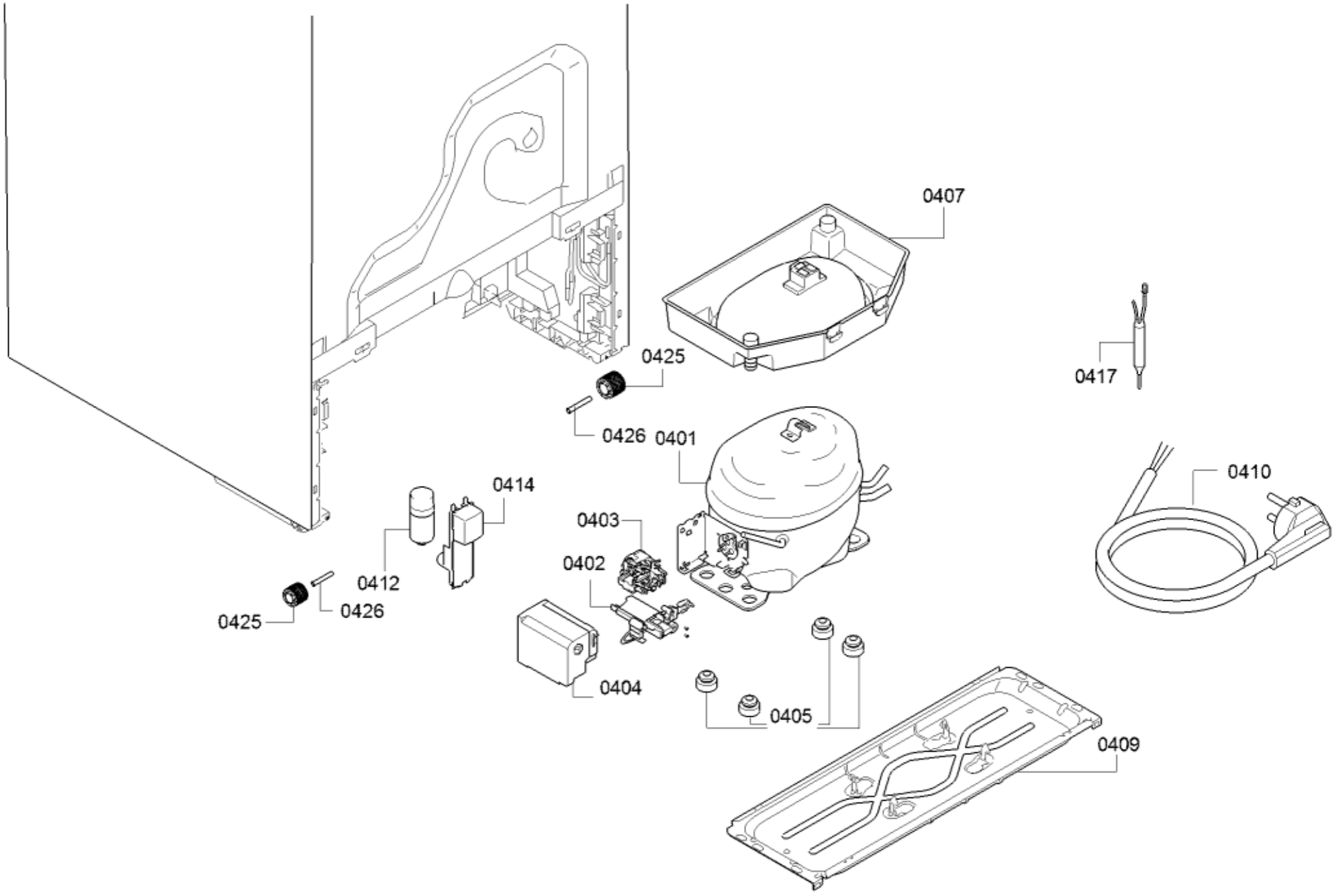
0407
0417
0425
0426
0401
0410
0414
0403
0412
0402
0425
0426
0404
0405
0409