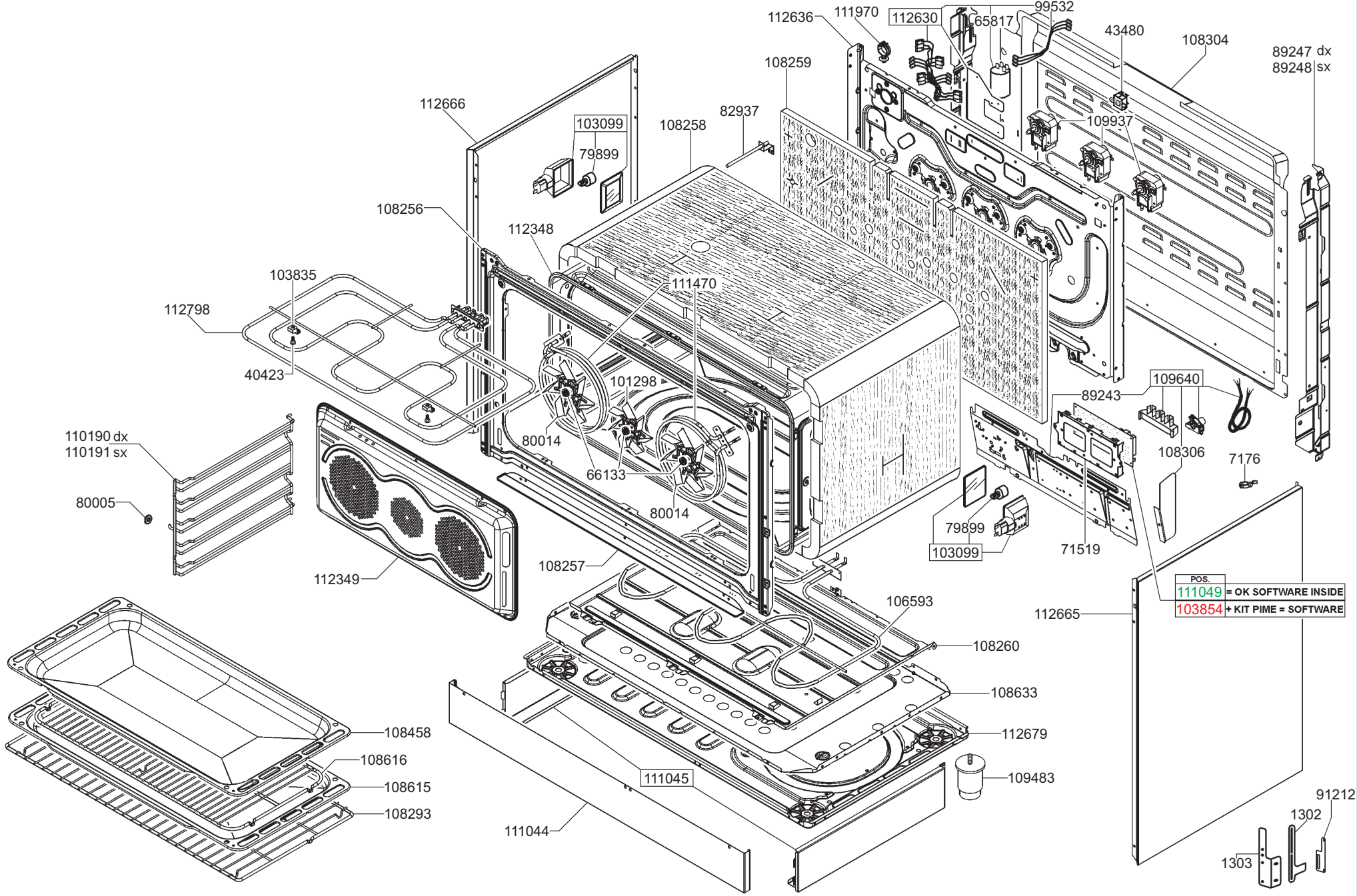
112636
111970
112630
65817
99532
43480
108304
89247 dx
89248 sx
108259
112666
103099
79899
108258
82937
109937
108256
112348
103835
111470
112798
40423
101298
109640
89243
110190 dx
110191 sx
80014
66133
80014
108306
7176
80005
79899
103099
71519
112349
108257
106593
112665
108260
108633
108458
108616
108615
108293
112679
111045
109483
111044
91212
1302
1303
POS.
111049 = OK SOFTWARE INSIDE
103854 + KIT PIME = SOFTWARE

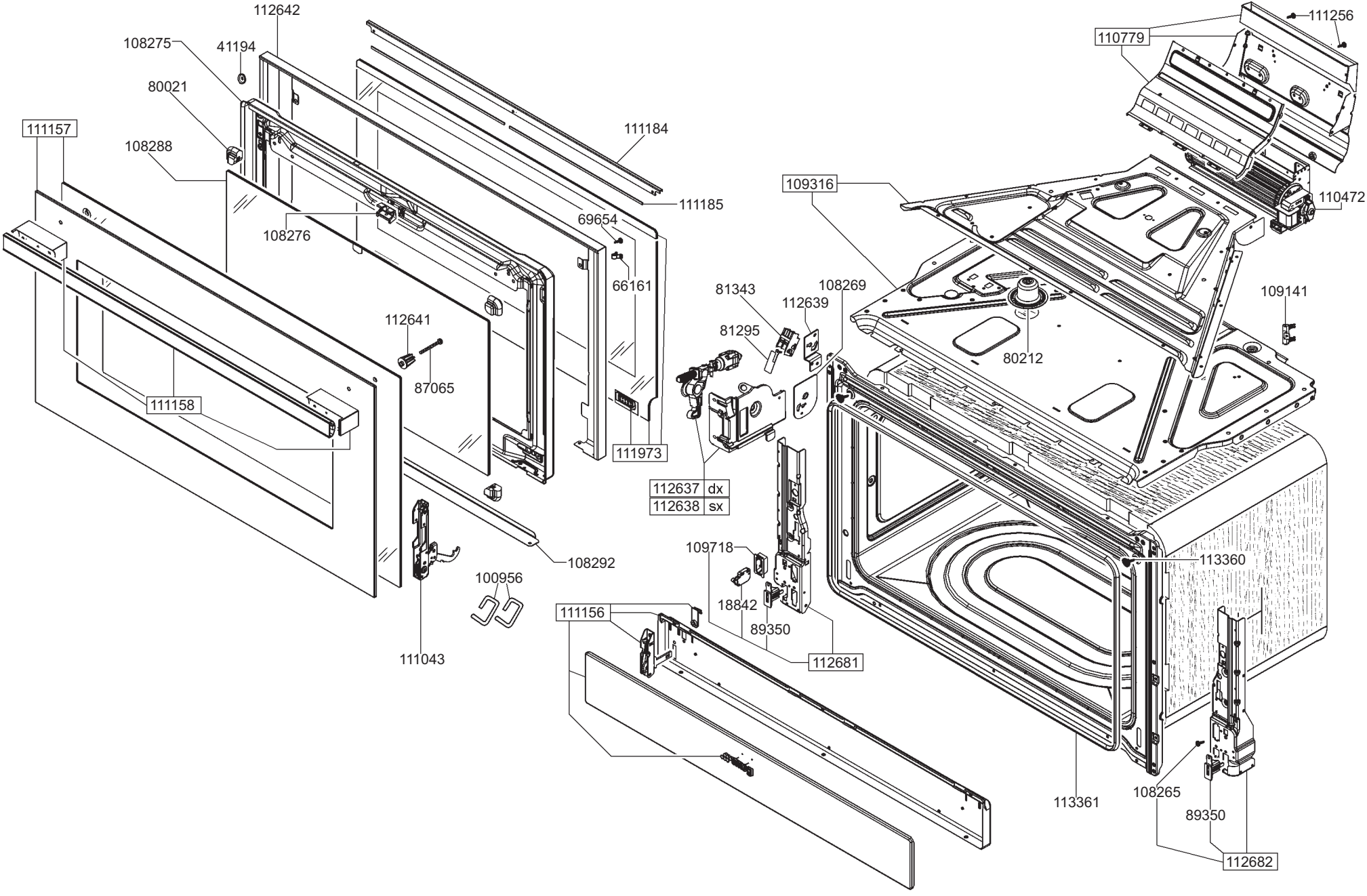
112642
108275
41194
80021
111157
108288
108276
111184
111185
69654
66161
112641
87065
111158
111973
112637 dx
112638 sx
108292
100956
111043
109718
18842
89350
111156
112681
81343
81295
112639
108269
109316
80212
109141
110779
111256
110472
113360
113361
108265
89350
112682

TABELLA UGELLI / NOZZLES TABLE					
G.P.L./L.P.G. (G30-G31)		GAS METANO NATURAL GAS (G20)		TIPO DI GAS TYPE OF GAS / BURNER BRUCIATORE	
Ø	POS.	Ø	POS.		
0,85	6879	1,20	111120	RAP	
0,65	14396	0,94	44923	SRP	
0,50	42675	0,72	43416	AUX	
0,46	65447	0,75	93478	INT	DUAL
0,91	43444	1,35	93570	EXT	DUAL

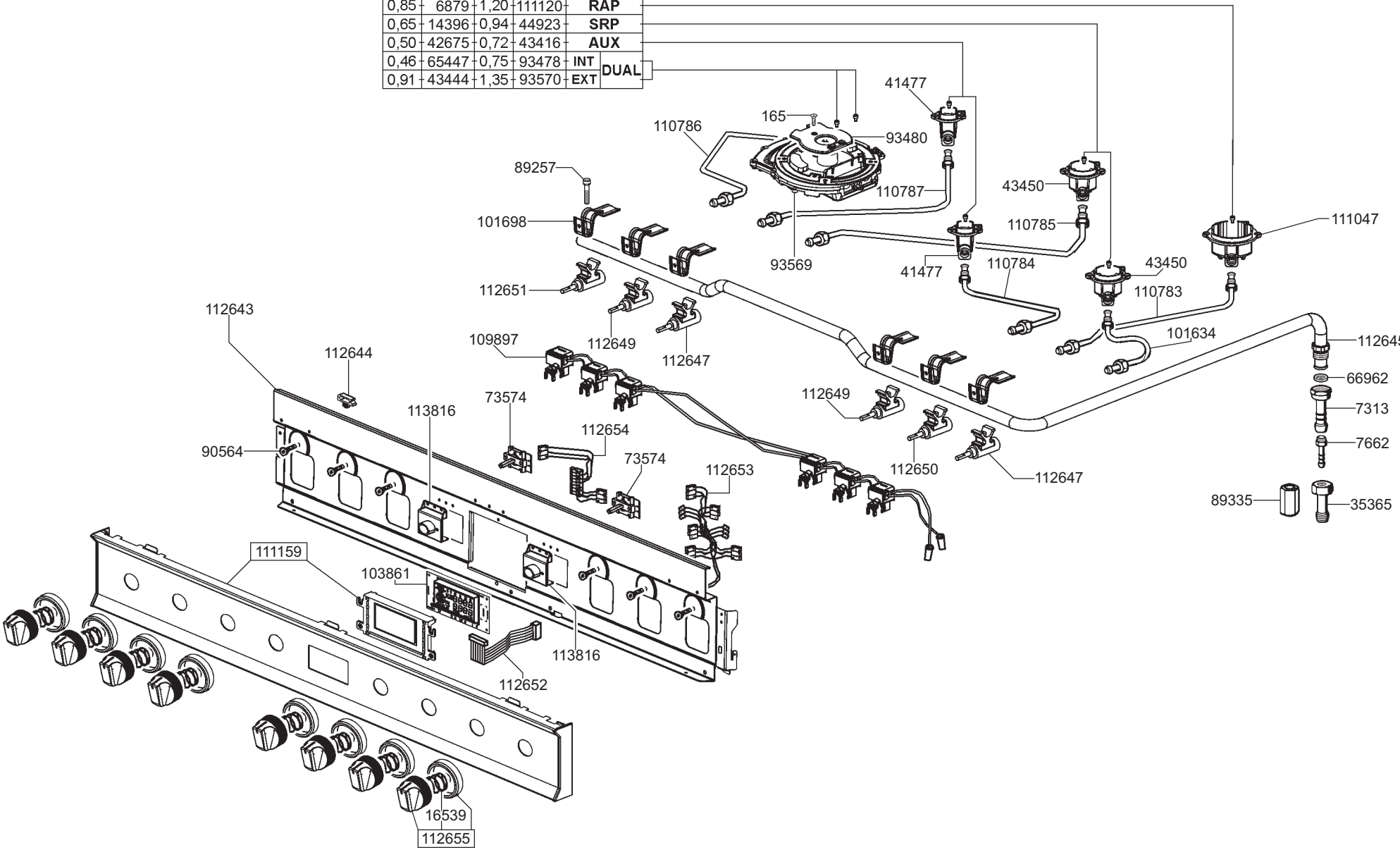

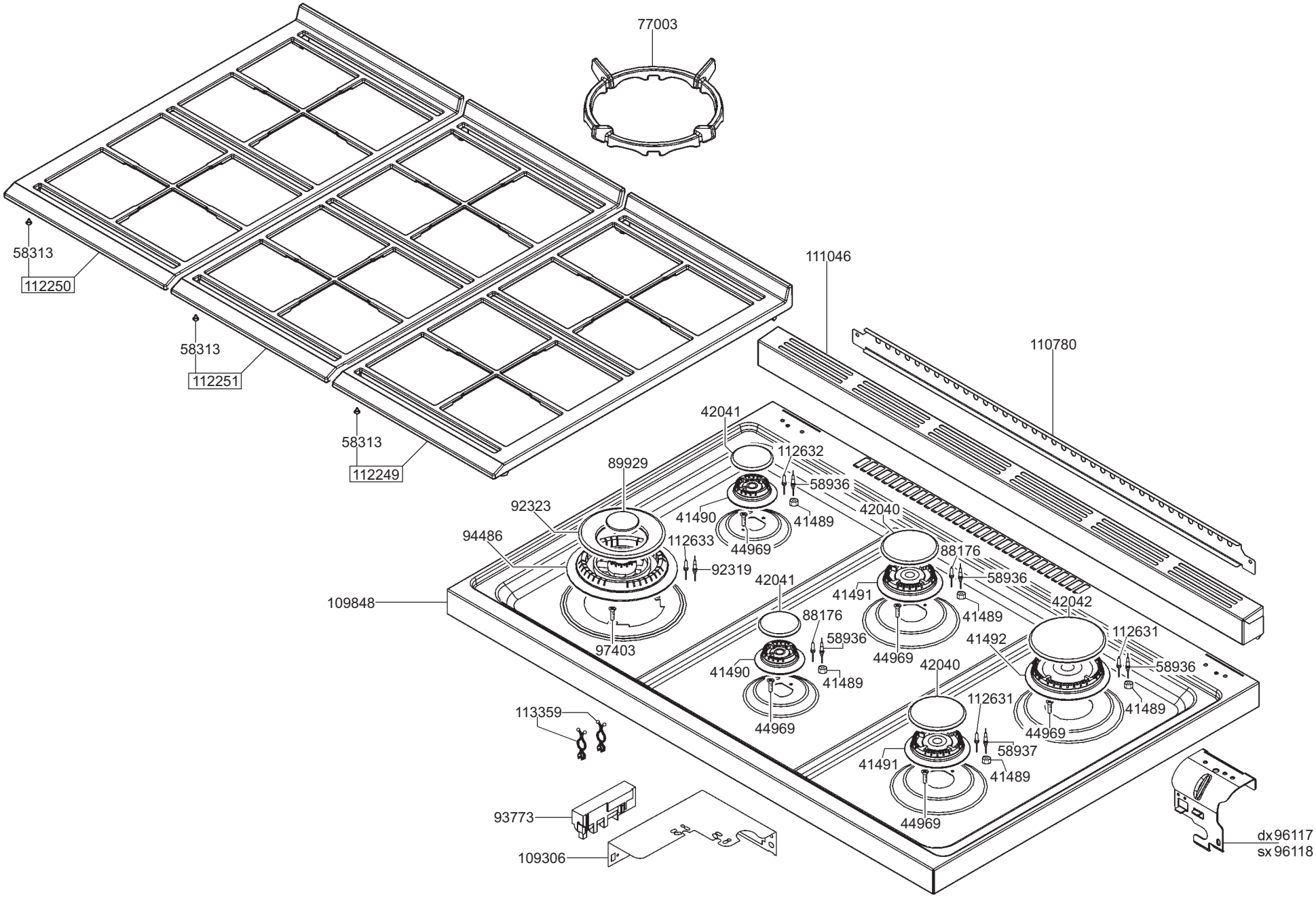
77003
58313
112250
58313
112251
58313
112249
111046
110780
42041
112632
58936
41489
42040
41490
44969
89929
92323
94486
112633
92319
109848
97403
88176
58936
41491
41489
42042
112631
41492
58936
41489
44969
42041
88176
58936
41490
41489
44969
42040
112631
58937
41491
41489
44969
113359
93773
109306
dx 96117
sx 96118