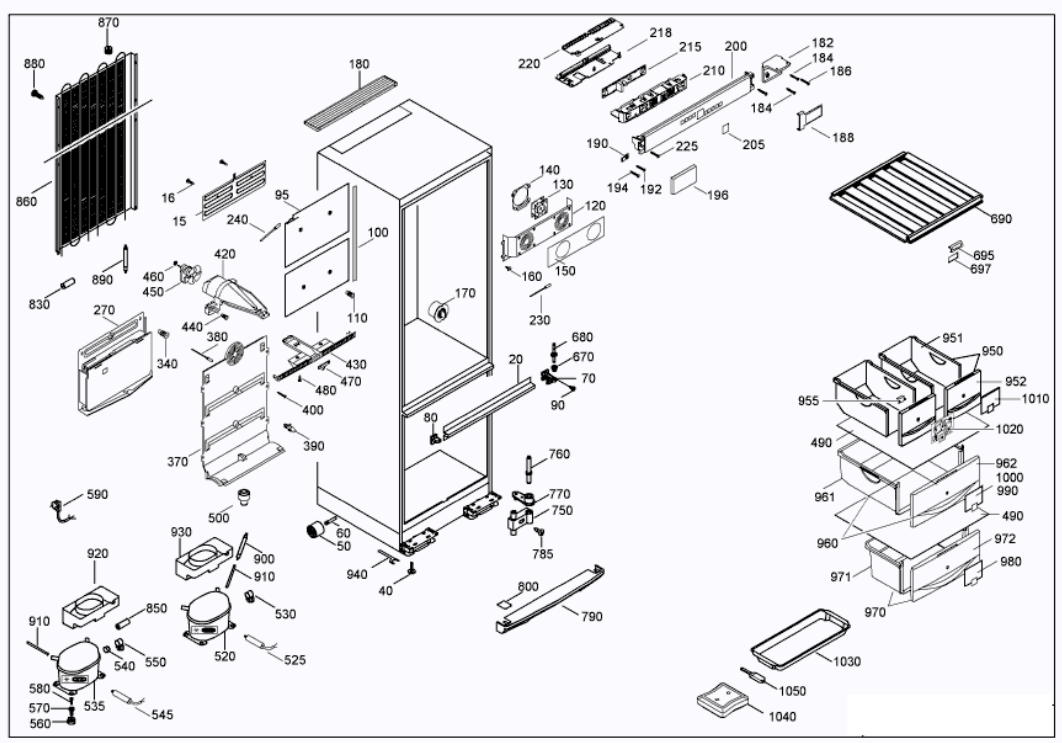
870
880
860
890
830
270
340
590
920
910
580
570
560
535
540
550
850
545
930
900
910
500
370
390
380
420
460
450
440
430
480
470
400
16
15
240
95
100
110
180
170
60
50
940
40
220
218
215
200
210
182
184
186
184
188
205
190
225
194
192
196
140
130
120
150
160
230
680
670
70
90
20
80
760
770
750
785
800
790
530
520
525
690
695
697
951
950
952
1010
955
1020
490
962
1000
990
961
490
960
972
971
980
970
1030
1050
1040

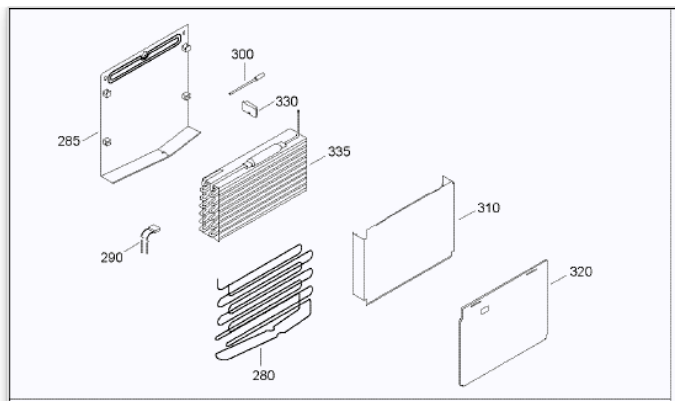
300
330
285
335
310
290
320
280

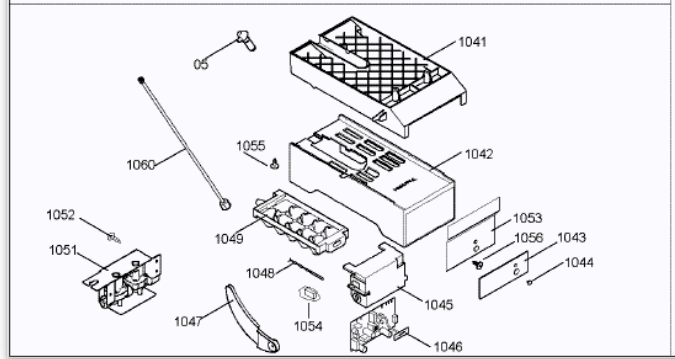
05
1041
1060
1055
1042
1052
1049
1053
1056
1043
1051
1048
1044
1045
1047
1054
1046

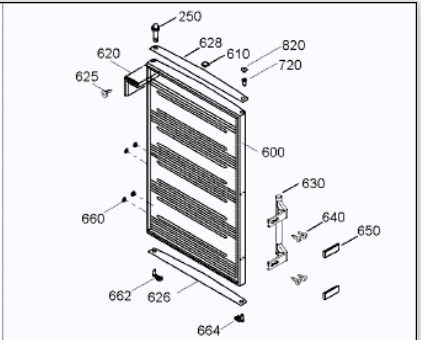
250
628
820
620
610
720
625
600
630
660
640
650
662
626
664

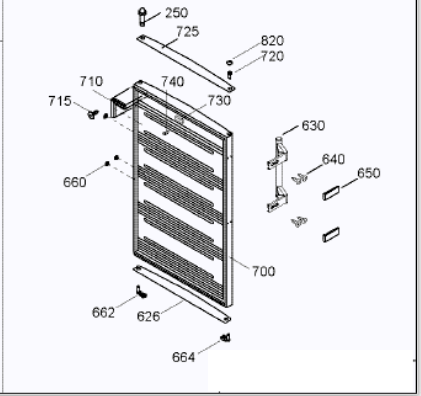
250
725
820
720
710
740
715
730
630
640
660
650
700
662
626
664