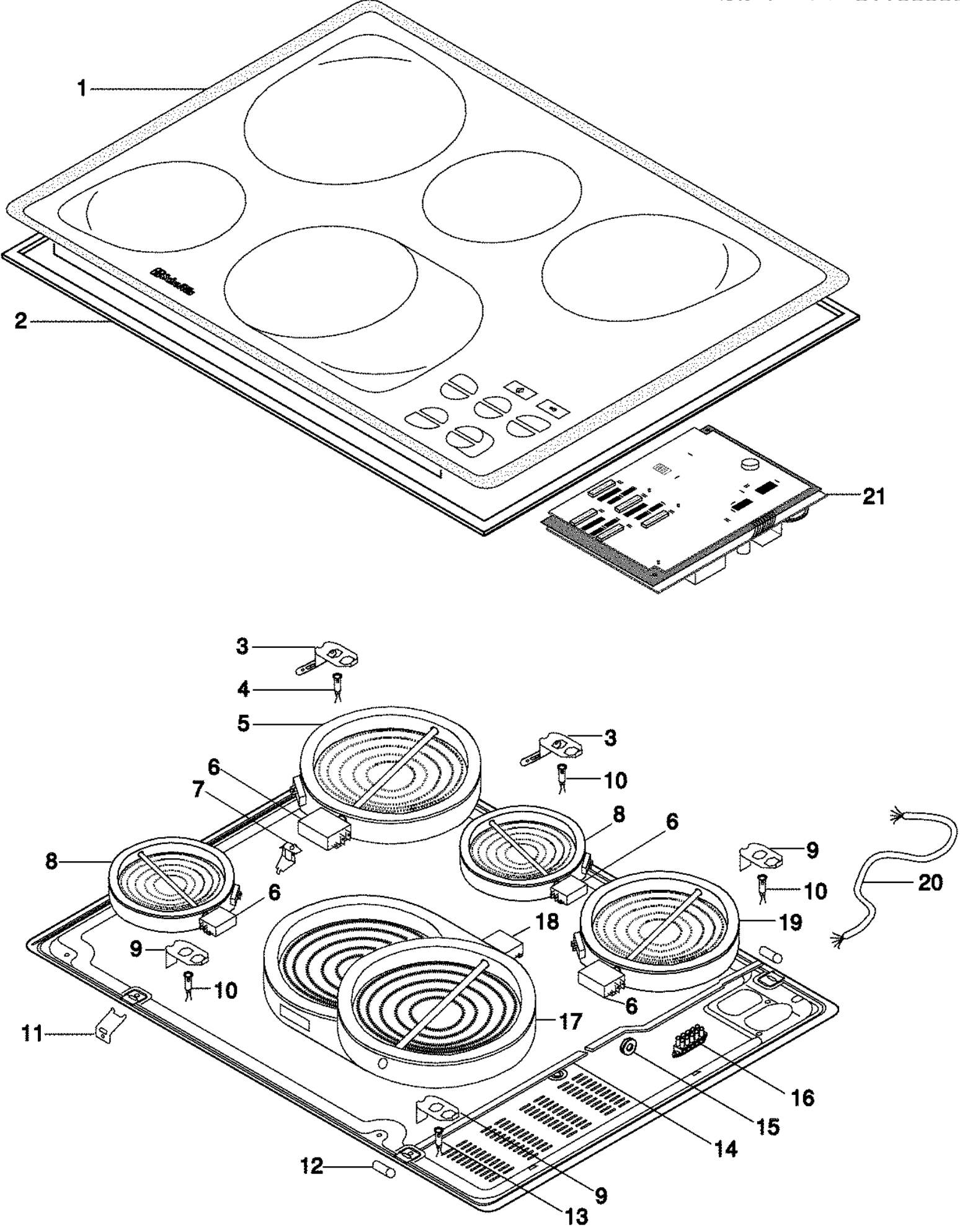
1
2
21
3
4
5
3
10
6
7
8
6
8
9
10
20
6
18
19
9
10
6
17
11
16
15
14
12
9
13