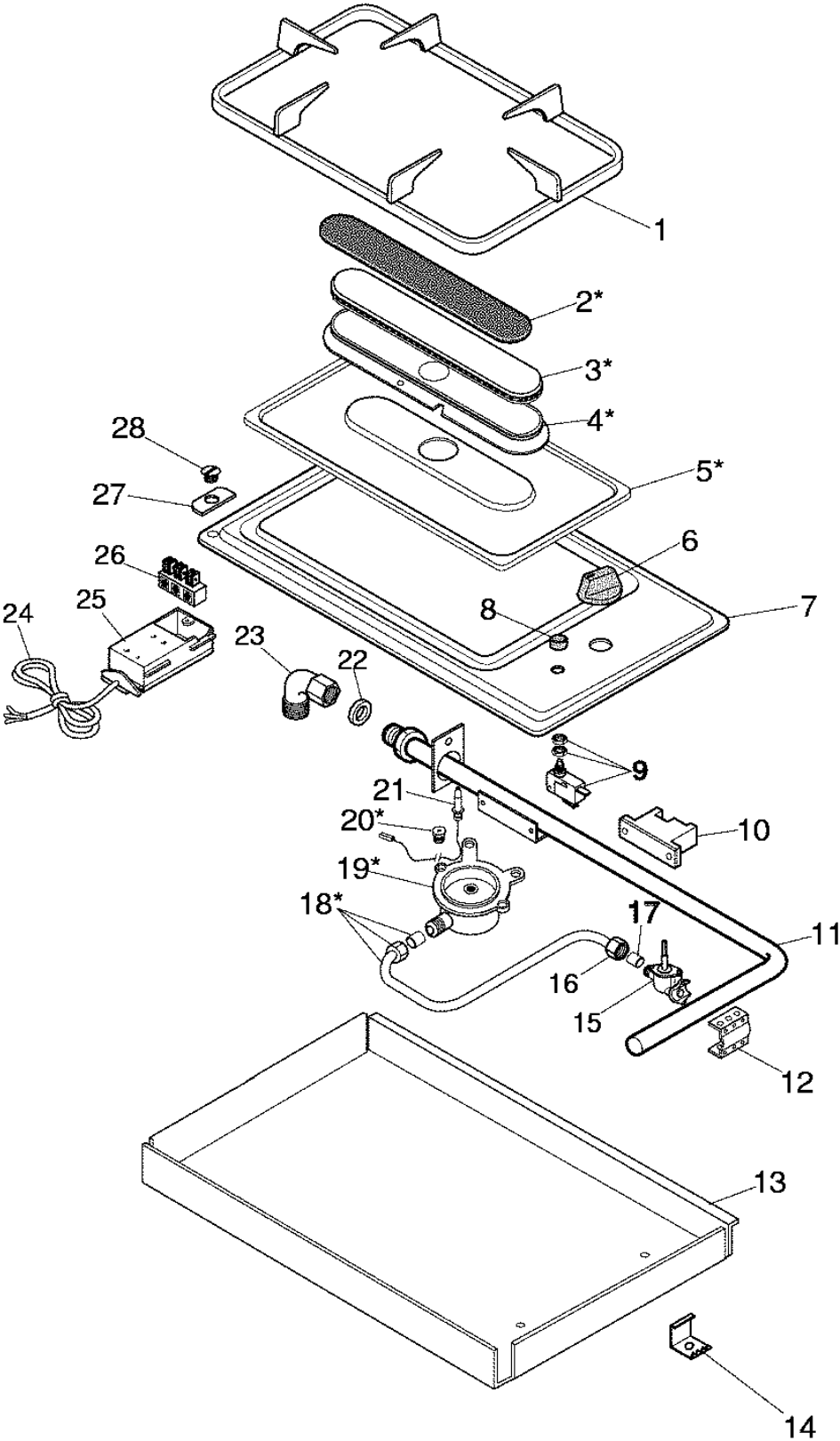
1
2*
3*
4*
5*
6
7
8
9
10
11
12
13
14
15
16
17
18*
19*
20*
21
22
23
24
25
26
27
28