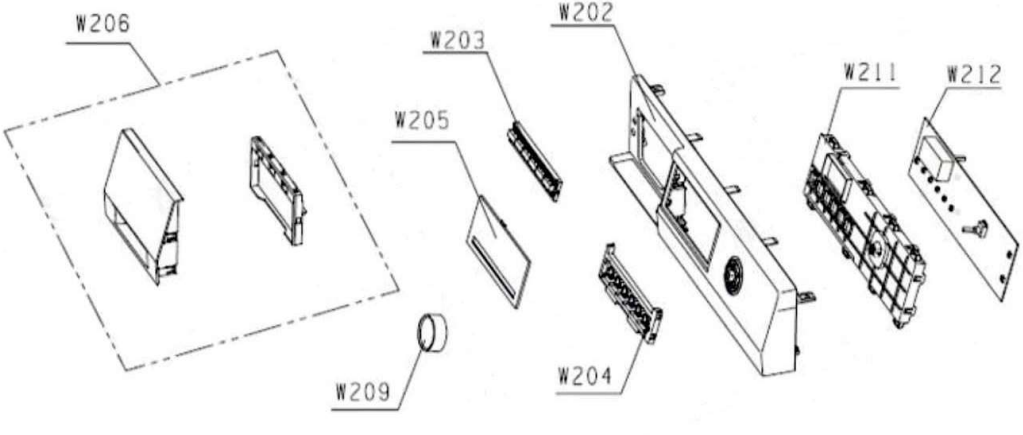
W206
W203
W202
W211
W212
W205
W209
W204

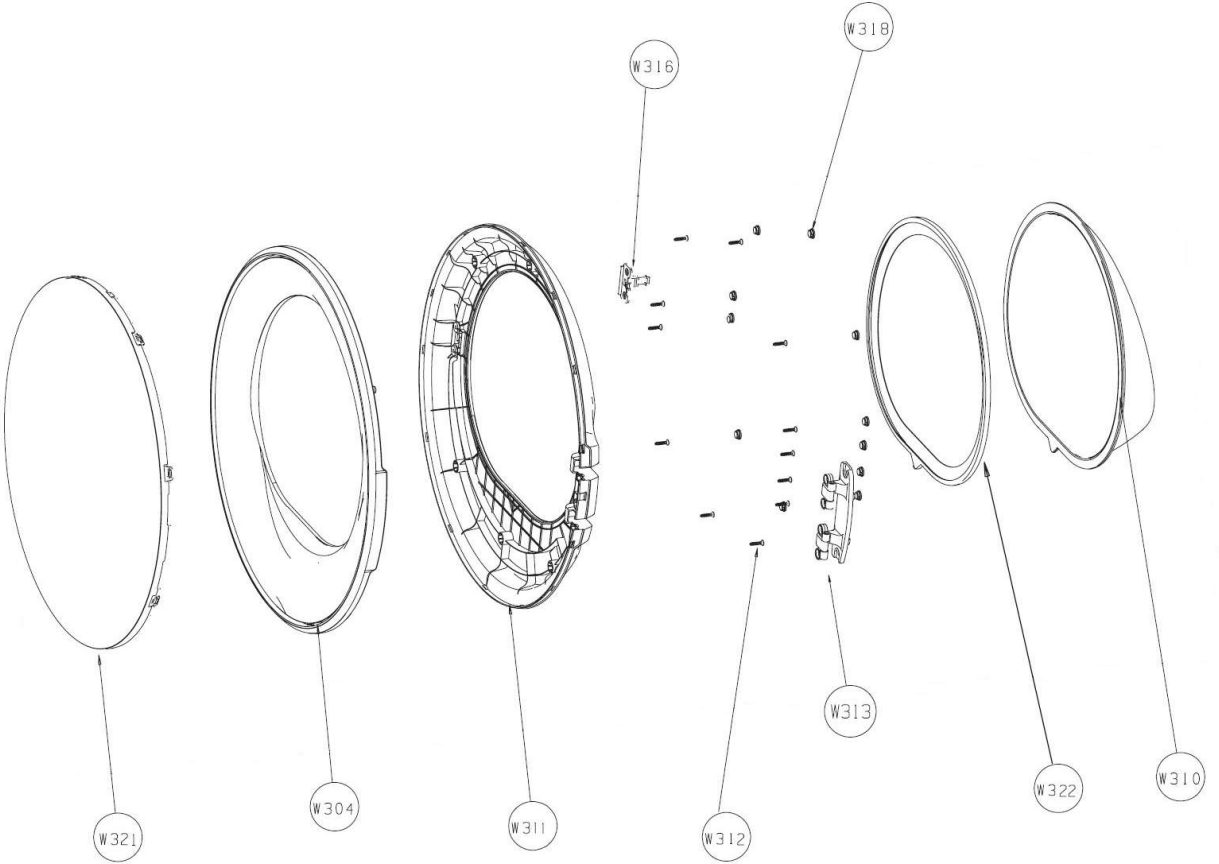
W318
W316
W321
W304
W311
W312
W313
W322
W310

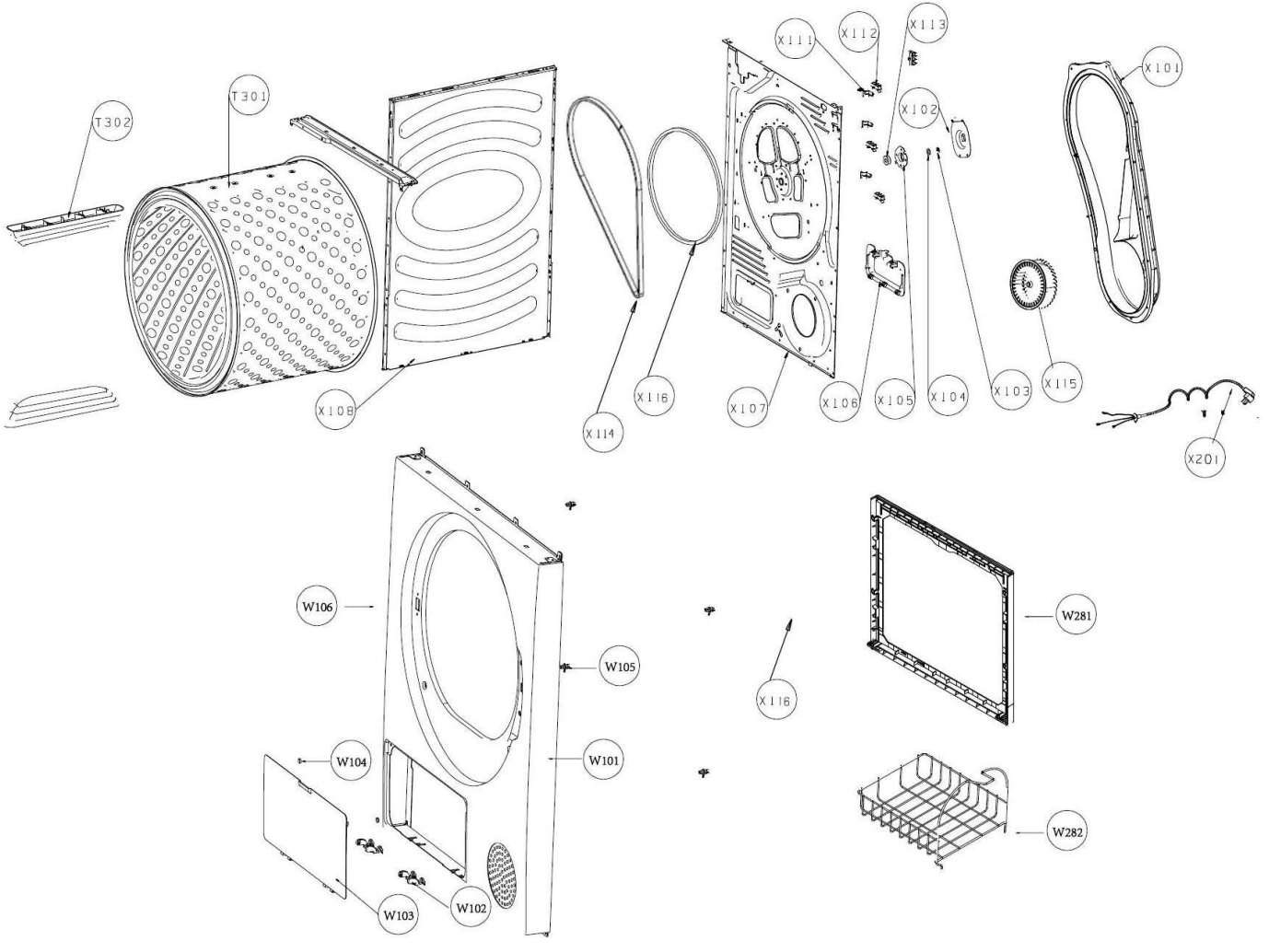
T302
T301
X108
X114
X116
X107
X106
X105
X104
X103
X115
X111
X112
X113
X102
X101
X201
W106
W105
W104
W101
W103
W102
X116
W281
W282

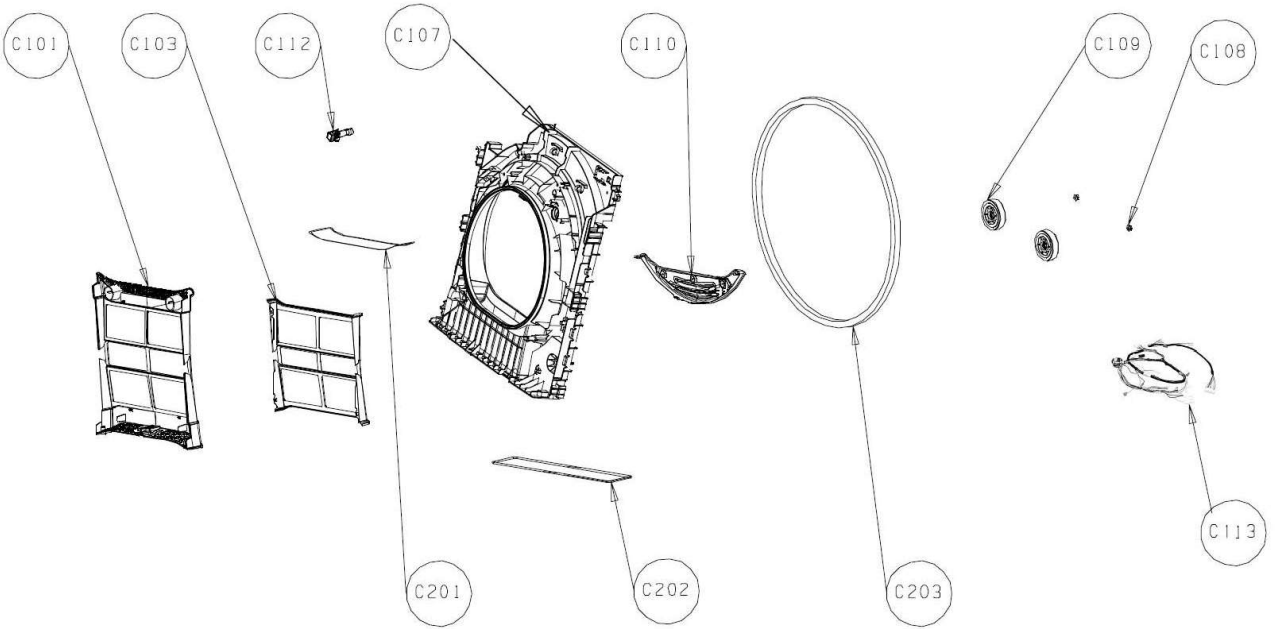
C101
C103
C112
C107
C110
C109
C108
C201
C202
C203
C113

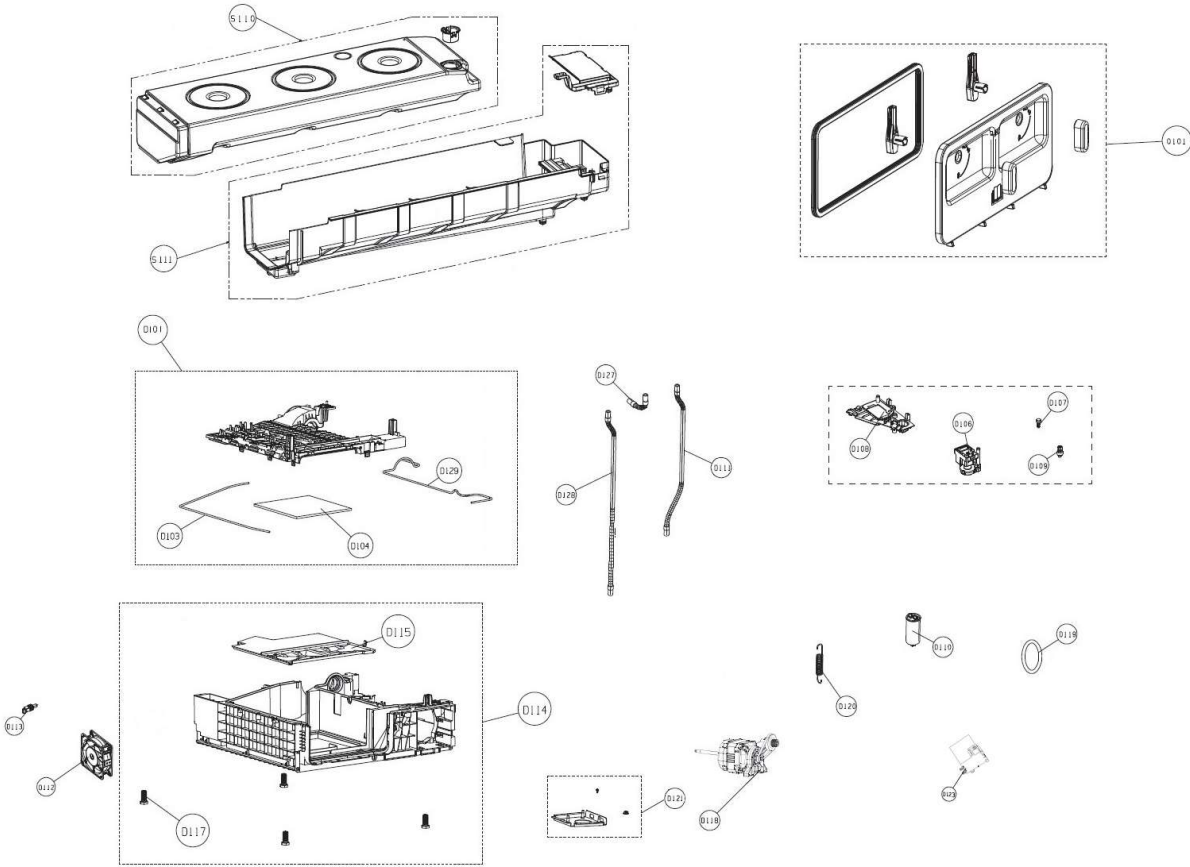
D115
D111
D101
D101
D129
D103
D104
D127
D128
D111
D108
D106
D107
D109
D115
D114
D113
D112
D117
D121
D118
D120
D110
D119
D123