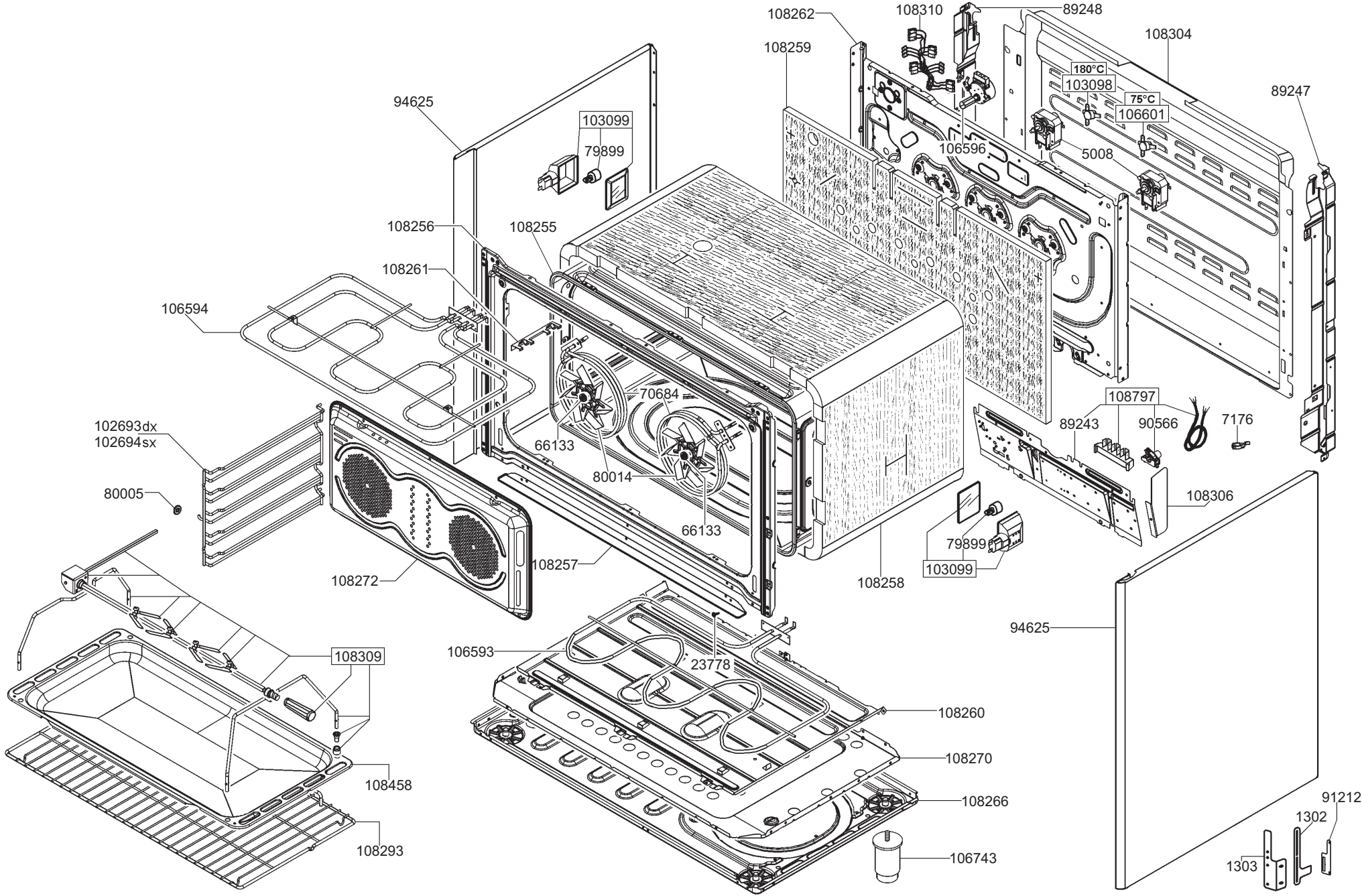
108262
108310
89248
108304
108259
180°C
103098
75°C
106601
89247
94625
103099
79899
106596
5008
108256
108255
108261
106594
70684
108797
102693dx
102694sx
66133
89243
90566
7176
80014
80005
108306
66133
79899
108257
103099
108272
108258
94625
108309
106593
23778
108260
108270
108458
108266
91212
1302
108293
106743
1303

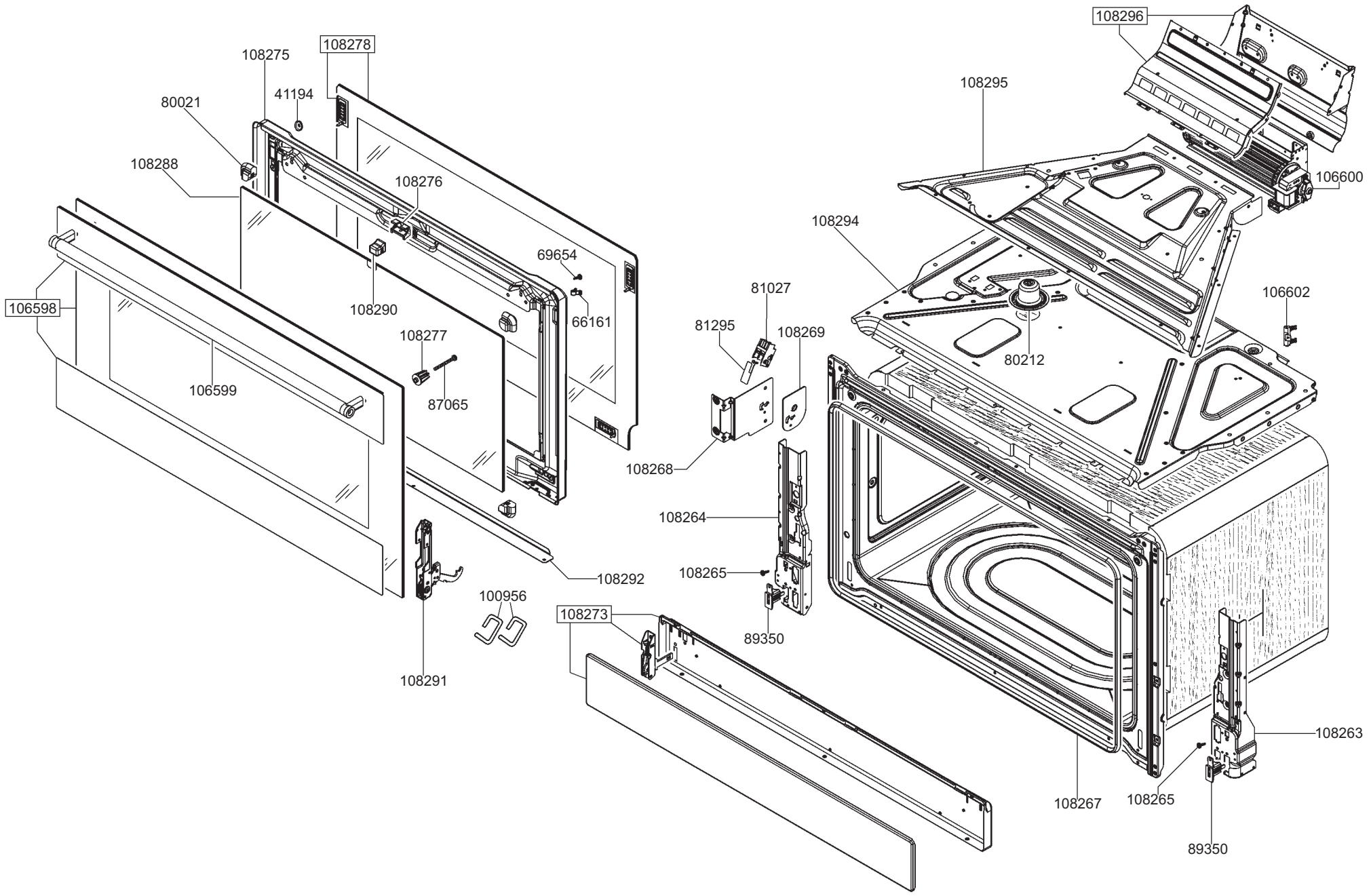
108296
108275
108278
108295
41194
80021
108288
108276
106600
108294
69654
81027
106602
106598
108290
66161
81295
108269
108277
80212
106599
87065
108268
108264
108292
108265
100956
108273
89350
108291
108263
108267
108265
89350

NOZZLES TABLE				
L.P.G. (G30-G31)		NATURAL GAS (G20)		TYPE OF GAS / BURNER
Ø	POS.	Ø	POS.	
0,65	14396	0,94	44923	SRP
1,02	74460	1,38	107469	TRC
0,50	42675	0,72	43416	AUS
0,85	6879	1,15	42814	RAP

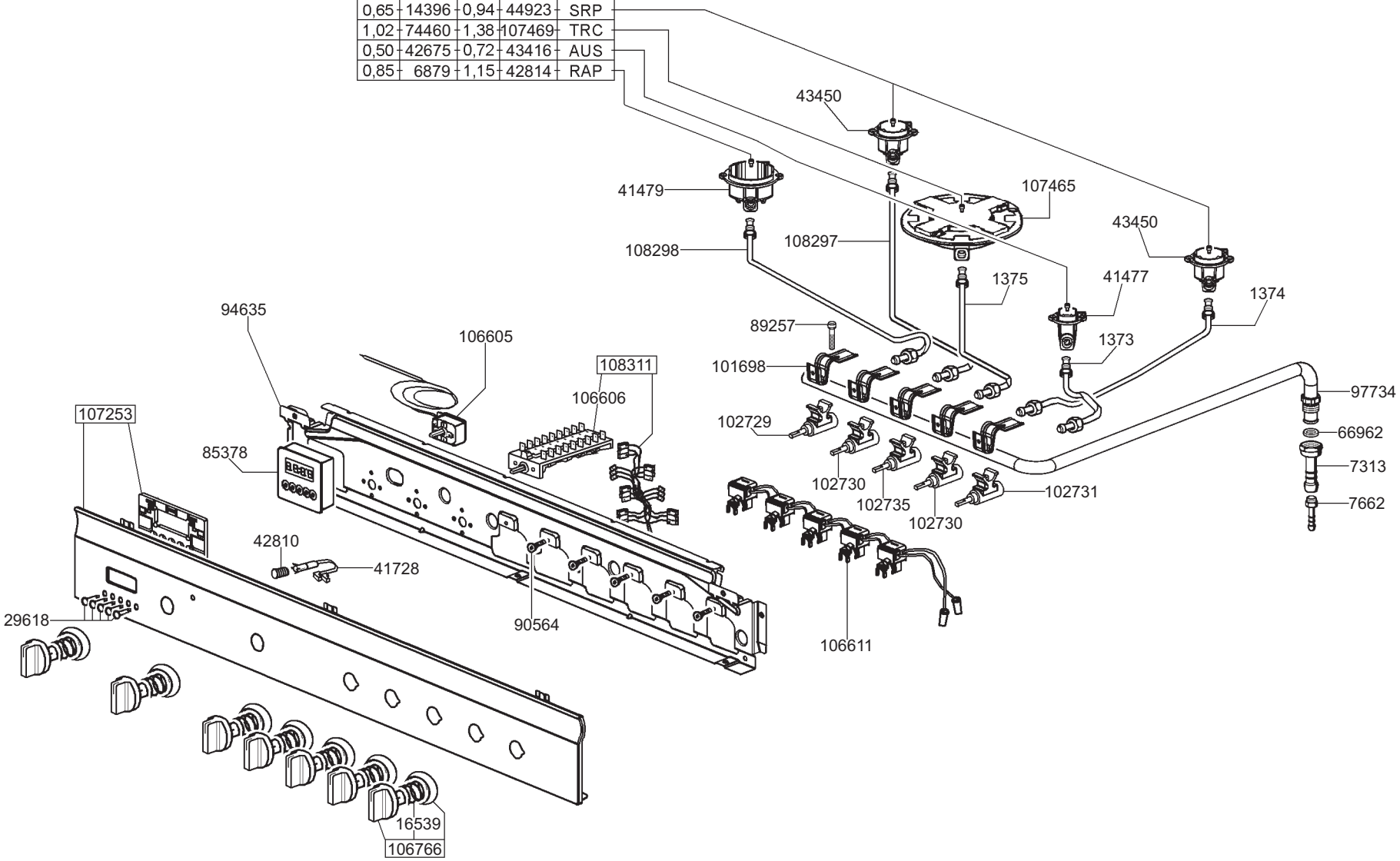

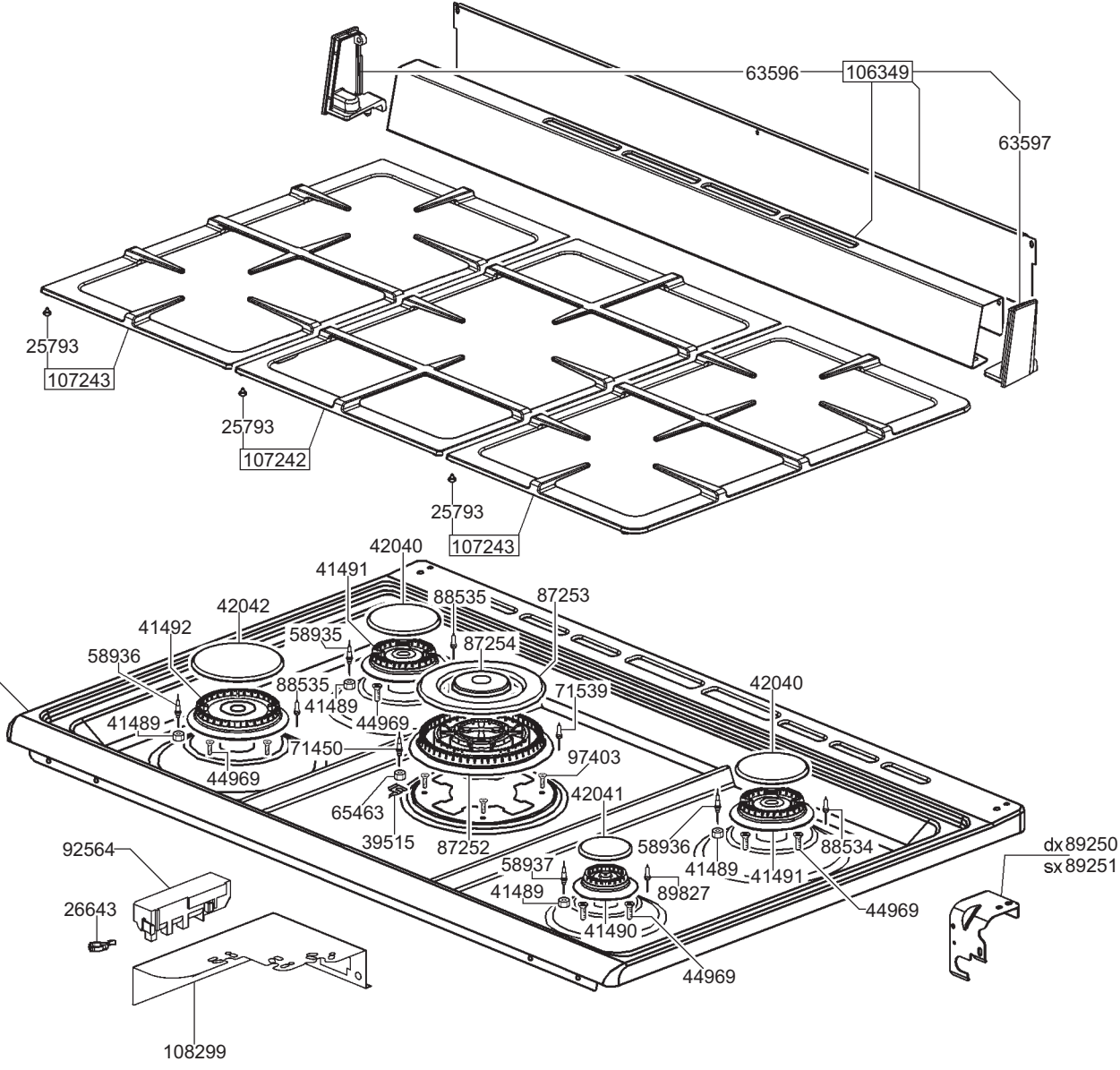
63596
106349
63597
25793
107243
25793
107242
25793
107243
42040
41491
88535
87253
106603
42042
41492
58935
87254
58936
88535
71539
42040
41489
41489
44969
71450
97403
44969
65463
42041
39515
87252
58936
88534
92564
58937
41489
41491
dx 89250
sx 89251
26643
41489
89827
44969
41490
44969
108299