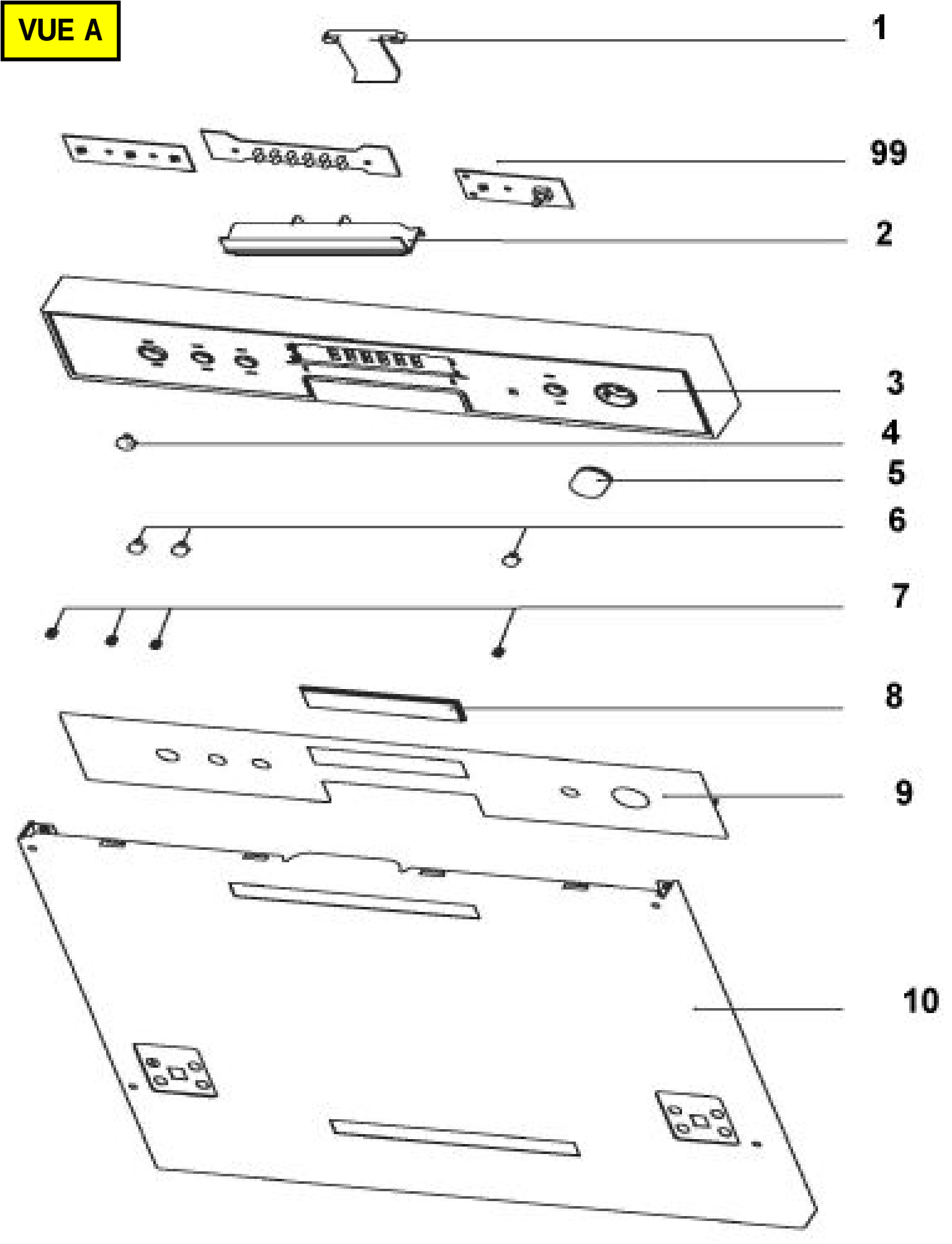
VUE A
1
99
2
3
4
5
6
7
8
9
10

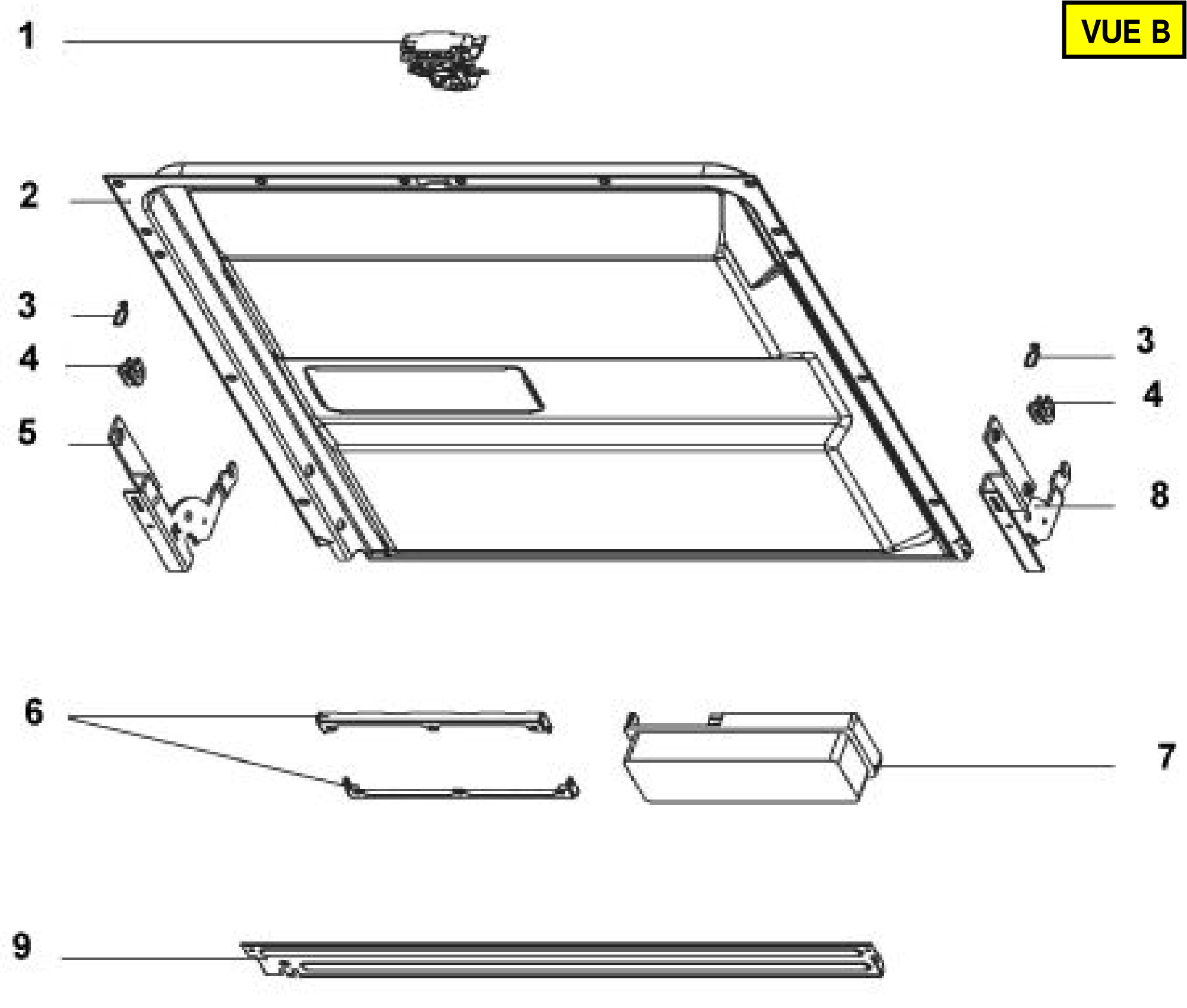
VUE B
1
2
3
4
5
3
4
8
6
7
9

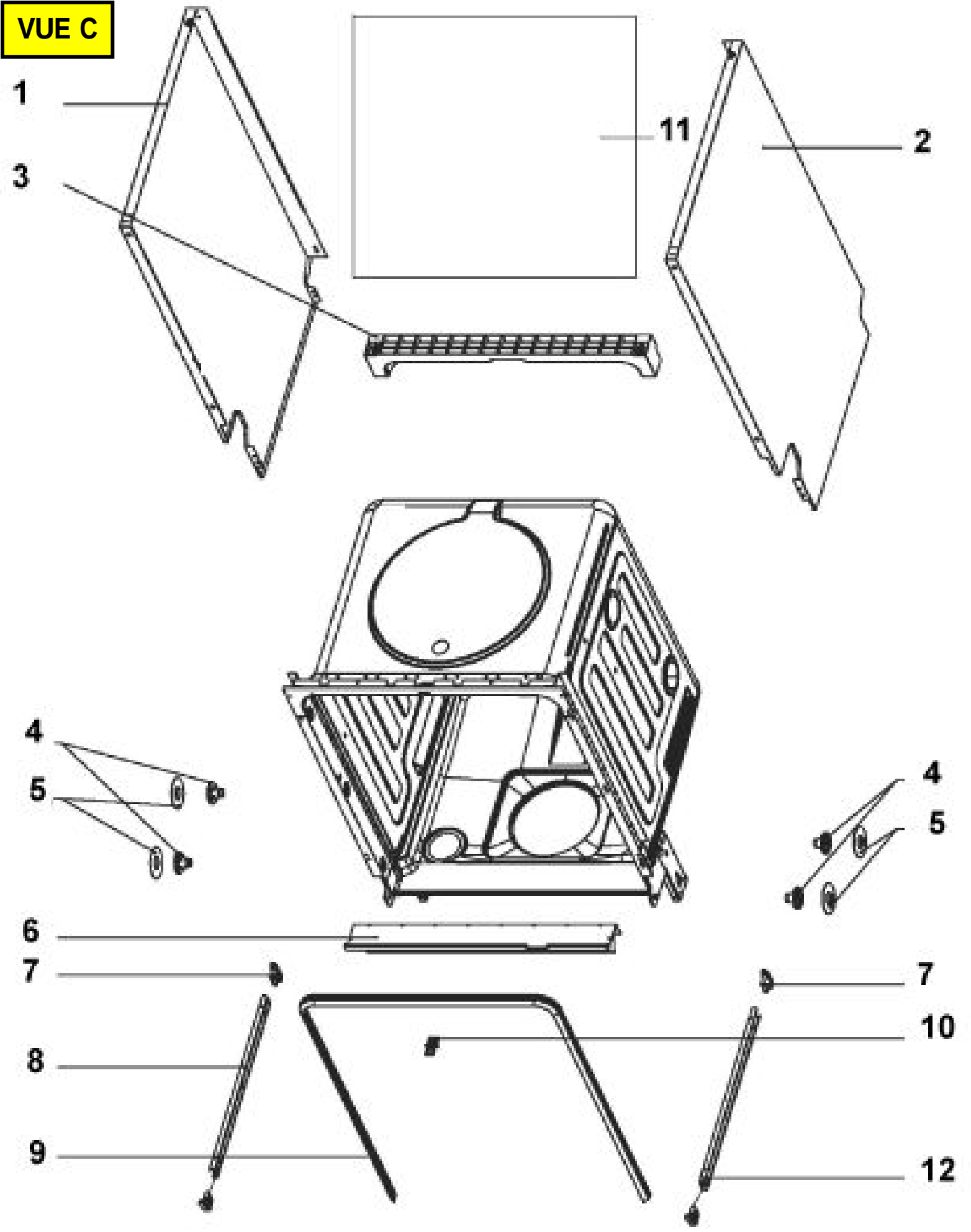
VUE C
1
3
11
2
4
5
4
5
6
7
7
10
8
9
12

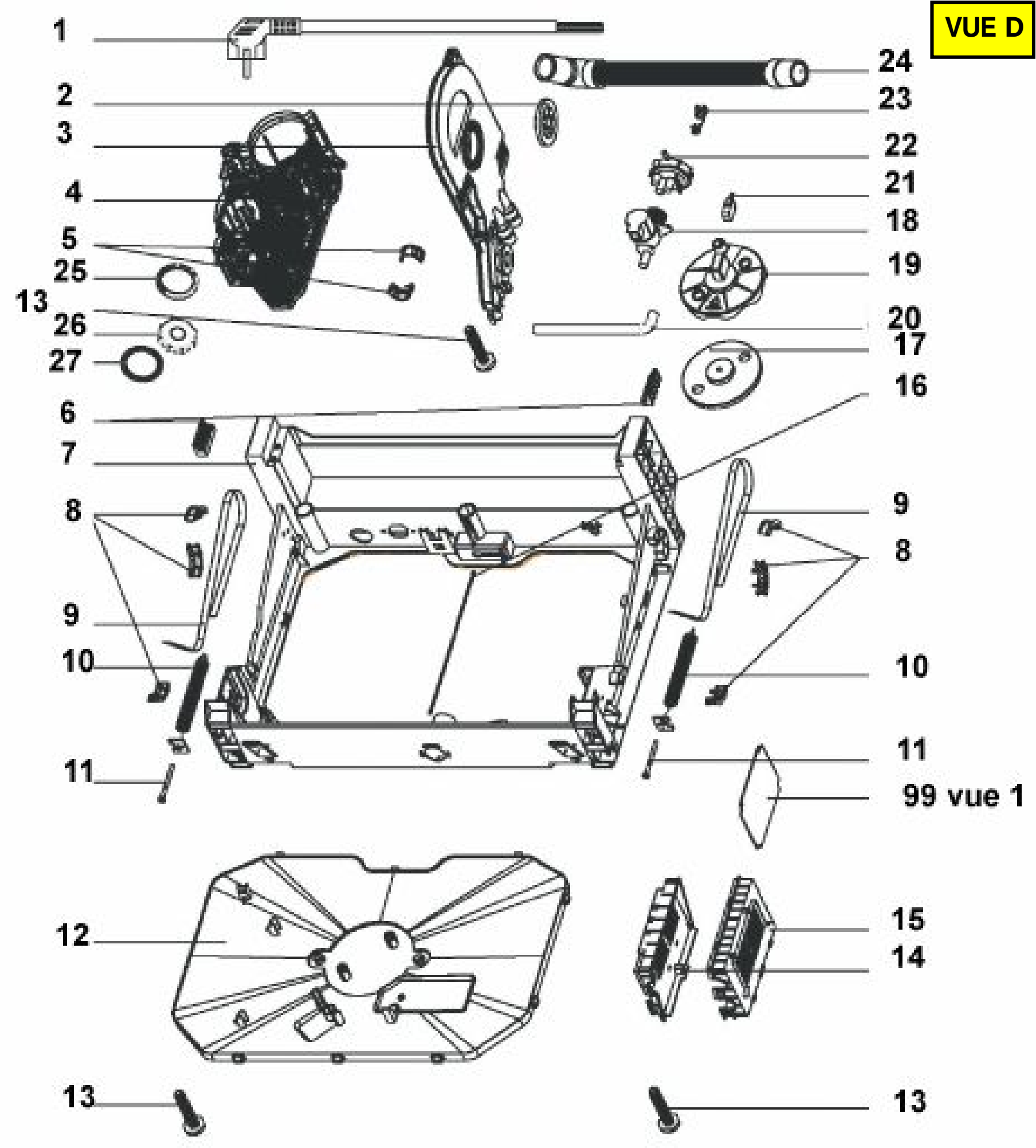
VUE D
1
2
3
4
5
25
13
26
27
6
7
8
9
10
11
24
23
22
21
18
19
20
17
16
9
8
10
11
99 vue 1
12
15
14
13
13

VUE E

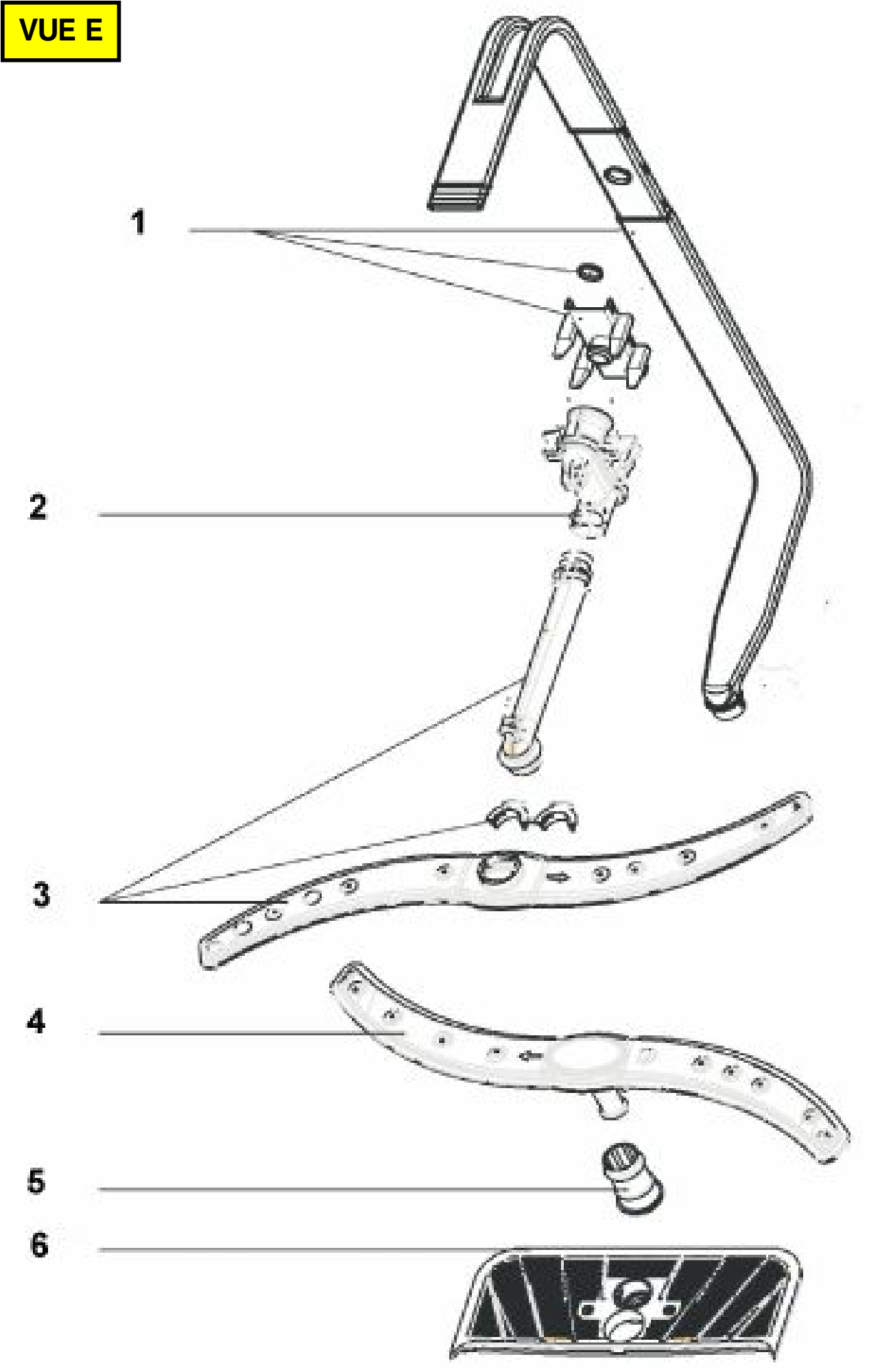

VUE F

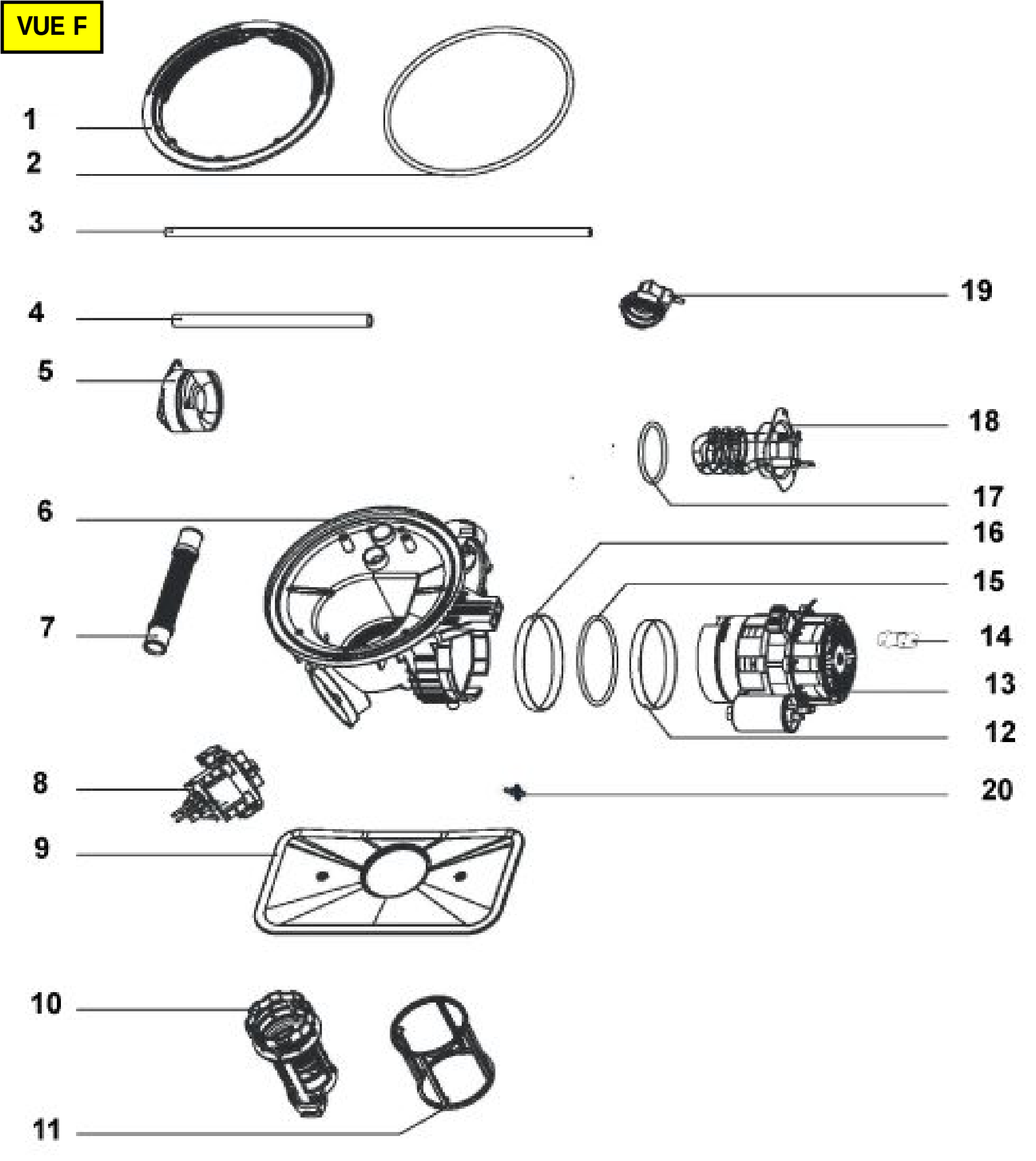
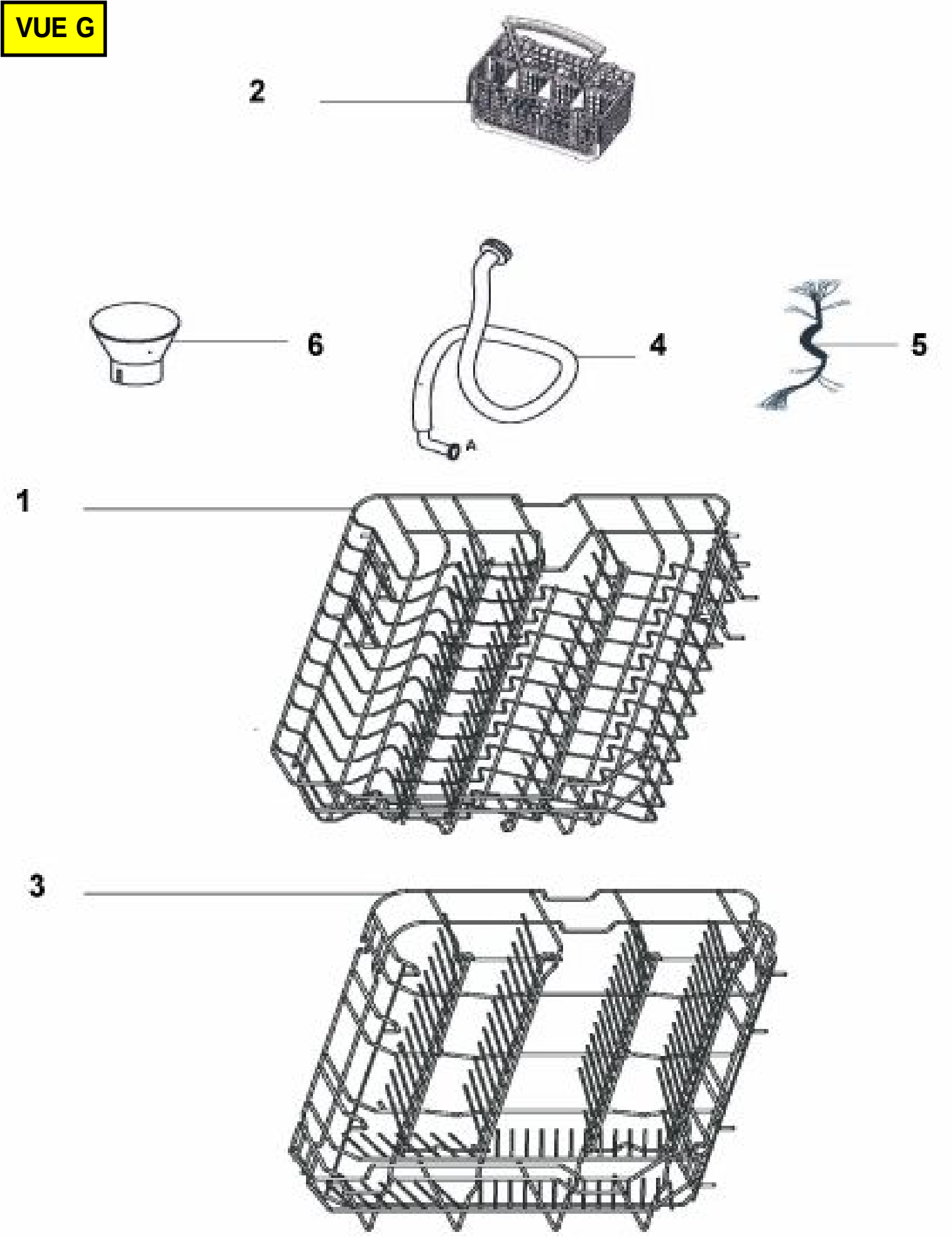
VUE G