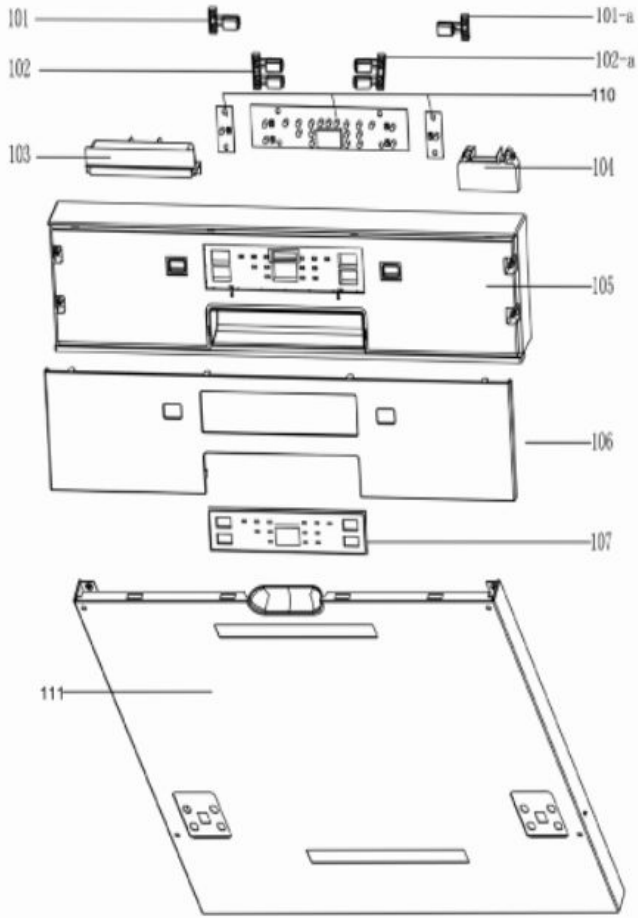
101
101-a
102
102-a
110
103
104
105
106
107
111

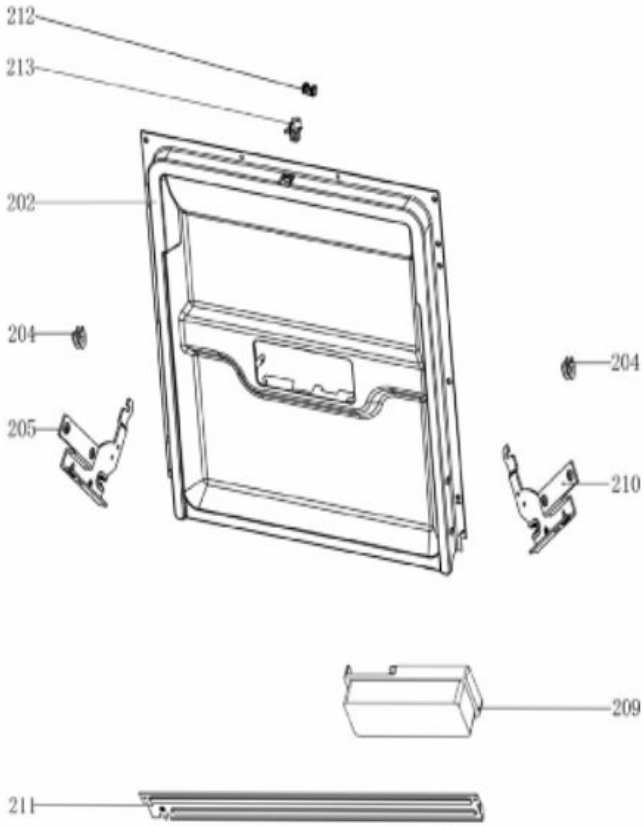
212
213
202
204
205
204
210
209
211

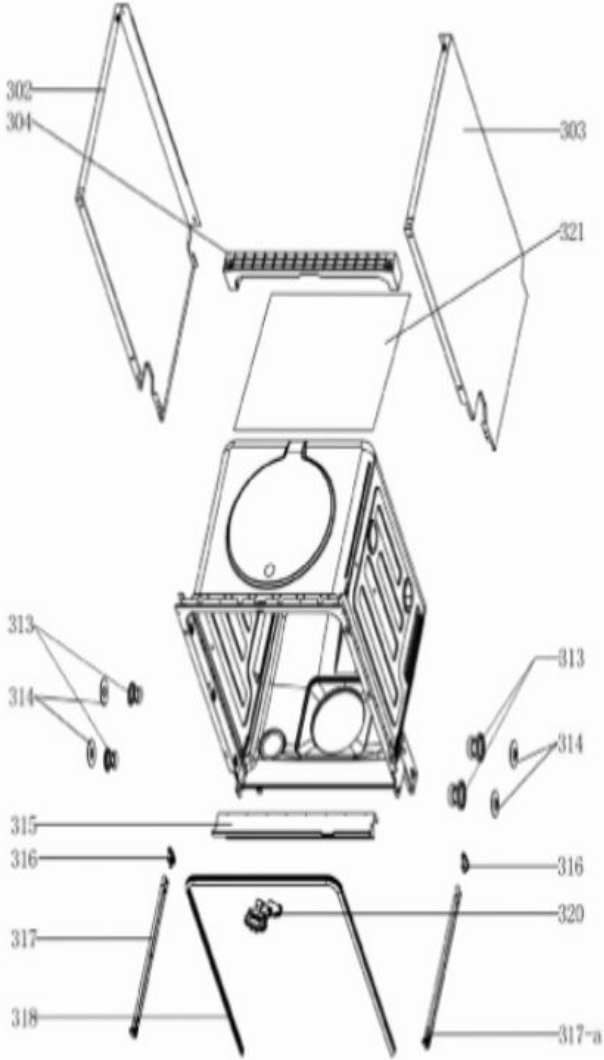
302
304
303
321
313
314
313
314
315
316
316
320
317
318
317-a

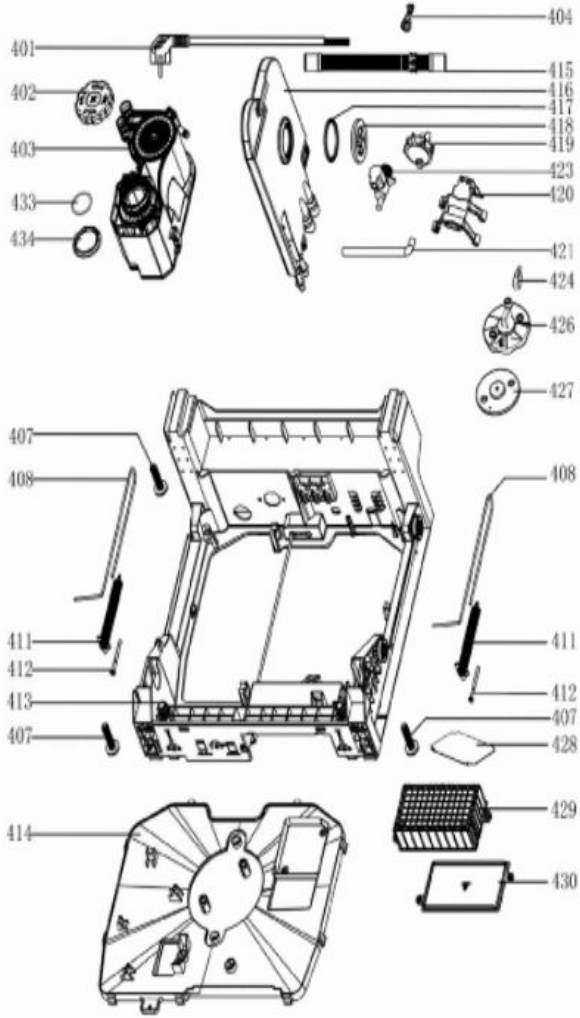
404
401
415
402
416
417
418
403
419
423
433
120
434
421
424
426
427
407
408
408
411
411
412
412
413
407
407
428
429
414
430

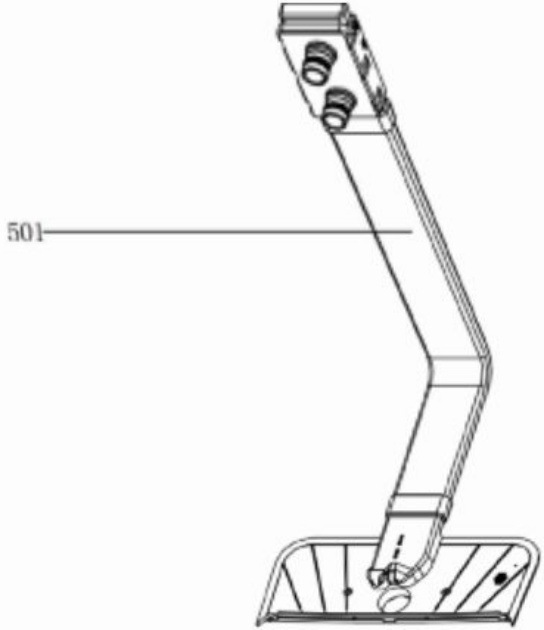
501

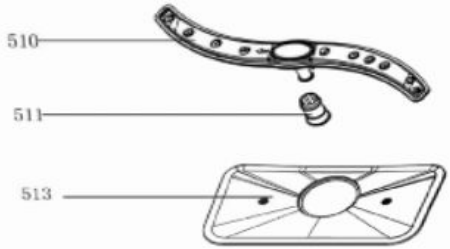
510
511
513

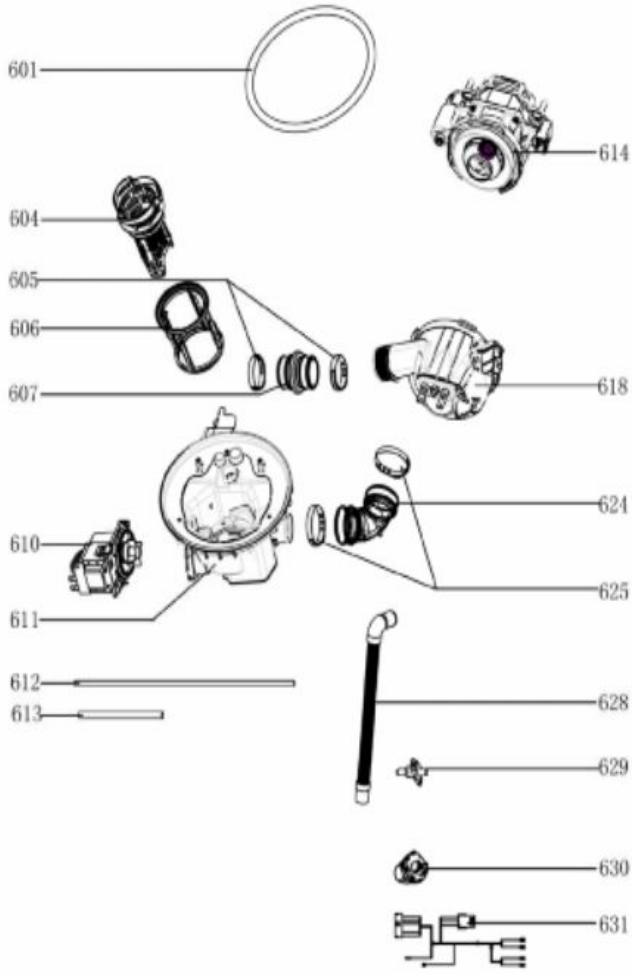
601
614
604
605
606
607
618
624
610
625
611
612
613
628
629
630
631

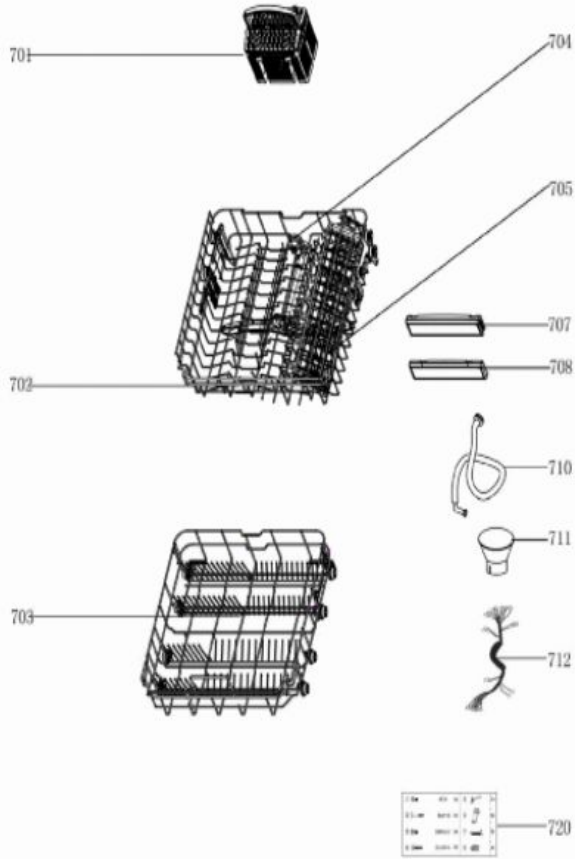
701
704
705
707
708
702
710
711
703
712
720