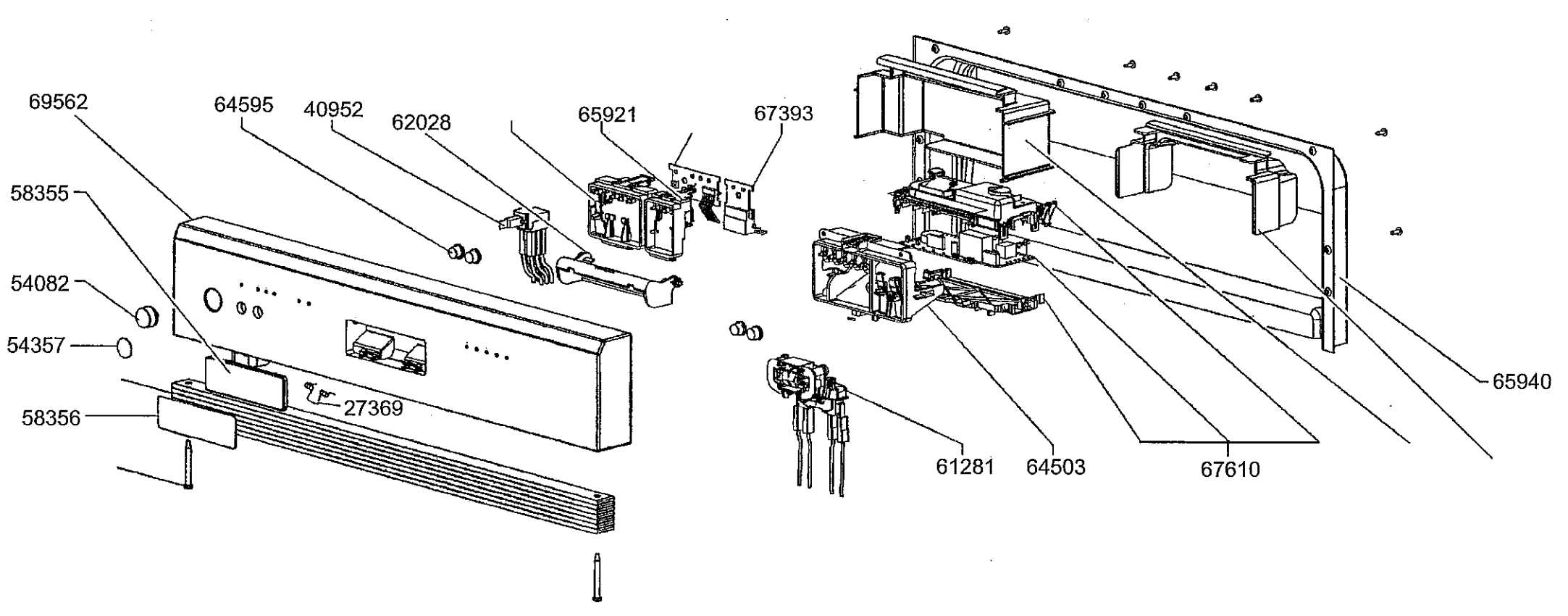
69562
64595
40952
62028
65921
67393
58355
54082
54357
58356
27369
61281
64503
67610
65940

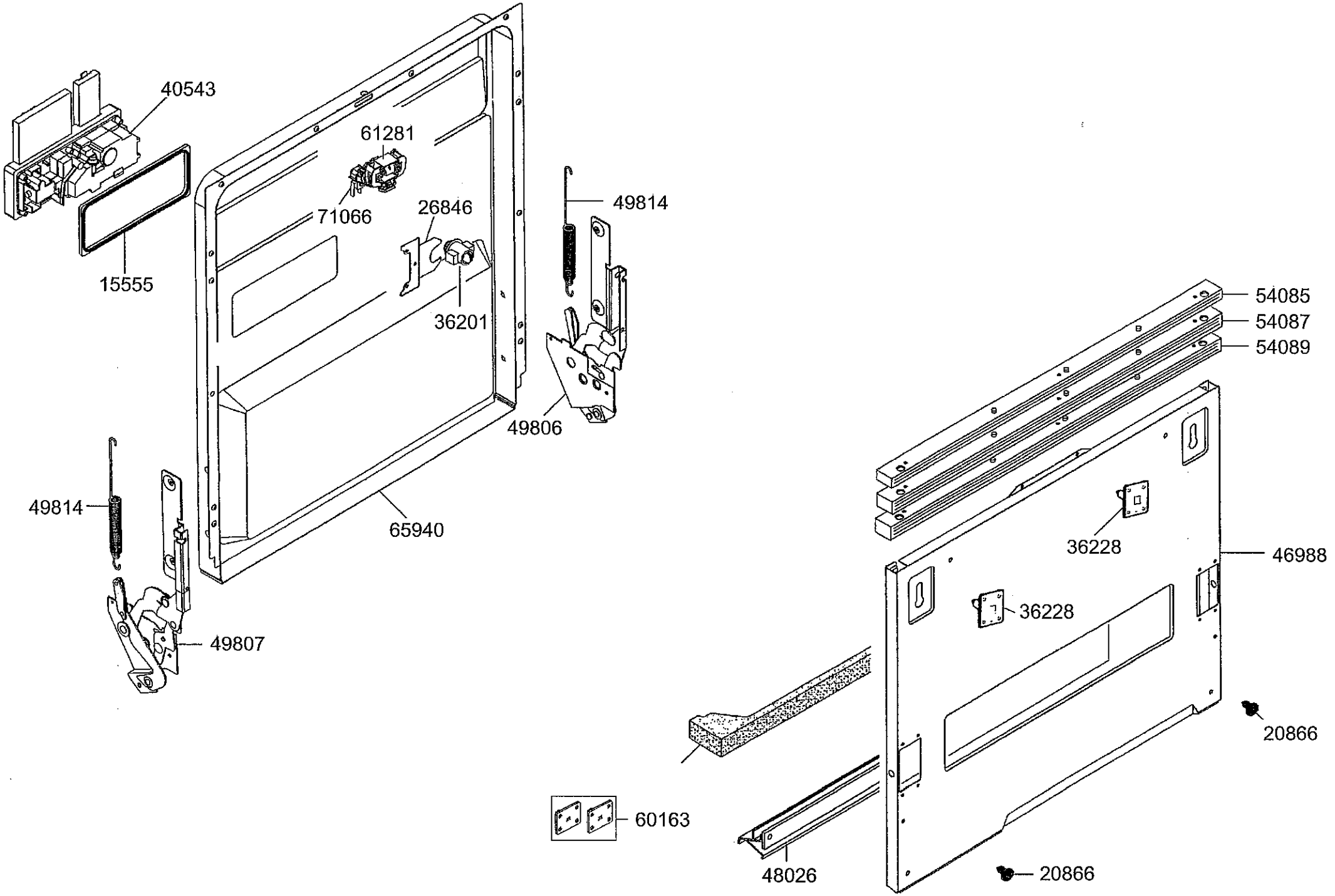
40543
61281
71066
26846
15555
36201
49814
49806
49814
65940
49807
54085
54087
54089
36228
46988
36228
20866
60163
48026
20866

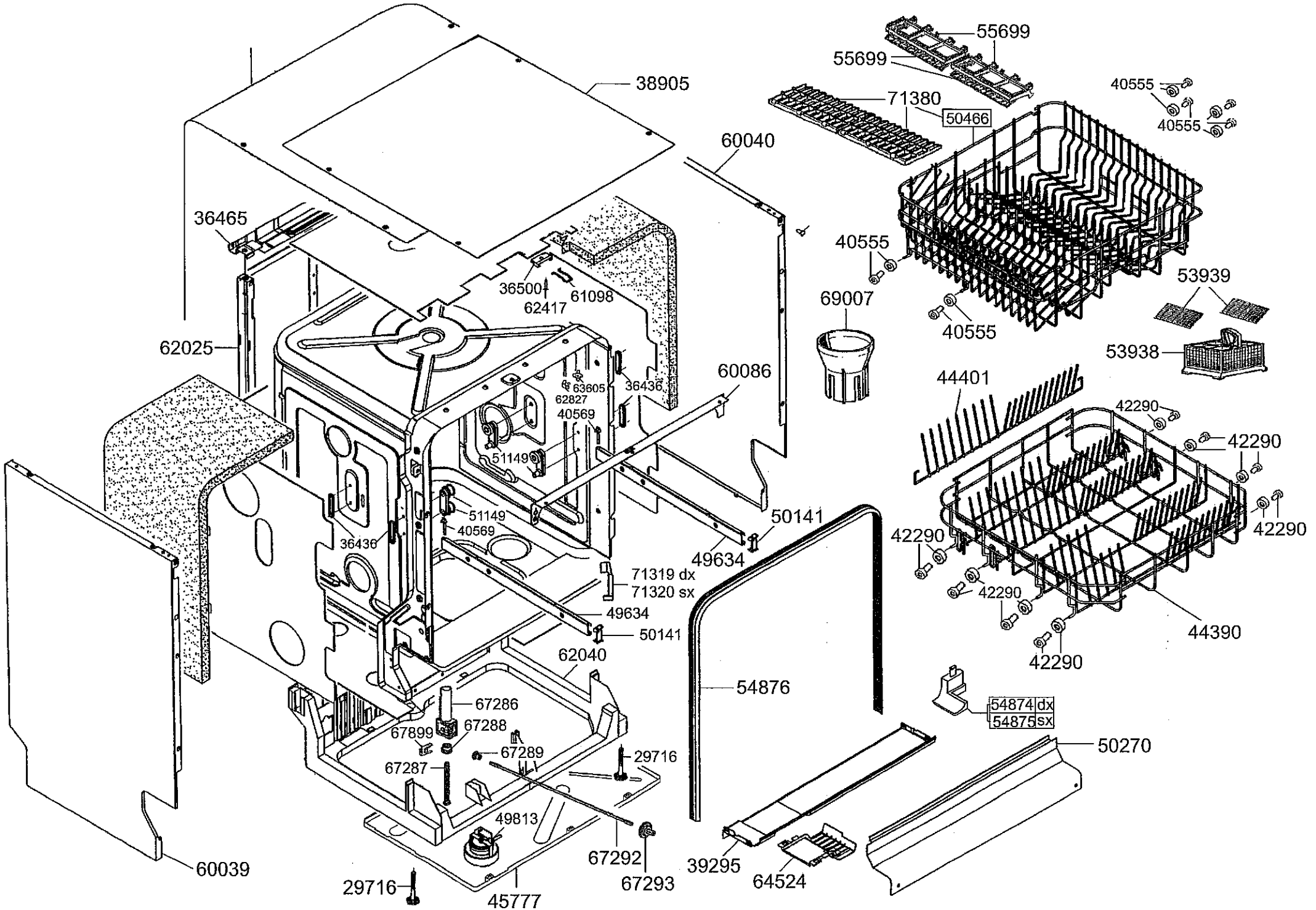
55699
55699
38905
71380
50466
40555
40555
60040
36465
40555
36500
61098
62417
53939
69007
40555
62025
53938
60086
63605
36436
62827
40569
44401
42290
42290
51149
51149
40569
36436
50141
42290
42290
49634
71319 dx
71320 sx
42290
49634
50141
42290
44390
62040
42290
54876
67286
54874 dx
54875 sx
67899
67288
67289
50270
29716
67287
49813
67292
67293
39295
64524
60039
29716
45777

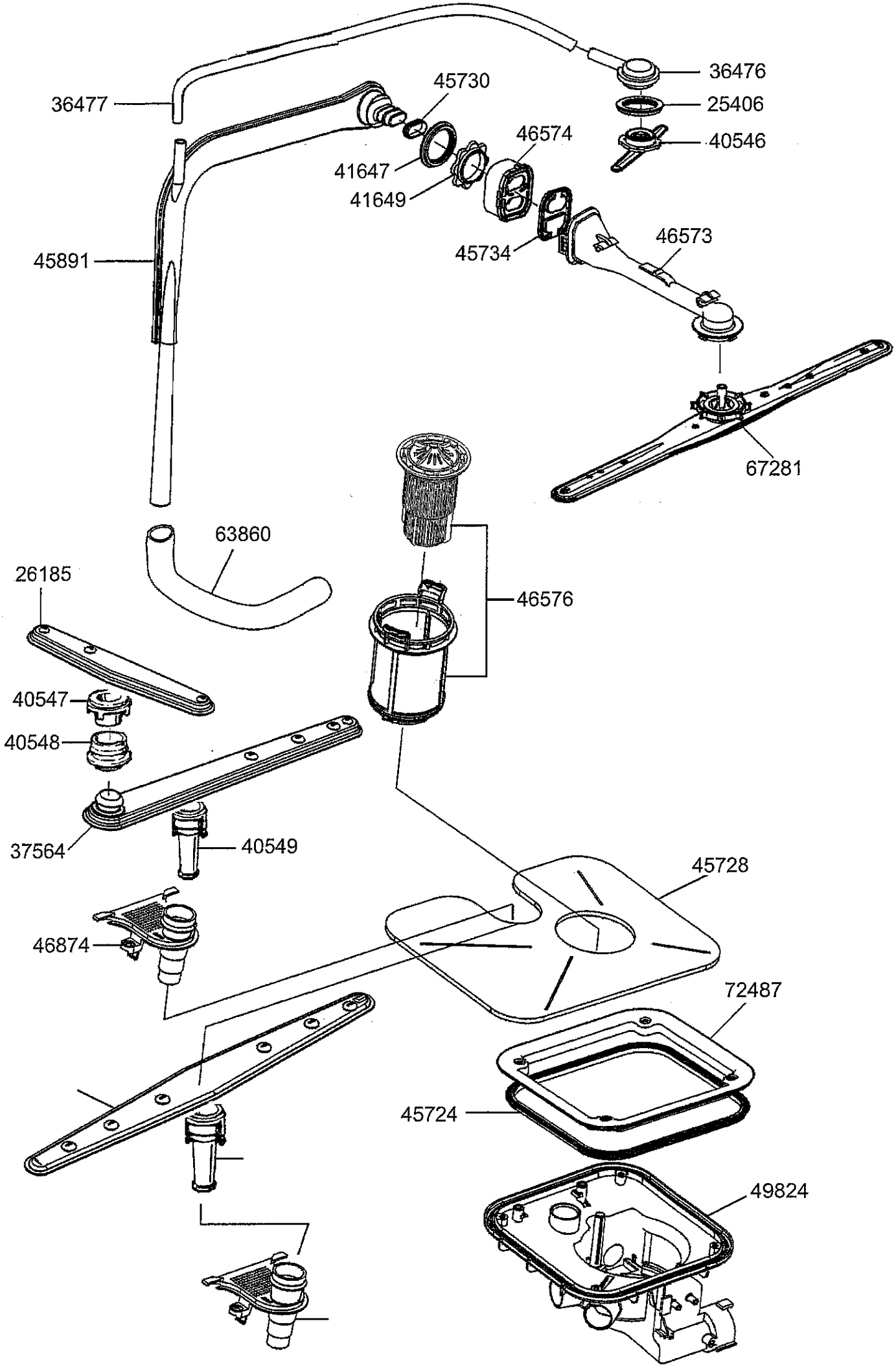
36476
25406
40546
36477
45730
46574
41647
41649
45734
46573
45891
67281
63860
26185
46576
40547
40548
37564
40549
45728
46874
72487
45724
49824

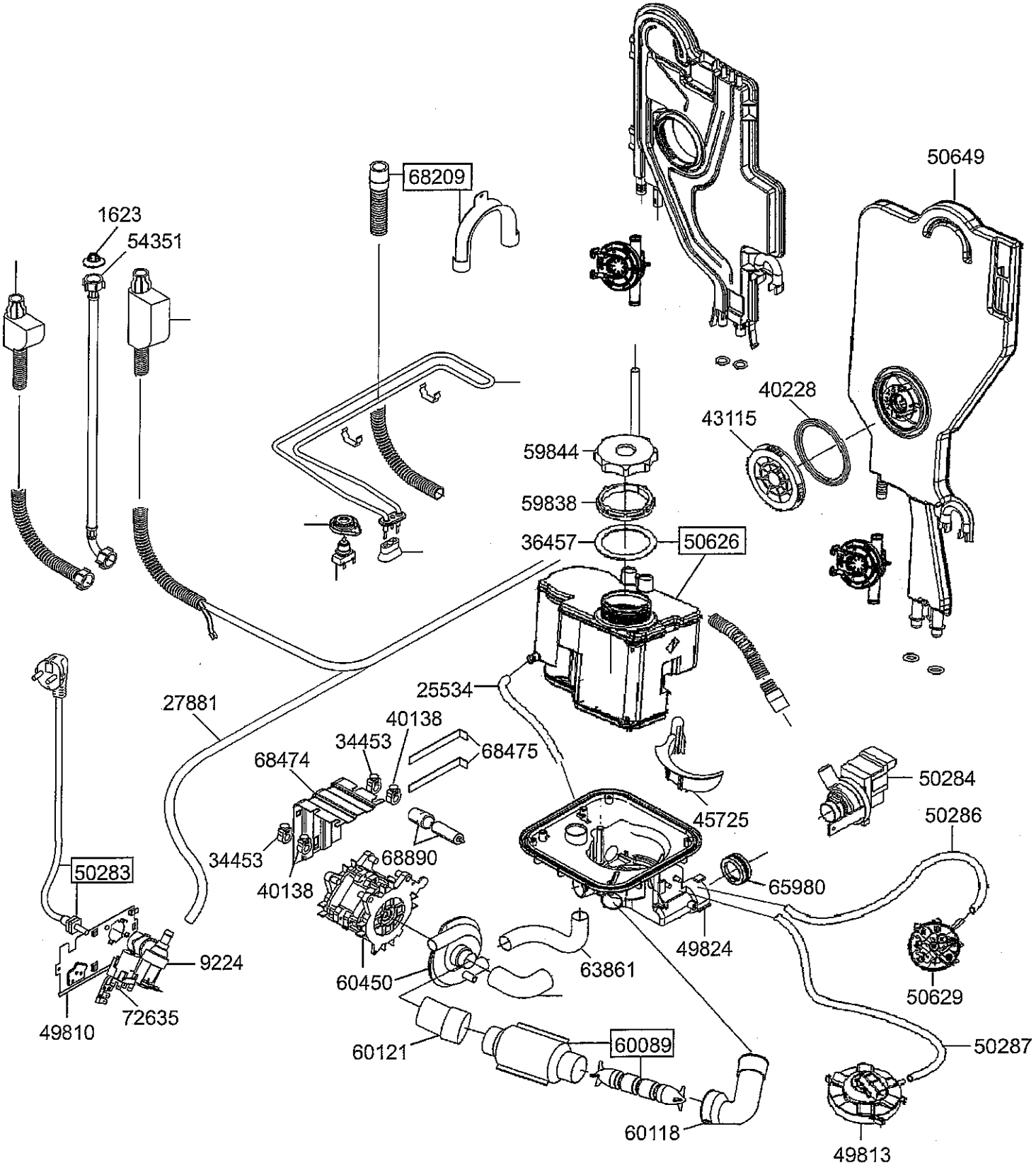
68209
50649
1623
54351
40228
43115
59844
59838
36457
50626
25534
27881
40138
34453
68475
68474
45725
50284
50286
34453
68890
40138
65980
50283
49824
9224
63861
60450
50629
72635
49810
60121
60089
50287
60118
49813