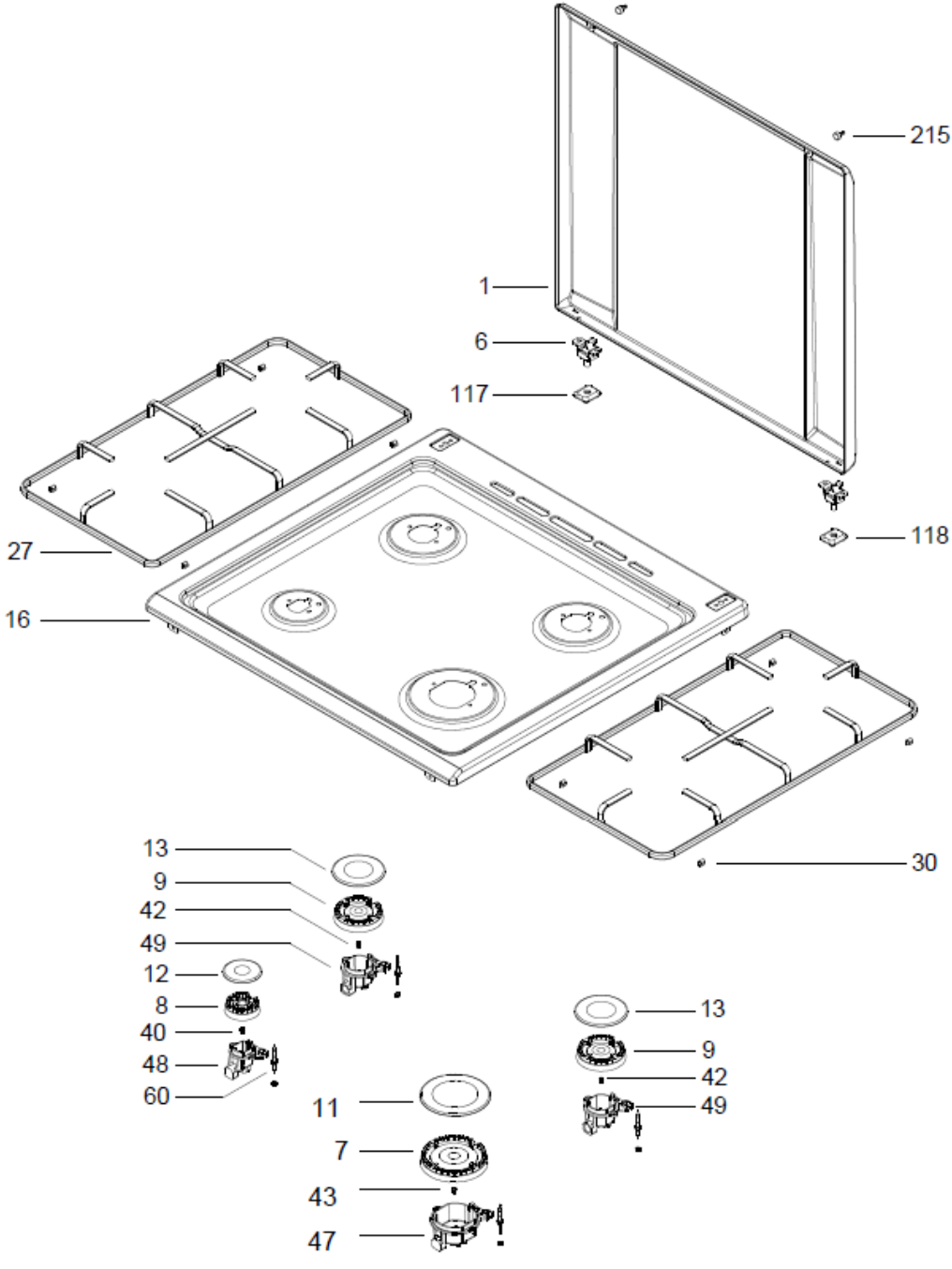
215
1
6
117
118
27
16
30
13
9
42
49
12
8
40
48
60
11
7
43
47
13
9
42
49

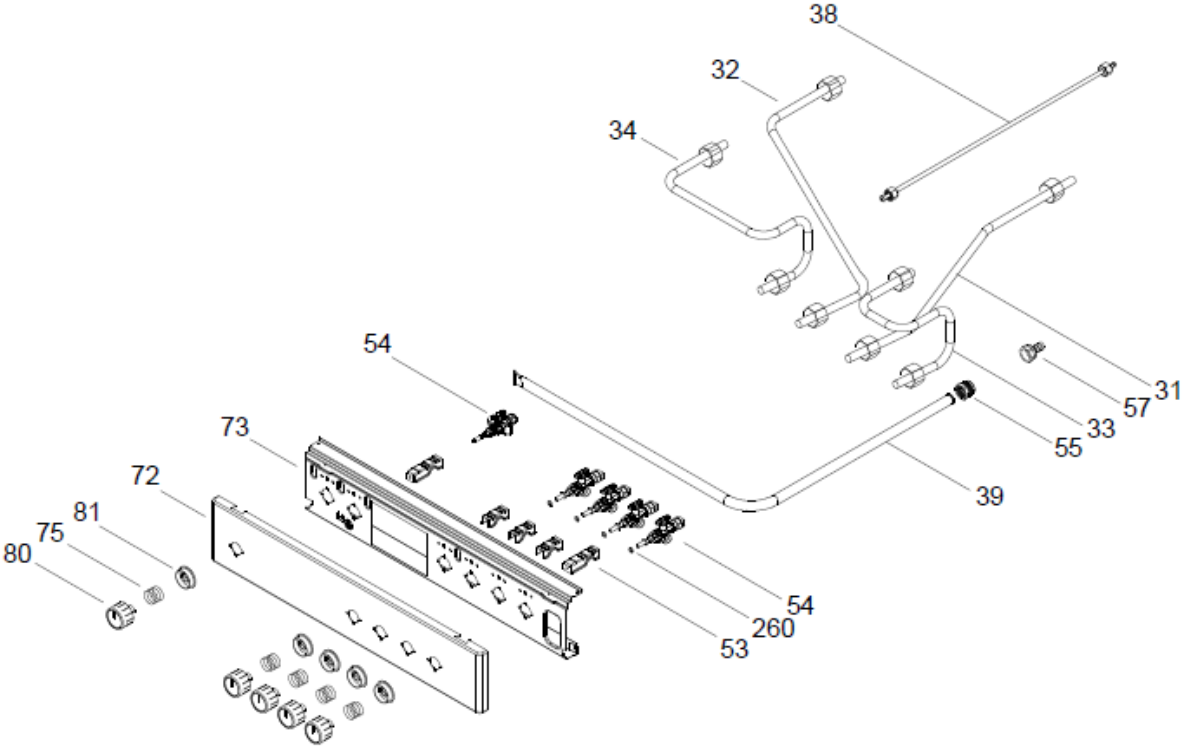
38
32
34
31
57
33
55
39
54
73
72
81
75
80
54
260
53

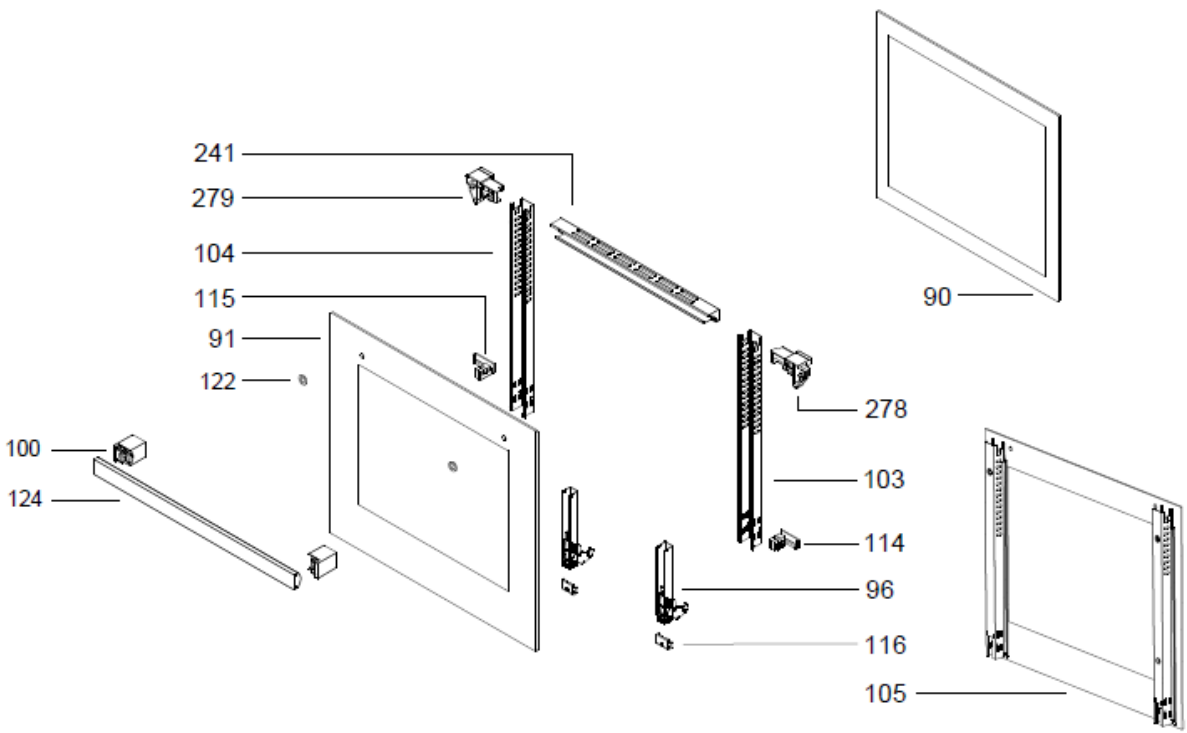
241
279
104
115
91
122
100
124
90
278
103
114
96
116
105

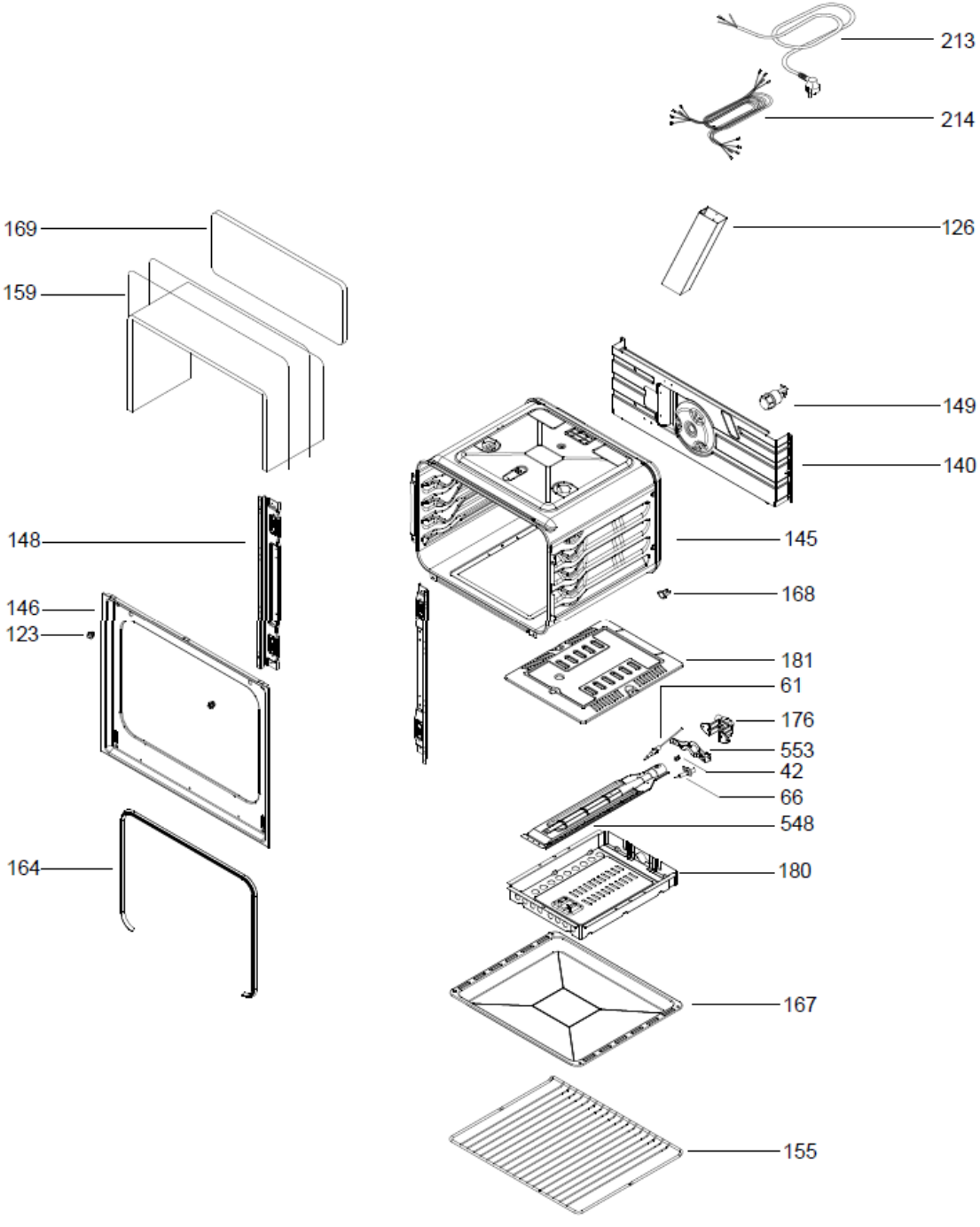
213
214
126
169
159
149
140
148
145
146
168
123
181
61
176
553
42
66
548
164
180
167
155

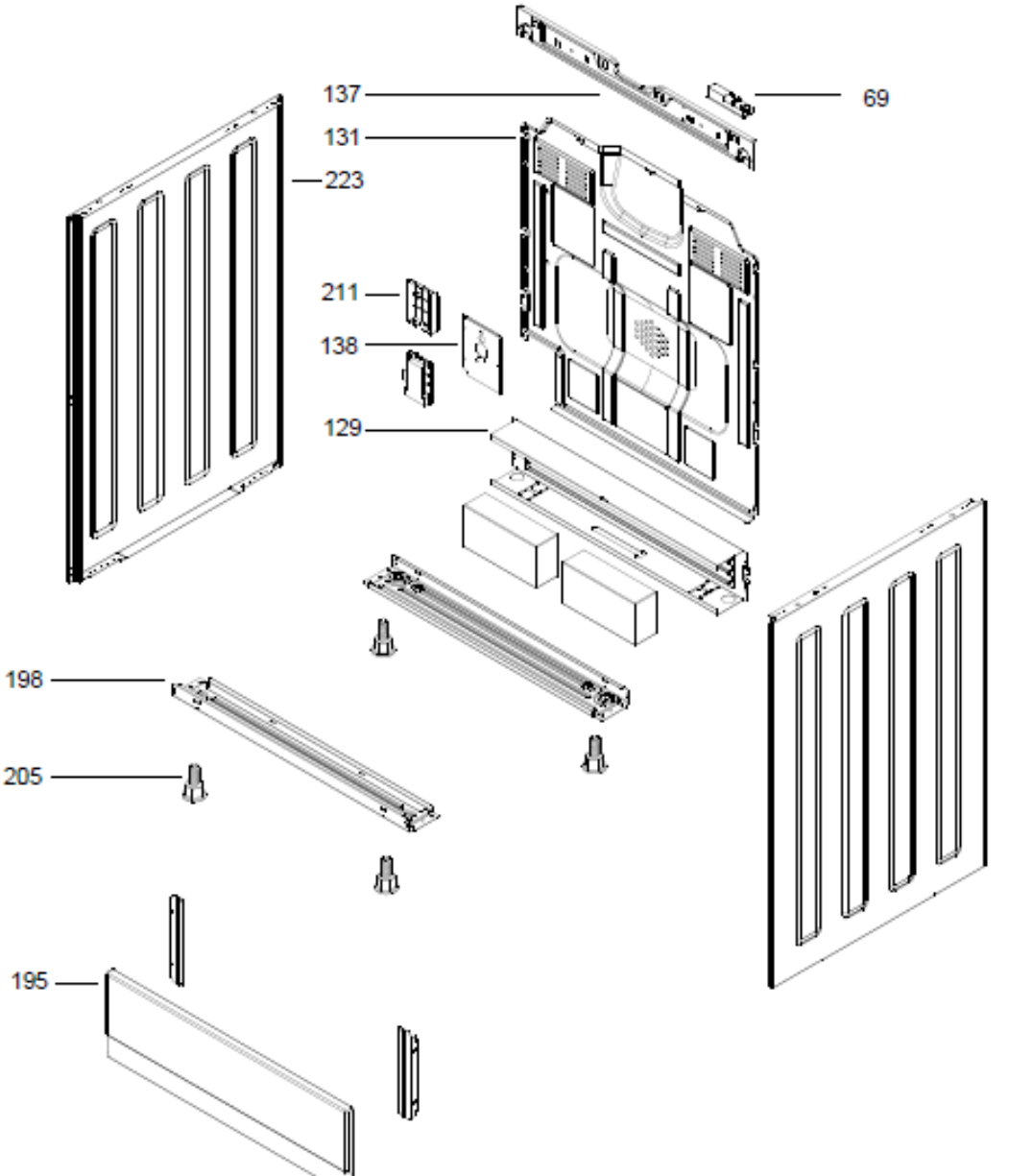
137
69
131
223
211
138
129
198
205
195