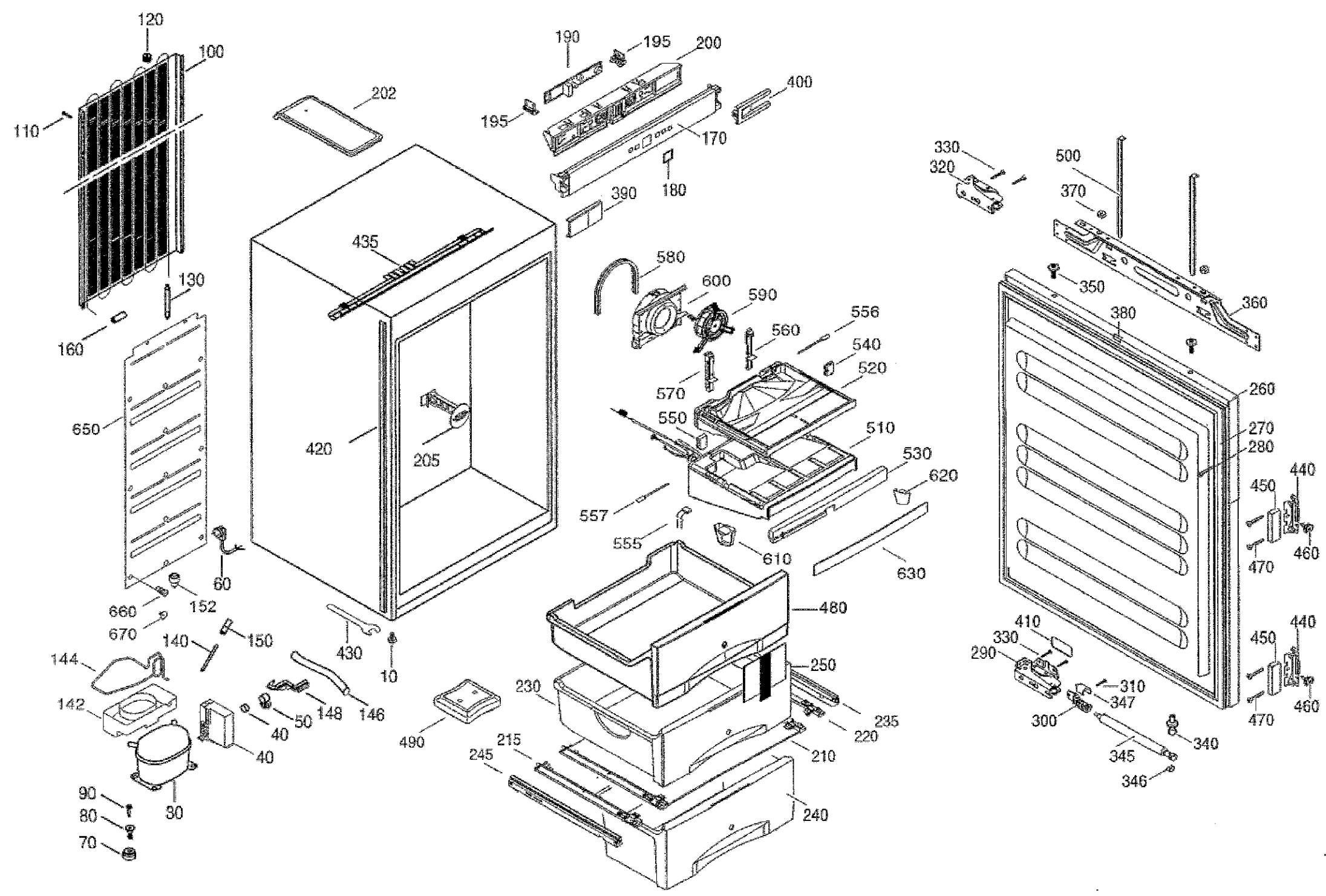
120
100
110
202
190
195
200
400
195
170
180
390
330
320
500
370
435
580
600
590
130
350
360
380
556
560
540
520
160
570
260
550
510
270
280
650
420
205
530
620
440
450
557
555
610
630
470
460
60
660
152
670
480
410
440
140
150
330
450
144
430
10
290
250
310
142
230
347
148
146
50
235
300
470
460
40
220
490
215
210
340
40
245
345
346
90
30
240
80
70