VUE A

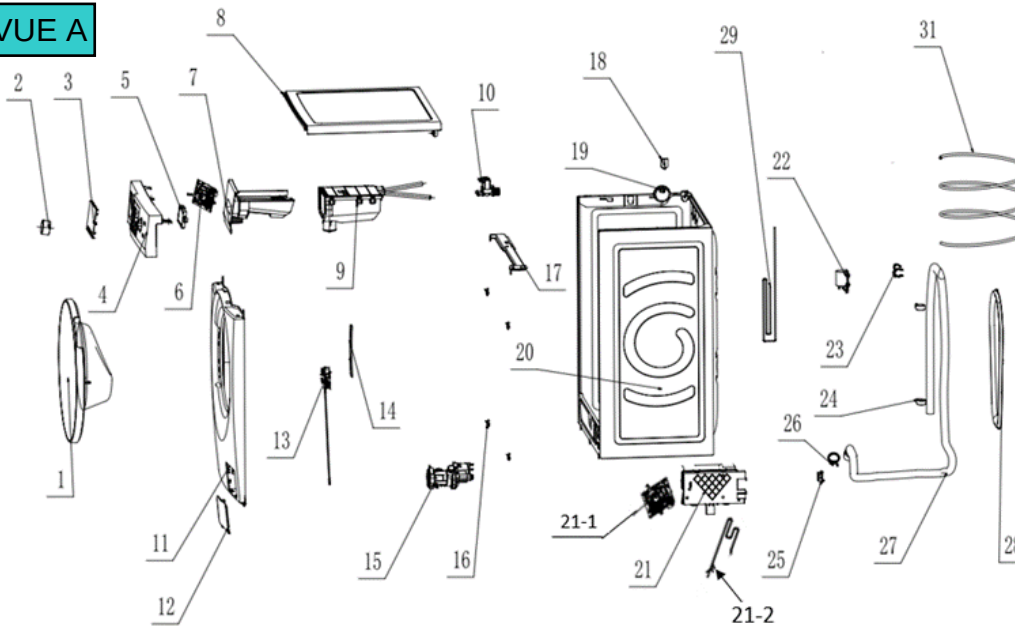
1
2
3
4
5
6
7
8
9
10
11
12
13
14
15
16
17
18
19
20
21
21-1
21-2
22
23
24
25
26
27
28
29
31
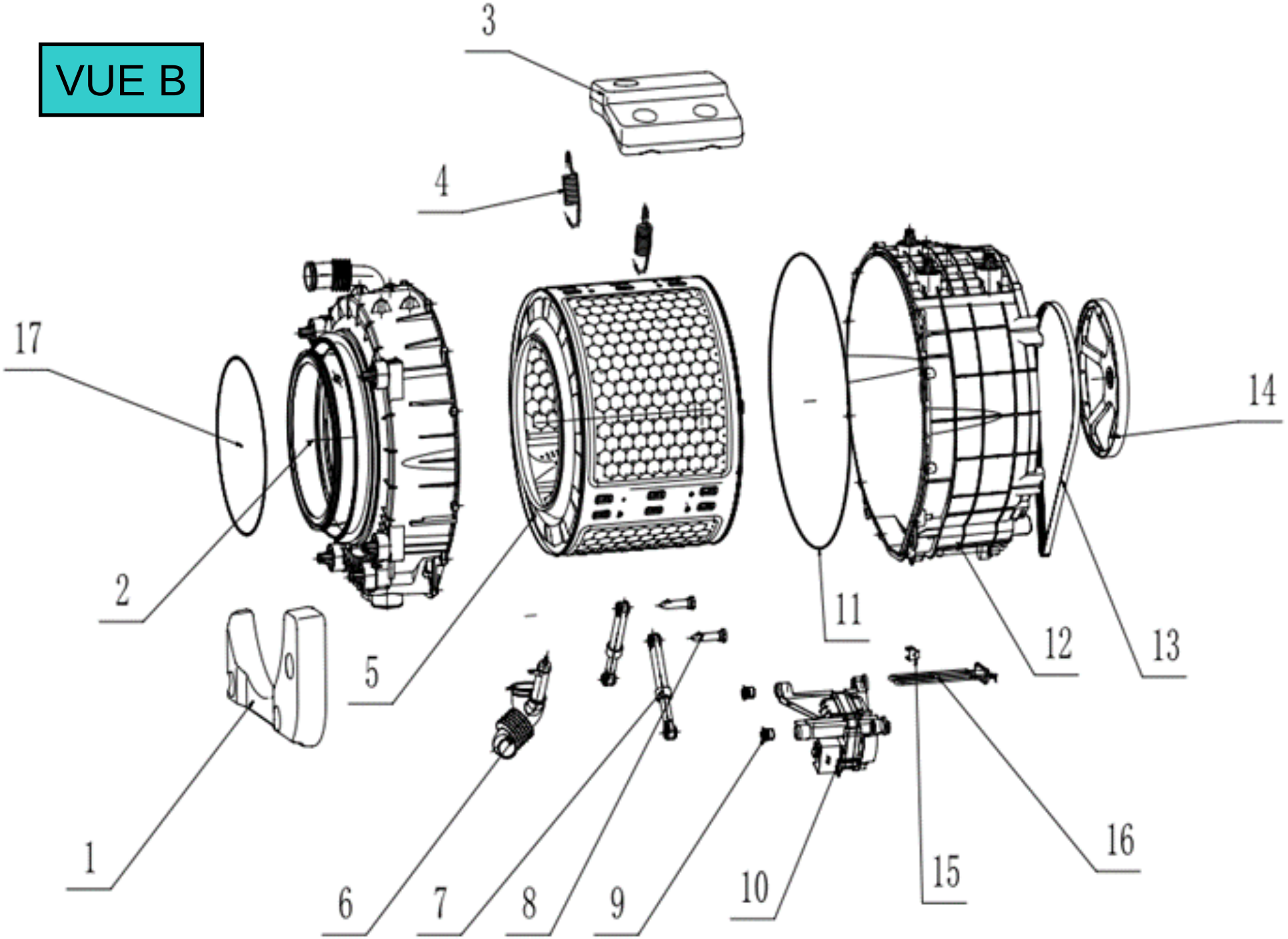
VUE B