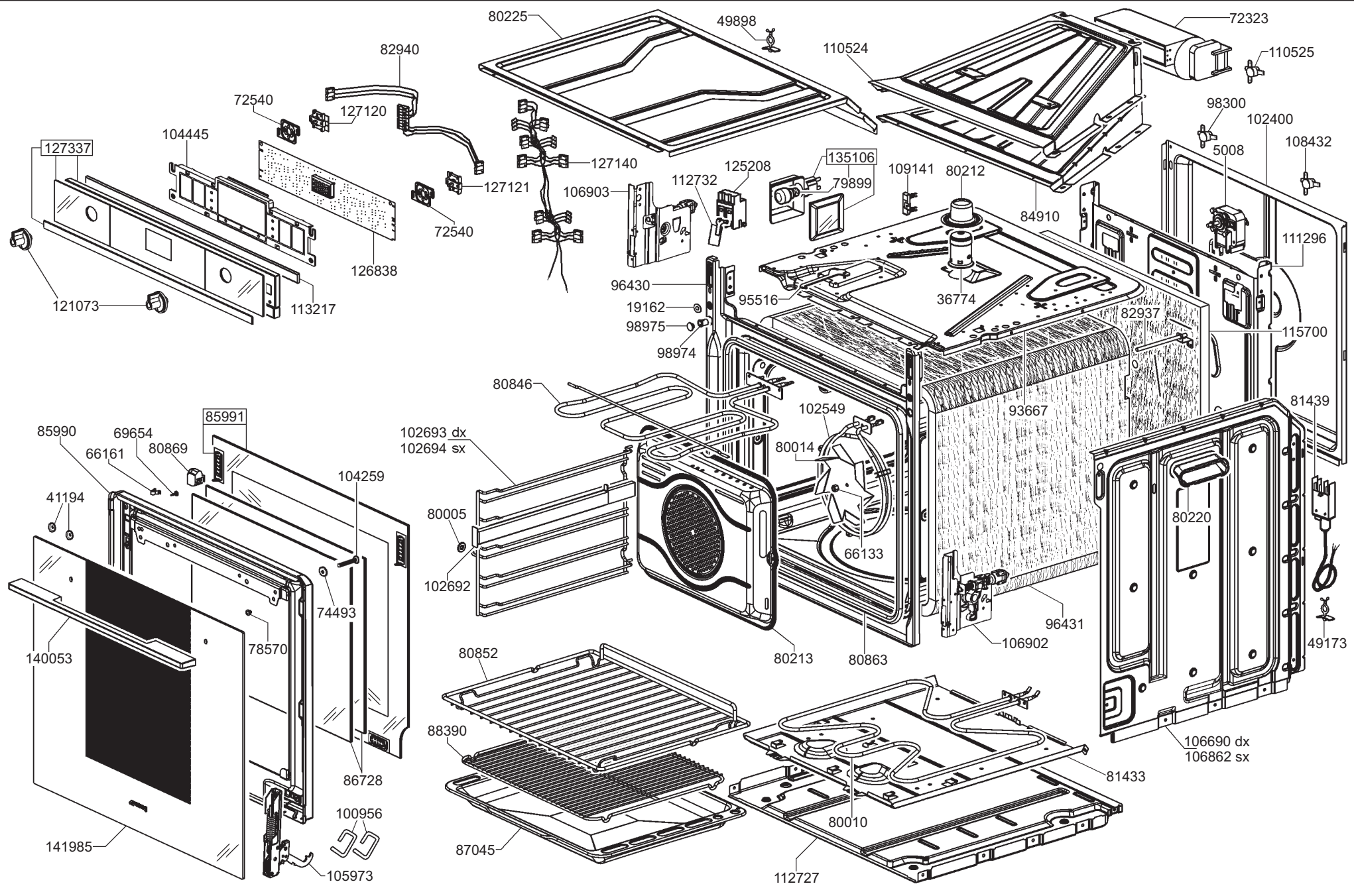
80225
49898
72323
110524
110525
82940
72540
127120
98300
102400
104445
127337
5008
108432
127140
125208
135106
109141
80212
127121
112732
79899
106903
84910
72540
111296
126838
96430
95516
36774
121073
113217
19162
82937
98975
115700
98974
80846
93667
81439
102549
85991
85990
69654
102693 dx
102694 sx
80014
66161
80869
104259
41194
80005
80220
66133
102692
74493
96431
140053
78570
106902
49173
80213
80863
80852
88390
106690 dx
106862 sx
81433
86728
100956
80010
141985
87045
105973
112727