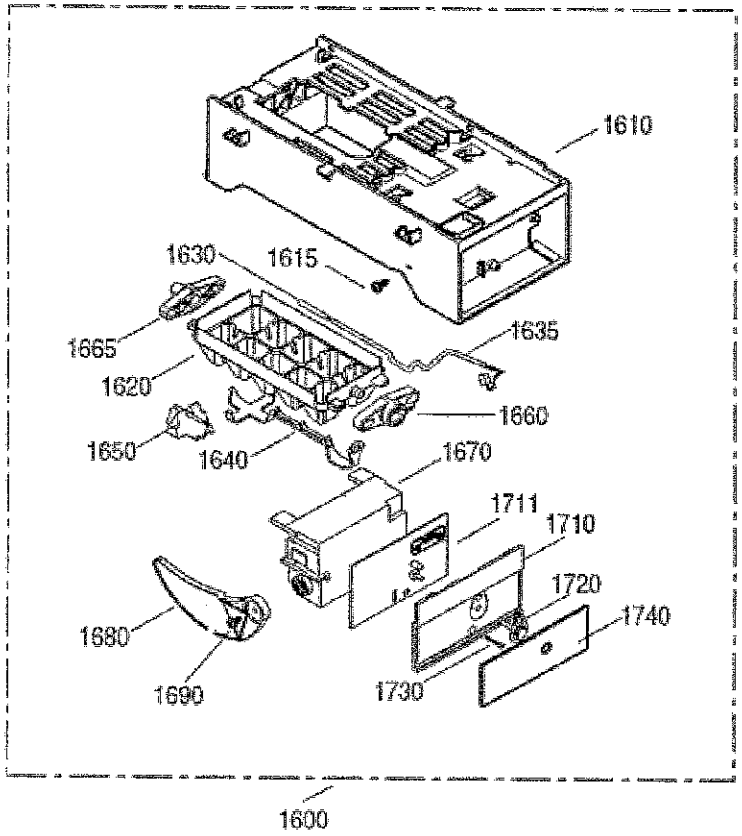
1610
1630
1615
1665
1635
1620
1660
1650
1640
1670
1711
1710
1720
1680
1740
1690
1730
1600

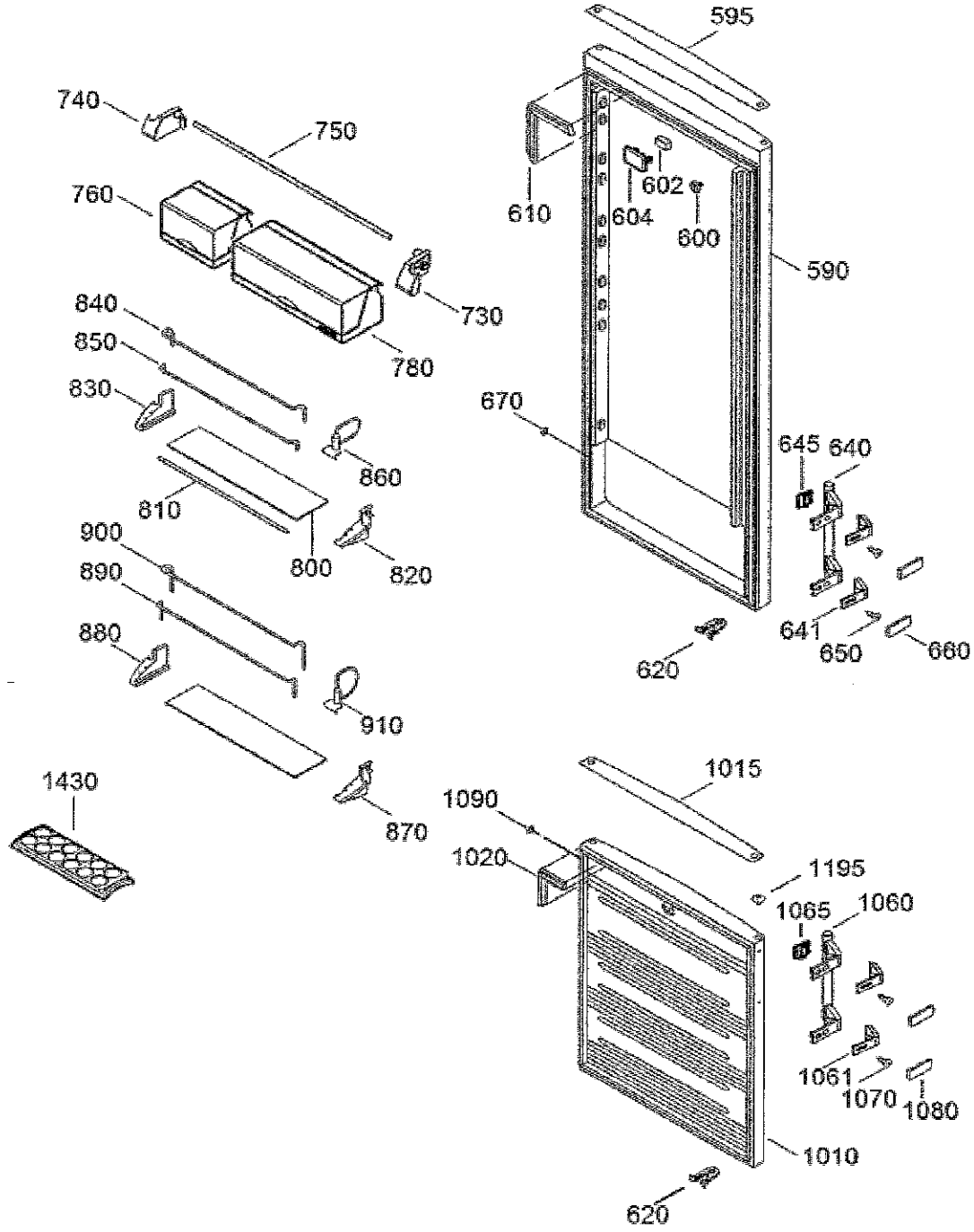
595
740
750
760
610
602
604
600
590
730
840
850
780
830
670
645
640
860
810
900
800
820
890
641
650
660
880
620
910
1015
1430
1090
870
1020
1195
1065
1060
1061
1070
1080
1010
620

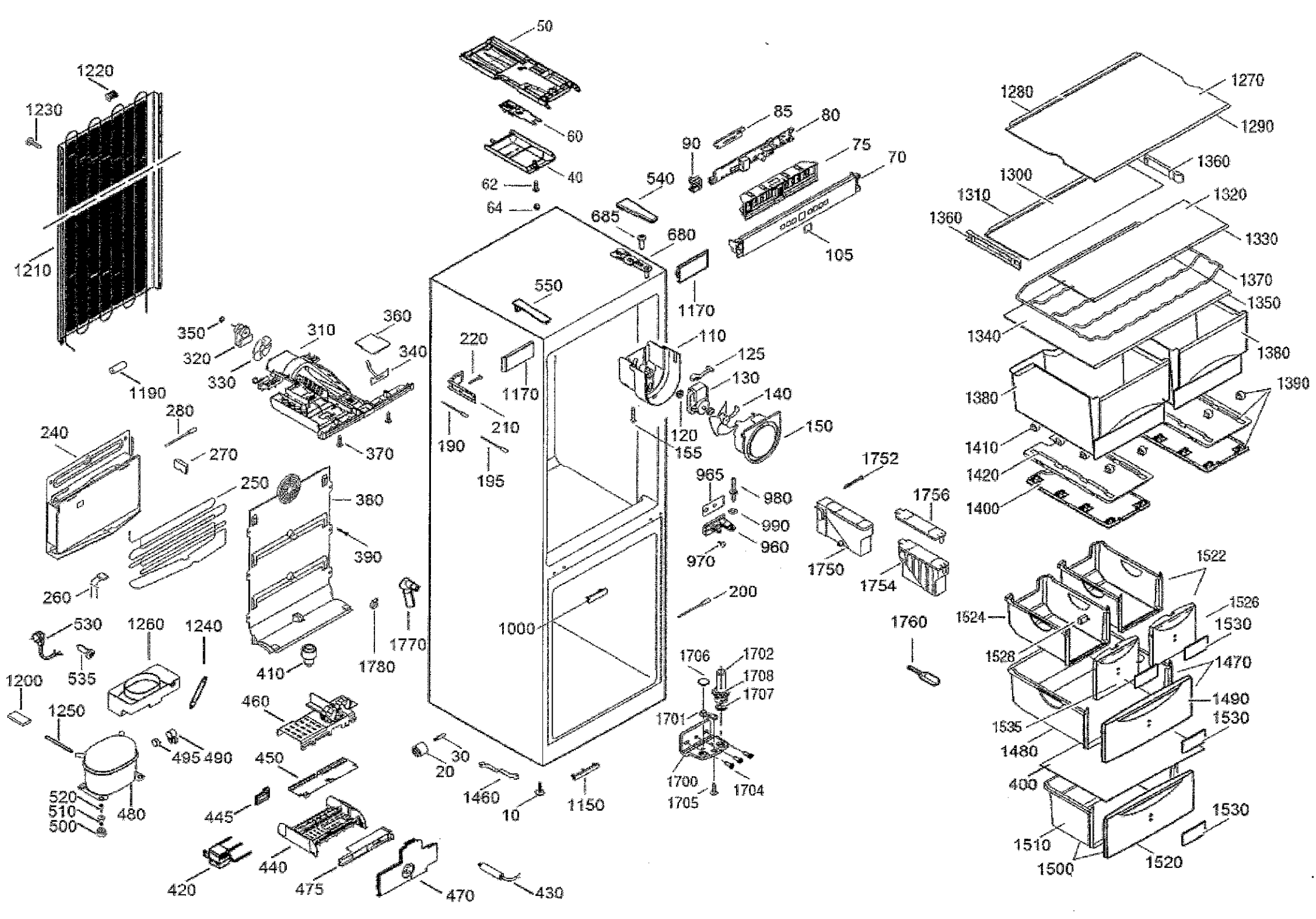
50
1220
1230
60
40
62
64
85
80
90
75
70
540
685
680
105
1210
550
1170
1280
1270
1290
1360
1300
1310
1320
1360
1330
1370
1350
1340
1380
1390
1380
1410
1420
1400
350
310
360
320
340
330
1190
220
110
125
130
140
1170
210
120
150
155
190
195
280
240
270
370
250
380
390
965
980
990
960
970
1752
1756
1750
1754
260
530
1260
1240
1770
1780
410
1000
200
1760
1522
1524
1526
1530
1528
1470
1490
1535
1530
1480
400
1530
1510
1500
1520
1706
1702
1708
1707
1701
1700
1704
1705
1200
535
1250
460
495
490
450
30
20
1460
10
1150
520
510
500
480
445
440
420
475
470
430