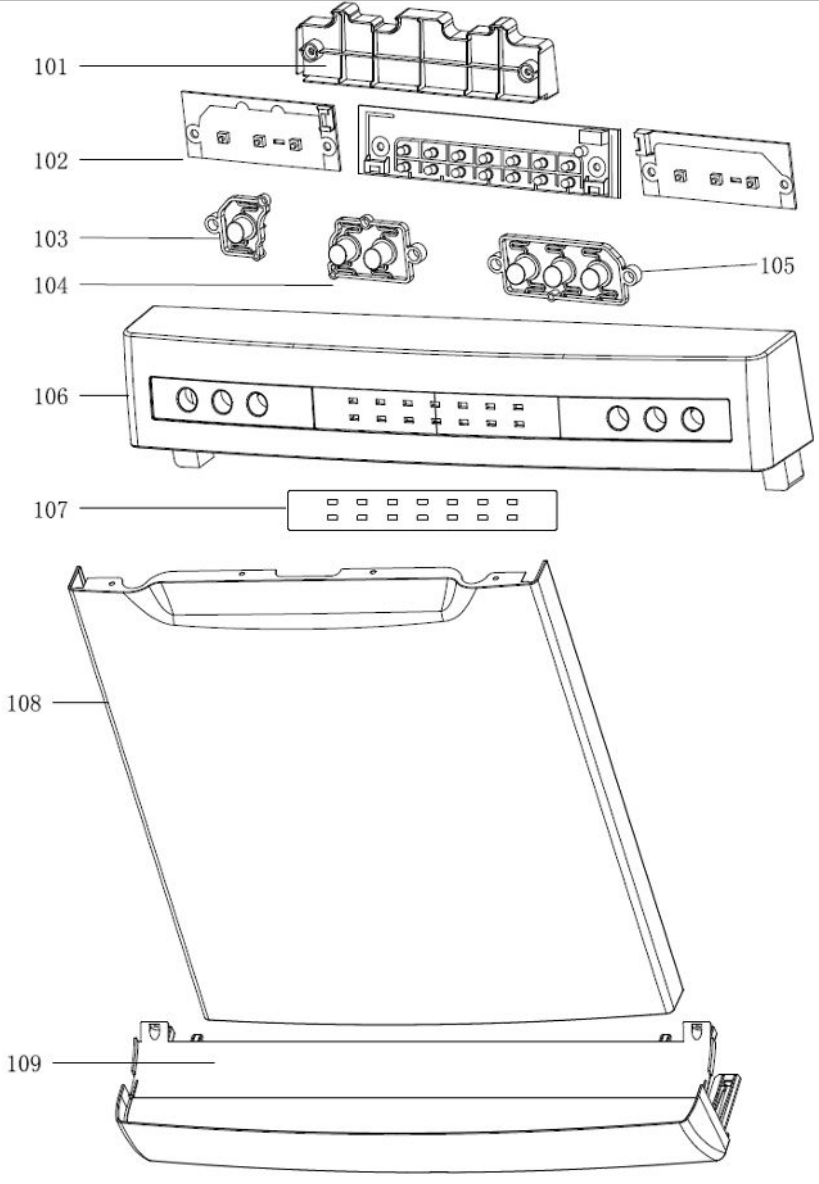
101
102
103
104
105
106
107
108
109

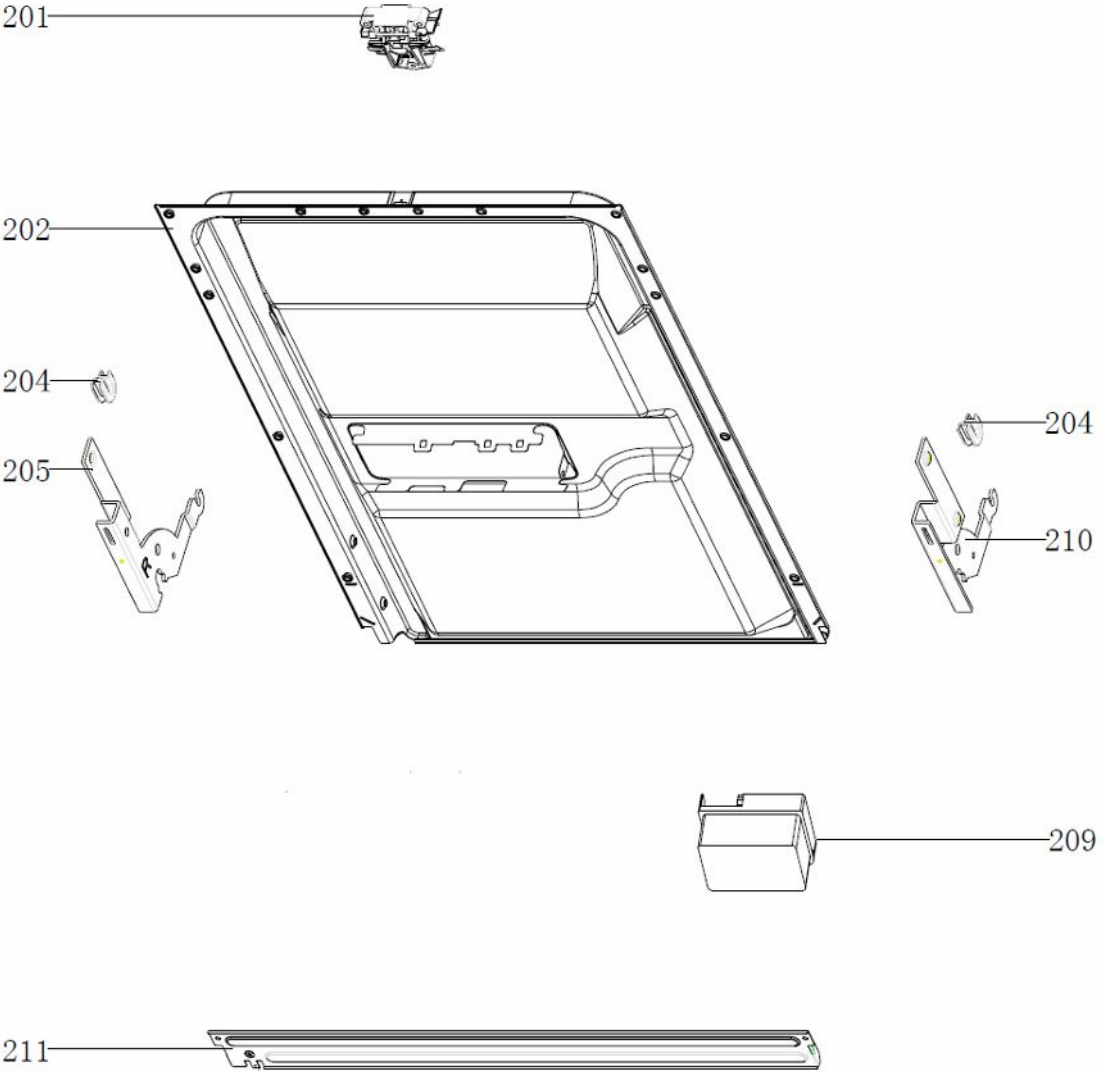
201
202
204
205
204
210
209
211

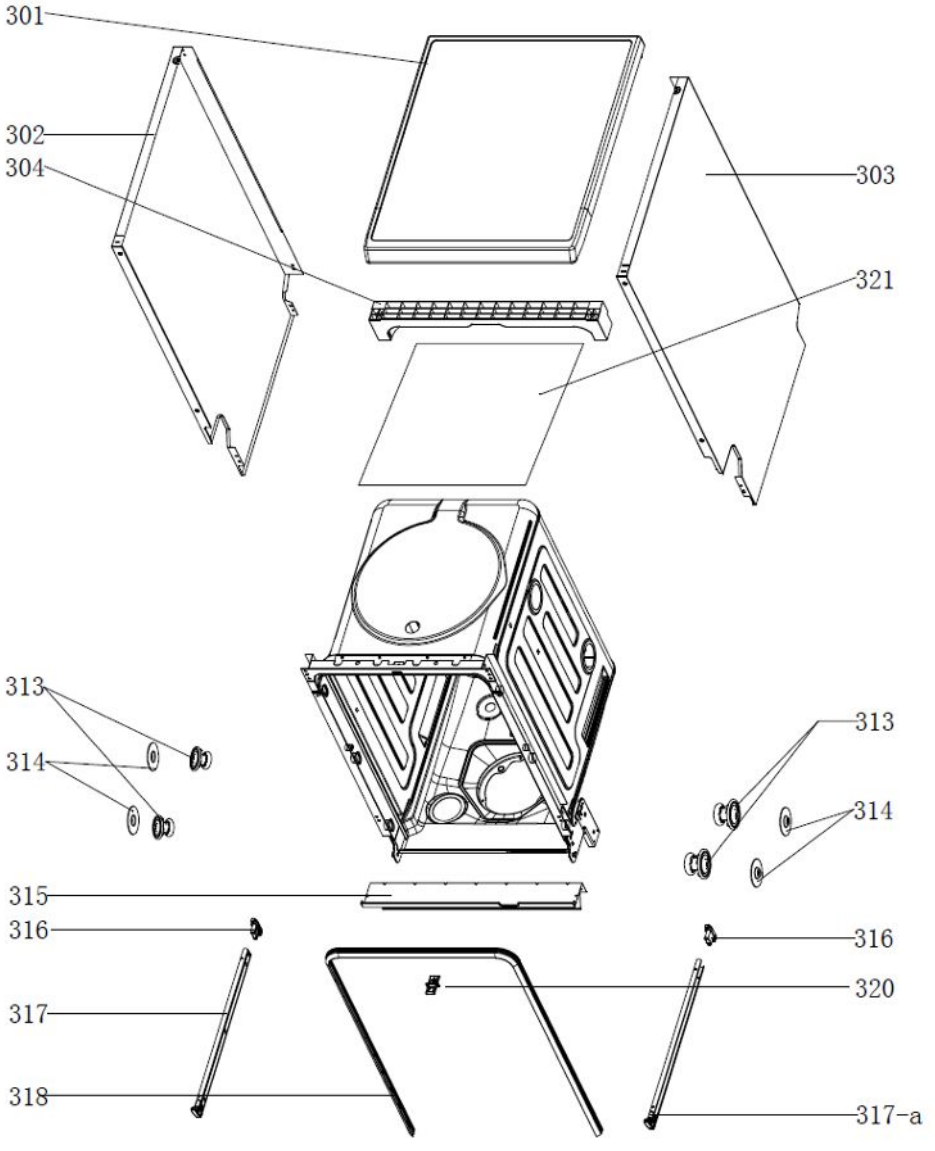
301
302
304
303
321
313
314
313
314
315
316
316
320
317
318
317-a

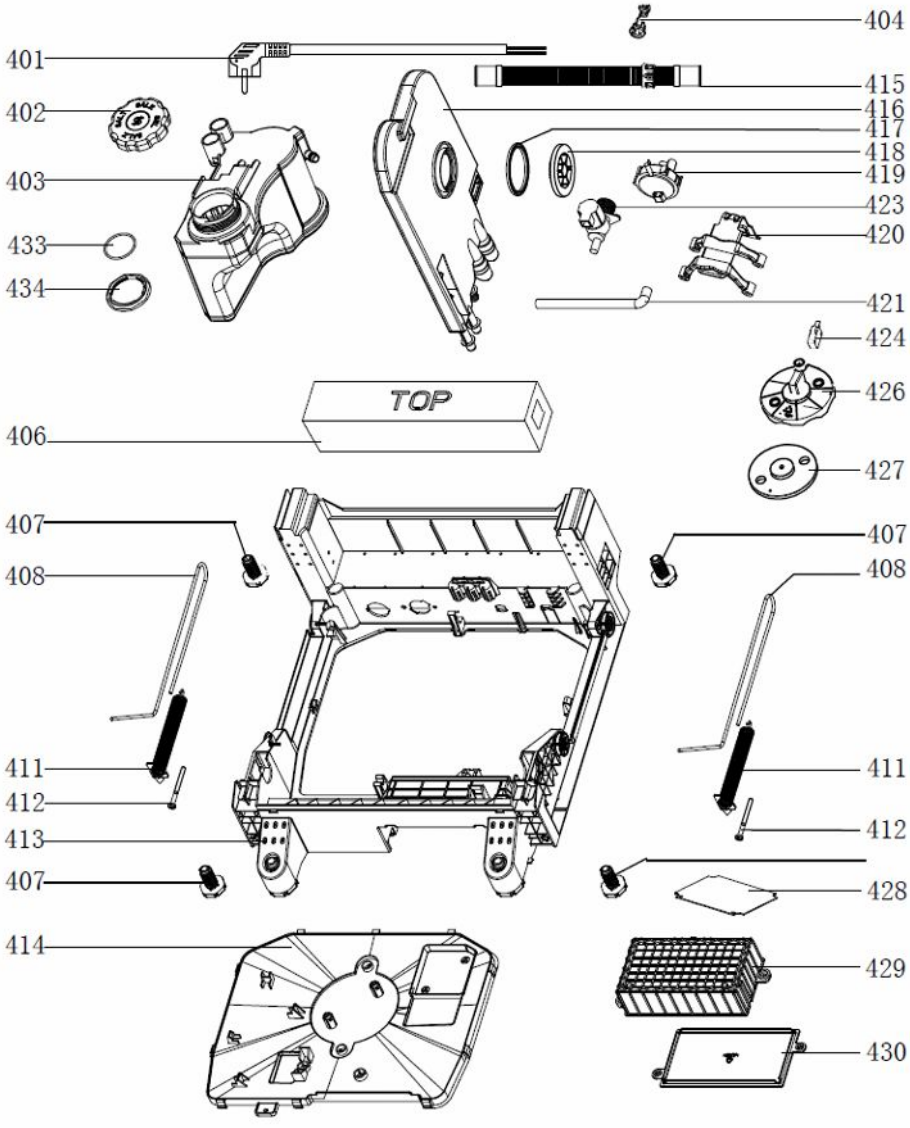
404
401
415
402
416
417
418
403
419
423
433
420
434
421
424
TOP
426
406
427
407
407
408
408
411
411
412
412
413
407
428
414
429
430

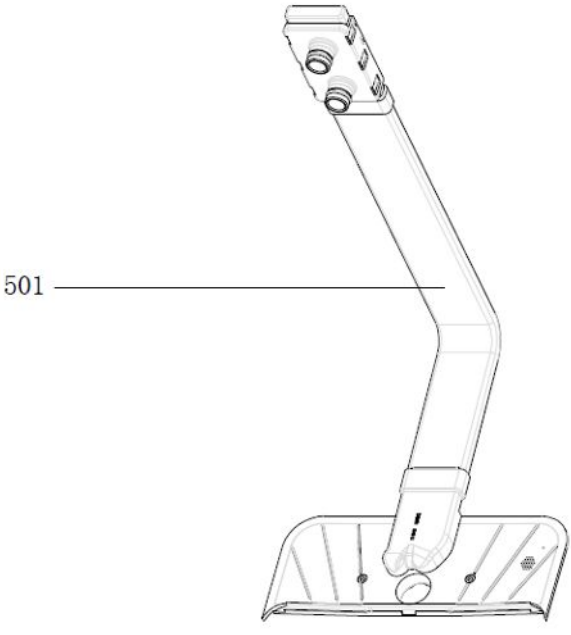
501

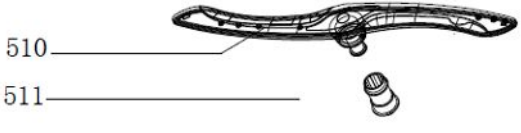
510
511

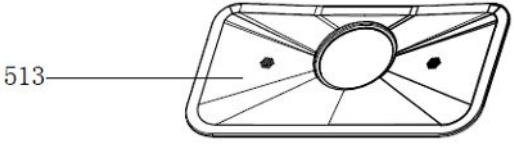
513

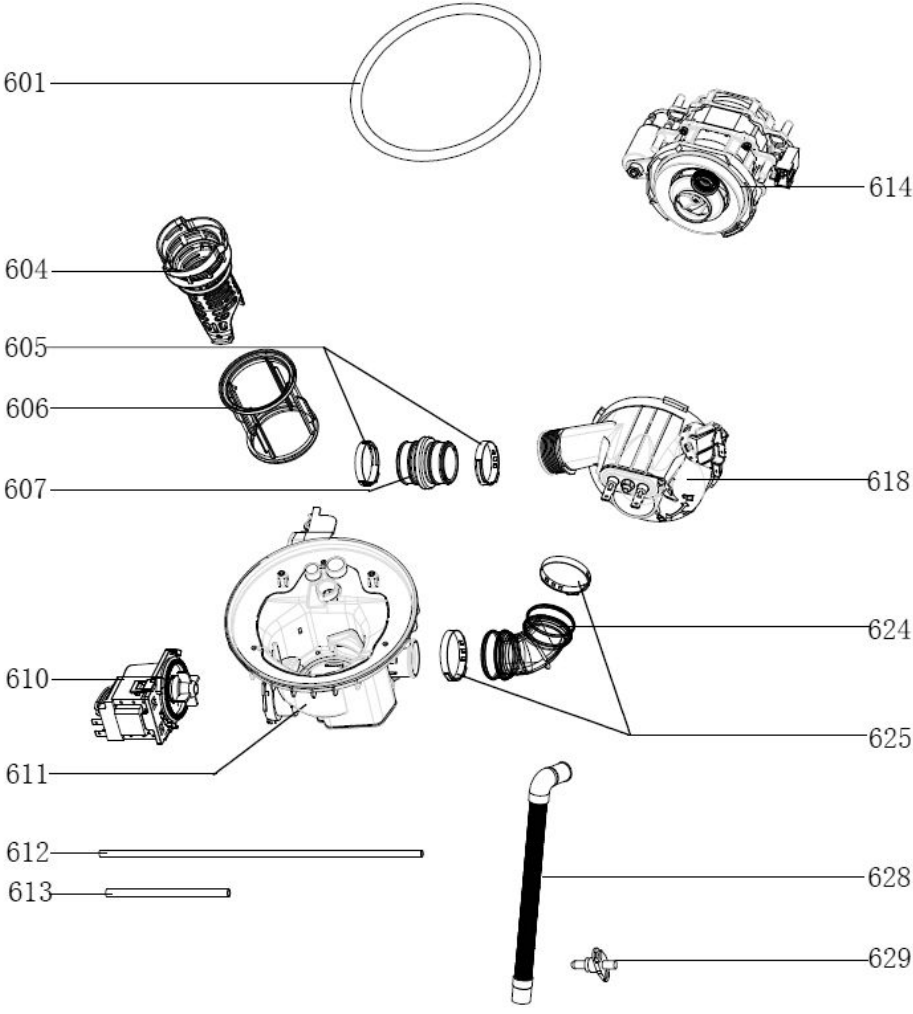
601
614
604
605
606
607
618
624
610
625
611
612
613
628
629

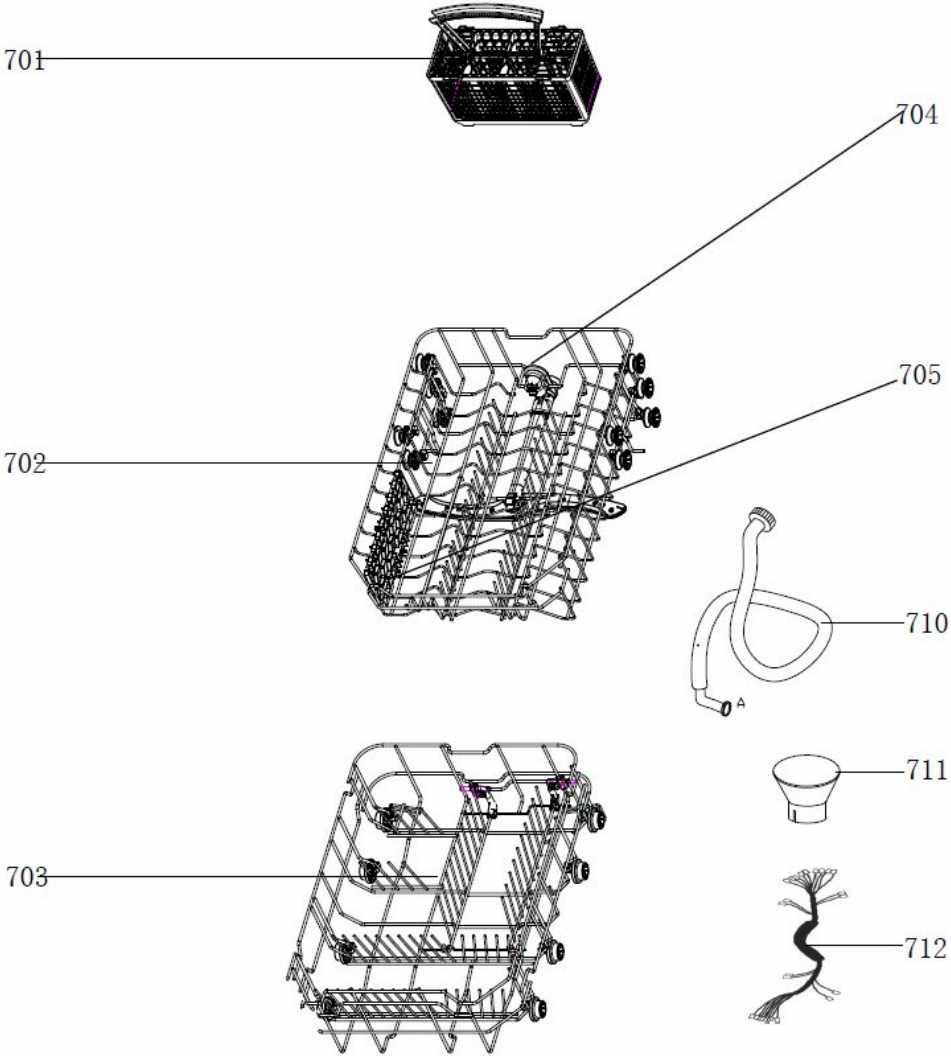
701
704
705
702
710
711
703
712