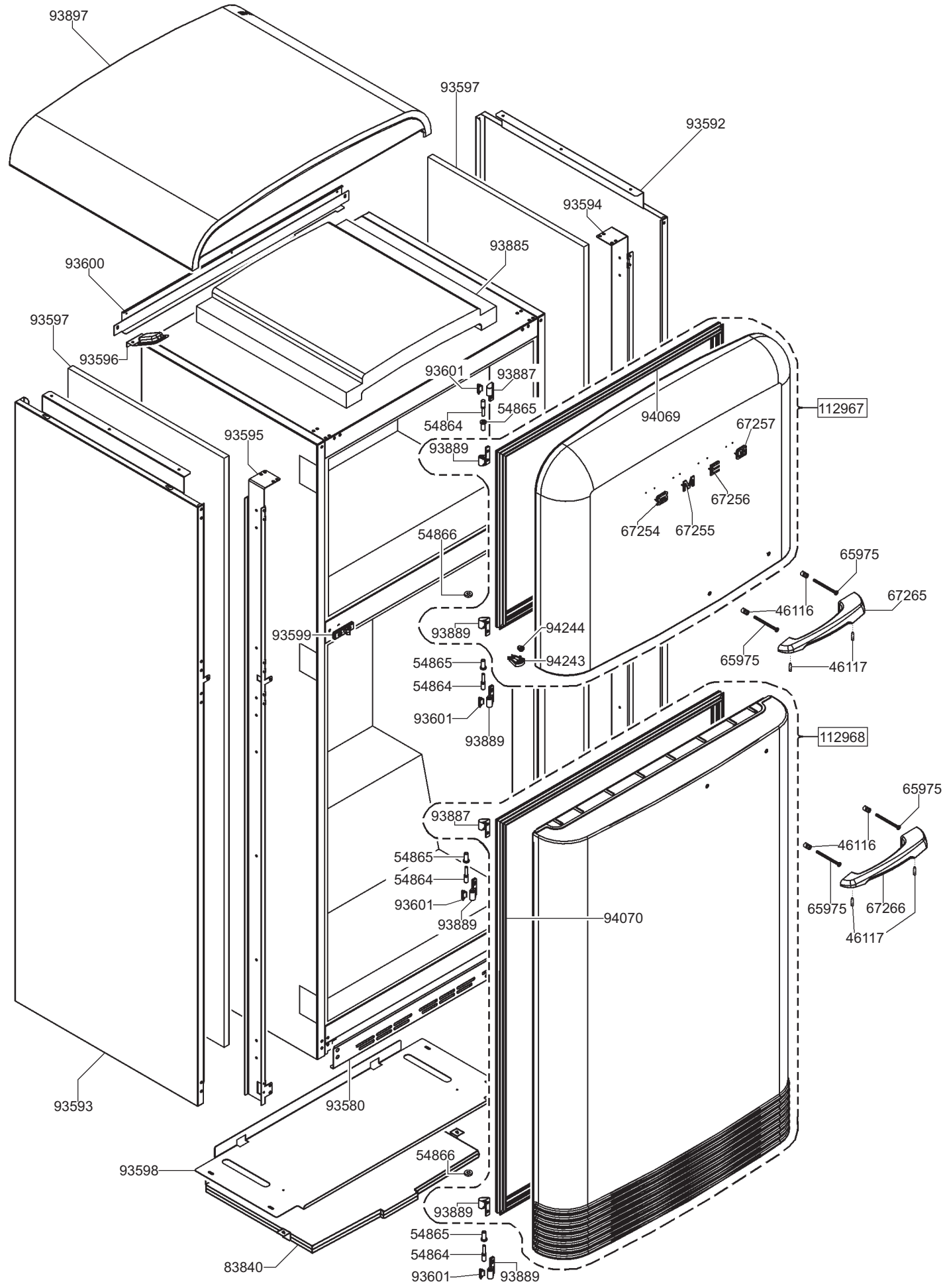
93897
93597
93592
93594
93885
93600
93597
93596
93601
93887
54865
54864
94069
112967
67257
93595
93889
67256
67254
67255
54866
65975
67265
46116
93599
93889
94244
65975
46117
54865
94243
54864
93601
93889
112968
65975
93887
46116
54865
54864
93601
65975
67266
93889
94070
46117
93593
93580
93598
54866
93889
54865
54864
83840
93601
93889

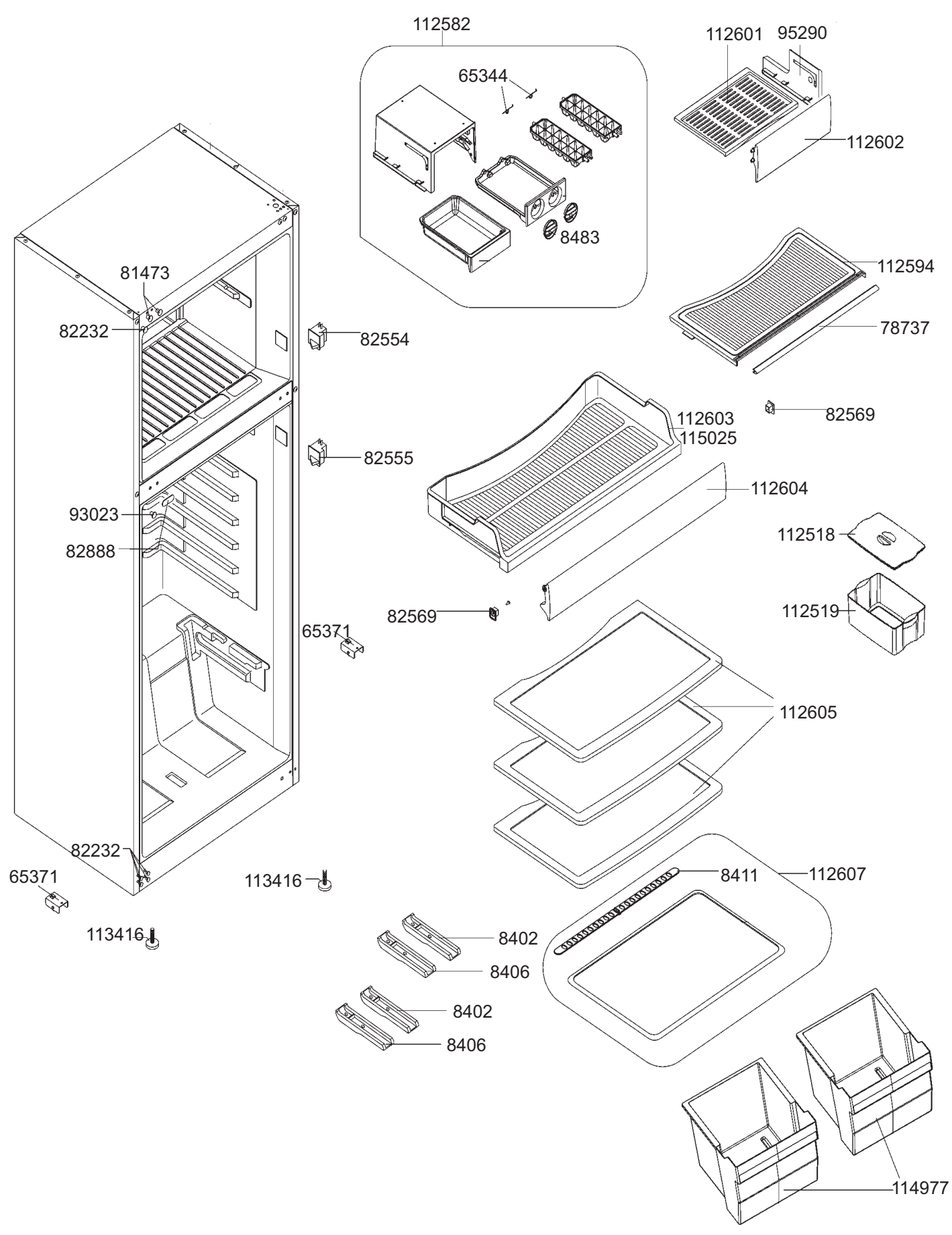
112582
65344
8483
112601
95290
112602
112594
78737
81473
82232
82554
82555
93023
82888
65371
82232
65371
113416
113416
112603
115025
82569
112604
112518
112519
82569
112605
8411
112607
8402
8406
8402
8406
114977

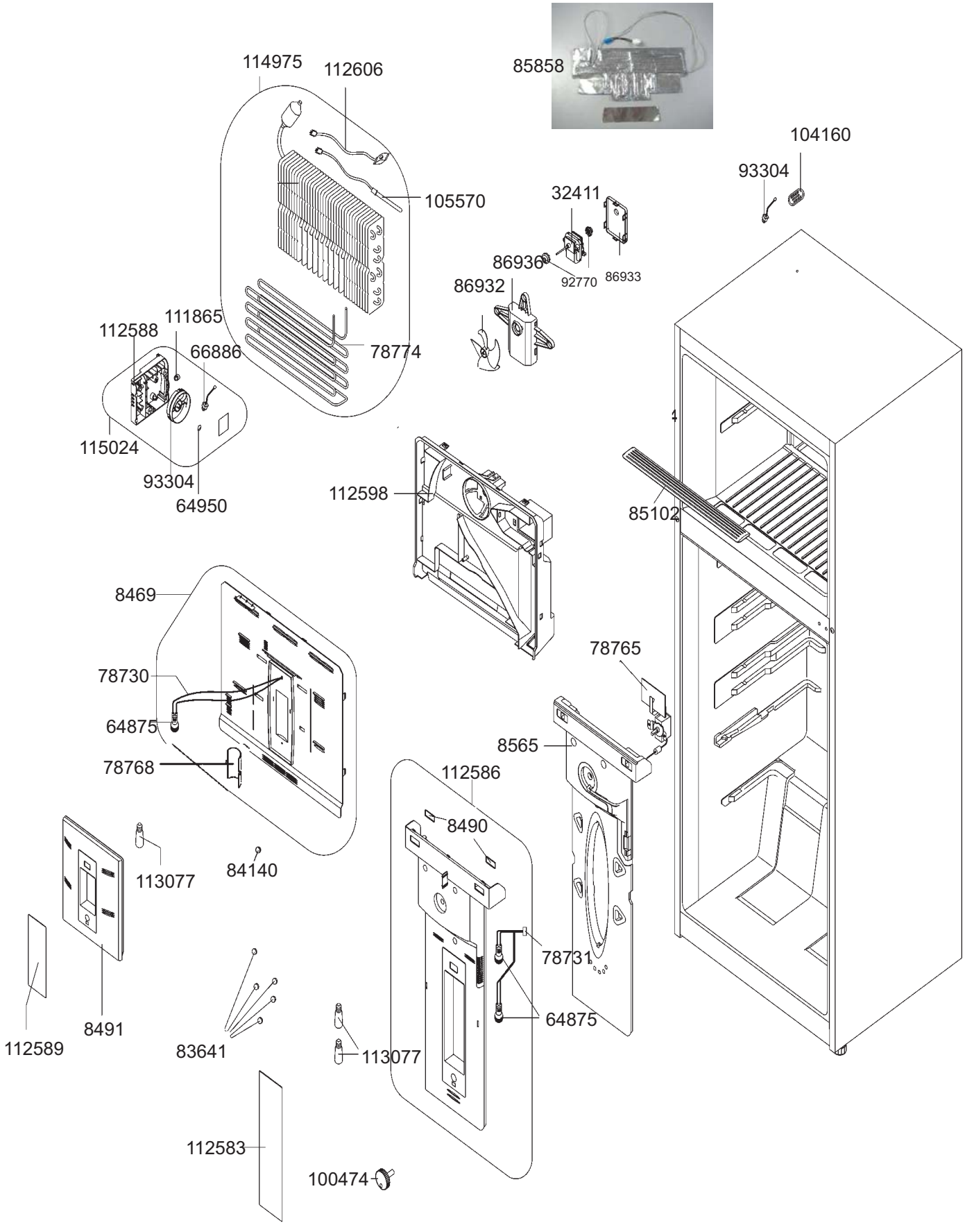
85858
114975
112606
105570
104160
93304
32411
86936
92770
86933
86932
111865
112588
66886
78774
115024
93304
64950
112598
85102
8469
78730
64875
78768
78765
8565
112586
8490
113077
84140
78731
64875
8491
112589
83641
113077
112583
100474

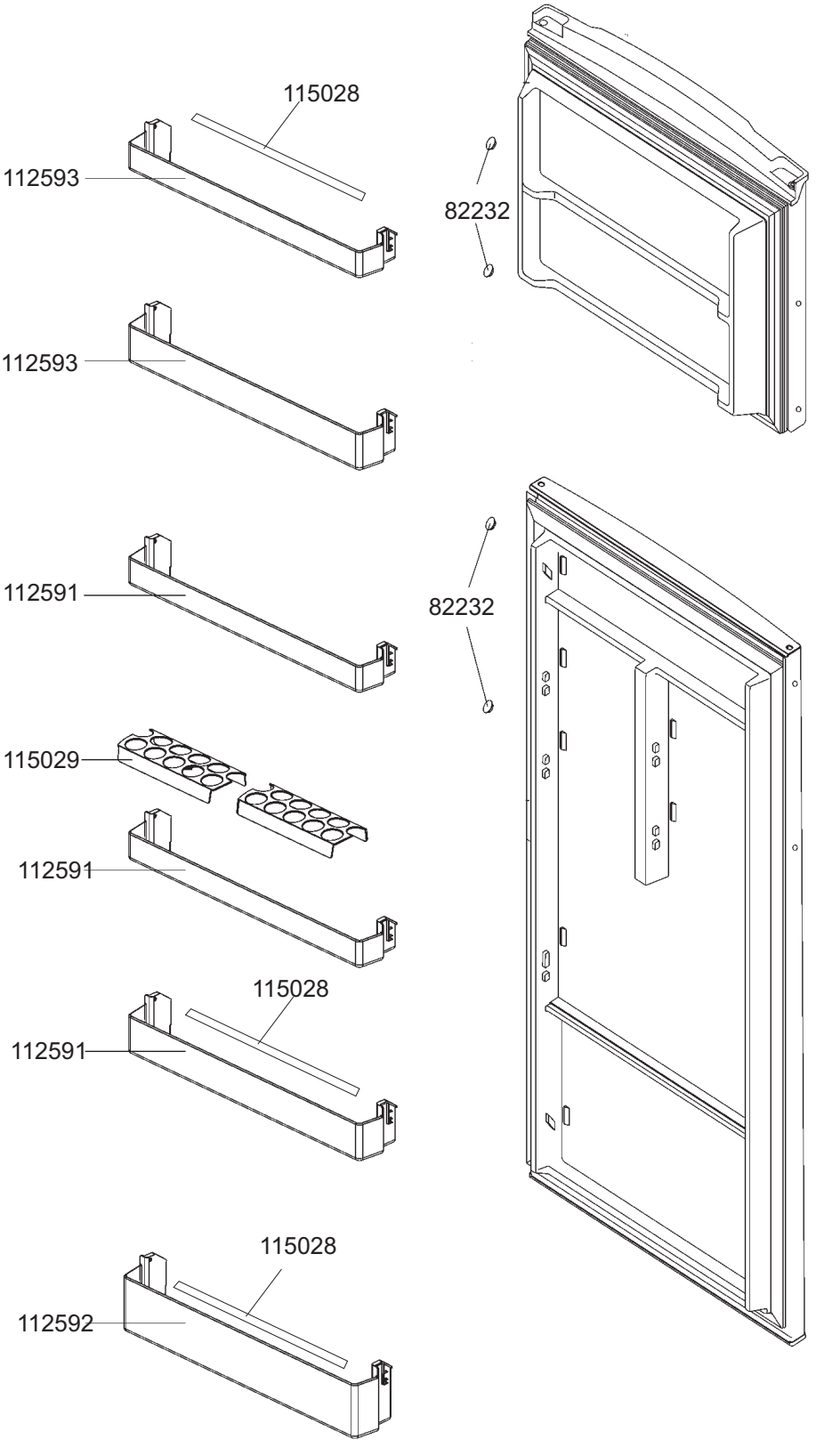
115028
112593
82232
112593
112591
82232
115029
112591
115028
112591
115028
112592

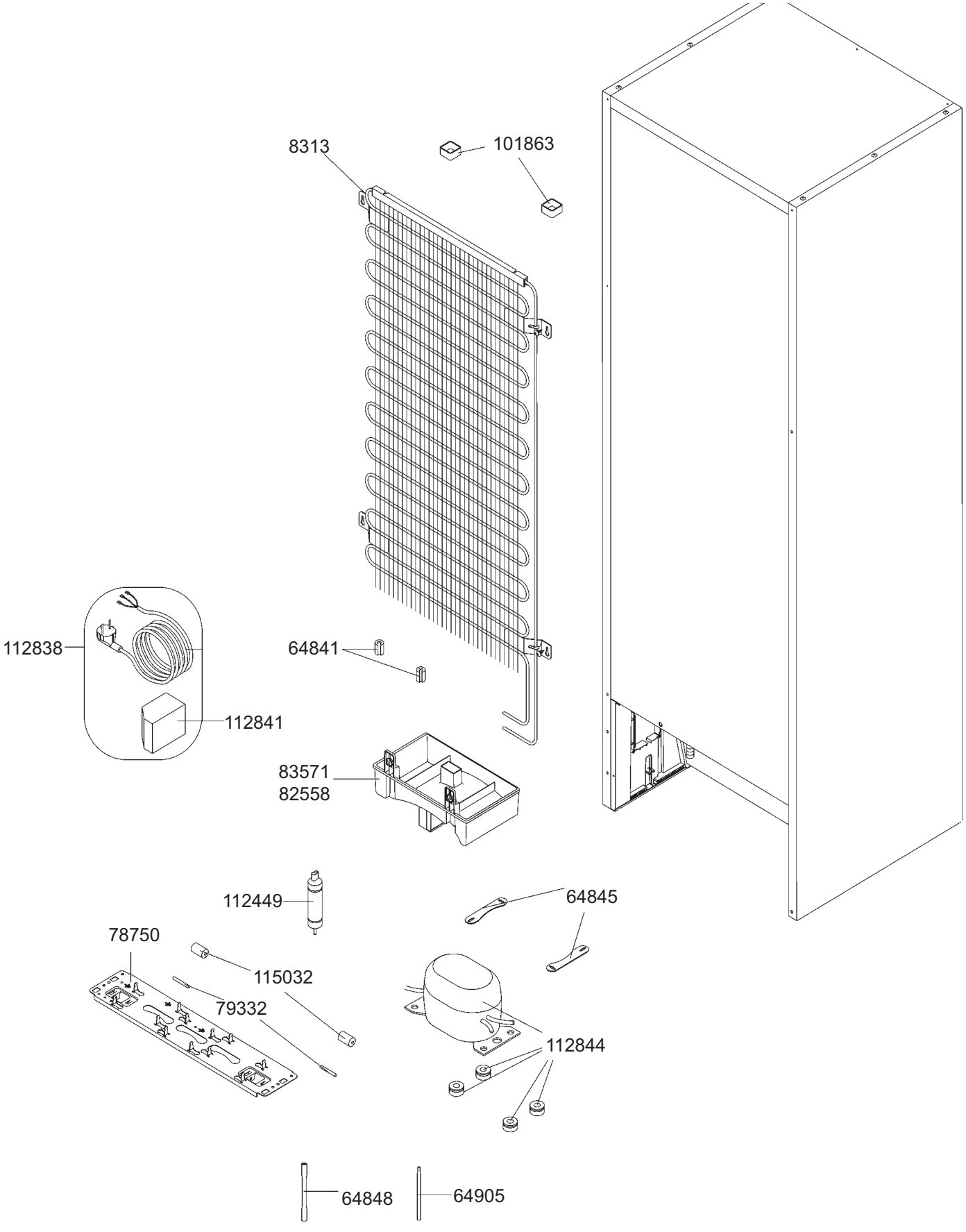
8313
101863
112838
112841
64841
83571
82558
112449
64845
78750
115032
79332
112844
64848
64905