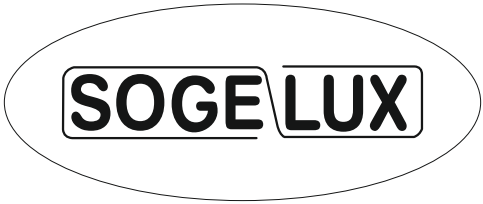

RÉFRIGÉRATEUR A UNE PORTE

Guide d’utilisation

RNW2401

Sommaire

AVANT D'UTILISER LE REFRIGERATEUR 2

Instructions se sécurité 2

Recommandations : 3

Montage et mise en marche de l'appareil 4

Avant la mise en marche 4

OPTIONS ET FONCTIONS DU REFRIGERATEUR 5

RÉGLAGE DU THERMOSTAT 5

Accessoires 6

e bac à glaçons; 6

RANGEMENT DES ALIMENTS 7

COMPARTIMENT RÉFRIGÉRATEUR 7

COMPARTIMENT CONGÉLATEUR 7

Indicateur de température 8

PLATEAU AMOVIBLE 10

NETTOYAGE ET ENTRETIEN 11

Dégivrage 12

Partie de réfrigération 12

Pour les réfrigérateurs avec compartiment congélateur 12

REMPLACEMENT DE L'AMPOULE 13

TRANSPORT ET DEPLACEMENT 13

CHANGEMENT DU SENS D'OUVERTURE DE LA PORTE 13

AVANT D'APPELER LE SERVICE APRES VENTE 14

ELEMENTS ET COMPARTMENTS DE L'APPAREIL 15

SECTION 1. AVANT D'UTILISER LE REFRIGERATEUR

Instructions se sécurité

- Le gaz réfrigérant R600a qui est contenu dans le réfrigérateur est un gaz naturel et non nuisible à l'environnement, mais combustible. Il est donc important de transporter et installer votre réfrigérateur avec soin afin de ne pas endommager les conduits réfrigérants. Dans le cas d'un choc ou fuite de gaz,éviter tout contact avec une flamme ou un foyer à proximité et ventiler le local.
- Il est recommandé de ne pas utiliser des objets métalliques pointus ou autres objects artificiels pour accélérer la décongelation.
- Ne pas utiliser d'appareils électriques à l'intérieur de réfrigérateur.
- Si cet appareil sert à remplacer un vieux réfrigérateur, retirez-le ou détruisez les fermetures avant de vous débarrasser de l'appareil. Ceci permet d'éviter aux enfants de s'enfermer dans l'appareil et de mettre ainsi leur vie en danger.
- Les réfrigérateurs et congélateurs hors d'usage renferment des gaz calorifuges et réfrigérants qui doivent étre évacués correctment. Veillez à ce que l'ancien réfrigérateur soit mis au rebut correctement. Veuillez contacter les autorités locales de votre région pour obtenir des renseignements concernant la mise au rebut et les endroits possibles.. Parfois le revendeur reprend l'ancien réfrigérateur. Assurez-vous que les tubes frigorifiques ne sont pas endommagés anant la mise à la décharge.

Remarque importante:

Important ! Avant de mettre votre appareil en route, veuillez lire attentivement ce guide d'installation et d'utilisation afin de vous familiariser plus rapidement avec son fonctionnement. Conservez cette notice d'utilisation avec votre appareil.

A la réception de l'appareil, vérifiez qu'il ne soit pas endommagé et que les pièces et accessoires soient en parfait état.

N'utilisez pas un appareil endommagé. En cas de doute, vérifiez auprès de votre vendeur.

Informations relatives à la conformité

Ce produit est conforme aux normes européennes de sécurité en vigueur relatives aux appareils électriques.

Les produits électriques et électroniques usagés ne doivent pas être jetés avec les ordures ménagères. Renseignez-vous auprès du revendeur où vous avez acheté ce produit pour obtenir la marche à suivre en matière de recyclage.

Recommandations :

Avertissement : N'utilisez pas d'appareils mécaniques ou d'autres moyens artificiels pour accélérer le processus de décongélation. N'utilisez pas d'appareils électriques dans l'espace de stockage des aliments de l'appareil. N'obstruez pas les ouvertures de ventilation de l'appareil. N'endommagez pas le circuit de liquide réfrigérant du réfrigérateur.

- Ne pas utiliser des adapteurs ou joints qui pourraient provoquer le surchauffage ou l'incendie .
- Ne pas brancher sur la fiche des cables abimés et courbés .
- Ne tordez pas et ne pliez pas les câbles.

- Ne pas permettre aux enfants de jouer avec l'appareil . Les empêcher de s'asseoir sur les rayons ou de se suspendre à la porte .
- Pour racler le givre formé dans la partie congélante, ne pas utiliser des objets metalliques tranchants qui pourraient Abîmer le corps du congélateur et créer des dommages irréversibles . Pour faire cela, utiliser un grattoir en plastique.
- Ne pas insérer la fiche dans la prise avec la main mouillée .
- Afin d'éviter le danger d'explosion des bouteilles ou boîtes métalliques qui contiennent des liquides gazeux, ne pas les placer dans la partie congélation.
- Les bouteilles contenant de l'alcool en grande quantité doivent être soigneusement rebouchées et placées perpendiculairement dans l'appareil .
- Ne pas toucher la surface réfrigérante avec la main mouillée, afin d'éviter le risque d'être brulé ou blessé.
- Ne pas manger le givre sortie de la partie congélante .
- Cet appareil n'est pas prévu pour être utilisé par des personnes (y compris les enfants) dont les capacités physiques, sensorielles ou mentales sont réduites, ou des personnes dénuées d'expérience ou de connaissance, sauf si elles ont pu bénéficier, par l'intermédiaire d'une personne responsable leur sécurité, d'une surveillance ou d'instructions préalables concernant l'utilisation de l'appareil.
- Si le cordon d'alimentation est endommagé, il doit être remplacé par le fabriquant ou par un agent de maintenance ou une personne dûment qualifiée.

Montage et mise en marche de l'appareil

Avertissement ! Cet appareil doit être branché à une borne de mise à la terre. Lors de l'installation de l'appareil, veillez à ce que le câble d'alimentation ne soit pas coincé dessous, dans quel cas ce dernier serait endommagé.

- Cet appareil est conçu pour fonctionner avec le courant secteur de 220-240 V et 50 Hz.
- Vous pouvez demander au service agréé le montage et la mise en marche de l'appareil gratuitement.
- Avant de le mettre sous tension, vérifier que le voltage de votre maison soit identique à celui figurant sur l'étiquette de l'appareil.
- Dans le cas où la prise ne convient pas à la fiche du réfrigérateur, la remplacer par une autre qui convienne (minimum 16 A) .
- Prévoir une prise ménagére pour la fiche . A défaut de celle-ci, il est recommandé d'appeler un électricien.
- Le producteur n'est pas responsable de la réparation d'une panne existant déjà dans la ligne de terre .
- Ne pas exposer l'appareil directement aux rayons du soleil.
- Votre réfrigérateur ne devrait pas s'utiliser à l'air ouvert et étre éxpose à la pluie.
- Le réfrigérateur doit être installé à l'écart de toutes sources de chaleur ; prévoir un endroit permettant une ventilation d'air suffisante et une distance de 50 cm quand il s'agit des radiateurs, poèles à gaz et à charbon, de 2 cm au minimum quand il s'agit des pôèles électriques.
- D Dans le cas où le réfrigérateur est installé près d'un autre réfrigérateur ou d'un congélateur, prévoir une distance d'au moins 2 cm pour éviter la condensation.
- Ne rien poser de lourd sur l'appareil.
- Installez votre réfrigérateur à la façon de laisser un espace de 15 centimétres au dessus.
- L'appareil doit être fixé soigneusement sur une surface plane. Sur des surfaces inclinées, utiliser les deux pieds avant afin de balancer l'equilibre.
- Nettoyer les accessoires extérieures et intérieurs à l'eau tiéde additionnée d'une petite cuillére de bicarbonate. Remettre en place les accessoires après les avoir essuyés soigneusement.

Avant la mise en marche

- Afin d'assurer un bon fonctionnement de l'appareil, attendez 3 heures avant de le brancher.
- Lors de la mise en marche initiale il peut se dégager une odeur qui disparaitra quand l'appareil aura commencé la réfrigération.

SECTION 2. OPTIONS ET FONCTIONS DU REFRIGERATEUR

Réglage du thermostat

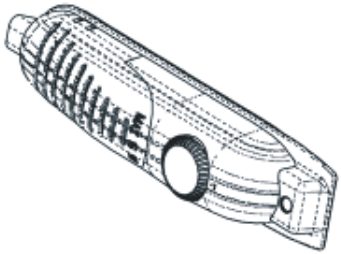

- La température intérieure des congélateur et réfrigérateur est réglée automatiquement par le thermostat. Afin d'obtenir des températures plus basses, tourner le bouton à partir de la position 1 vers la position 5.
- La position « 0 » indique que le thermostat ne fonctionne pas et que le refroidissement ne peut être obtenu.
- Lorsque vous branchez le réfrigérateur pour la première fois, assurez-vous qu'il fonctionne pendant 24 heures sans interruption pour atteindre une température suffisamment froide et adaptée.
- Pendant ce laps de temps, n'ouvrez pas la porte trop souvent et n'entreposez pas de grandes quantités d'aliments dans le réfrigérateur.
- Si l'appareil est débranché ou éteint, attendez au moins 5 minutes avant de le rebrancher ou de le remettre en marche pour éviter d'endommager le compresseur.

Pour seulement 240 modèles;

- Pour la conservation des aliments dans le congélateur pour une durée courte, maintenir le bouton entre 1 et 3.
- Dans le cas de conservation à long terme des aliments dans le congélateur, mettre le bouton dans la position 3-4**.**
- La température du compartiment congélateur de l'appareil peut descendre jusqu'à -18°C et plus.

- **Remarque :** la température ambiante, celle des aliments que vous venez de placer dans le réfrigérateur et la fréquence à laquelle vous ouvrez la porte ont une incidence sur la température du compartiment réfrigérateur ; si besoin est, changez le réglage de la température.

Accessoires (Pour seulement 240 modèles)

Indicateur de « porte ouverte »
(réfrigérateurs avec compartiment congélateur)

- L'indicateur de « porte ouverte » situé sur la glissière de fermeture vous permet de voir si la porte est correctement fermée ou non.
- Si la bande rouge est visible, la porte est encore ouverte.
- Si la bande rouge est invisible, la porte est correctement fermée.
- Nous attirons votre attention sur le fait que la porte du congélateur doit toujours être correctement fermée. Vous éviterez ainsi la décongélation des aliments, la formation d'épaisses couches de glace à l'intérieur du compartiment congélateur ainsi qu'une surconsommation d'énergie inutile.

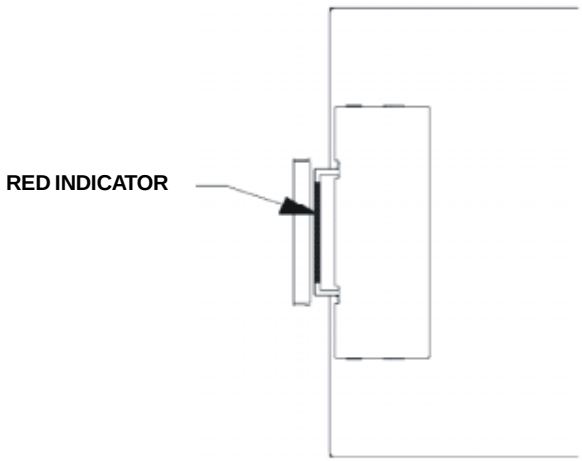

e bac à glaçons;

Remplir le bac à glaçons au ¾ d'eau ; le replacer dans le congélateur.

SECTION 3. RANGEMENT DES ALIMENTS

Compartiment réfrigérateur

- Pour réduire l'humidité et par conséquent le givre, ne placez jamais de liquides dans des récipients non fermés au réfrigérateur. Le givre tend à s'accumuler dans les parties les plus froides de l'évaporateur et au fil du temps, l'appareil devra être dégivré plus fréquemment.
- Ne placez jamais d'aliments chauds au réfrigérateur. Laissez-les refroidir à température ambiante et rangez-les de manière à assurer la circulation de l'air dans le compartiment réfrigérateur.
- Rien ne doit toucher la paroi du fond car cela pourrait entraîner la formation de givre et les emballages pourraient y rester collés. N'ouvrez pas la porte du réfrigérateur trop souvent.
- Placez la viande et le poisson nettoyé (emballés ou placés dans des films alimentaires) à consommer dans les deux jours qui suivent dans la partie inférieure du compartiment réfrigérateur (c'est-à-dire au-dessus du bac à légumes), la plus froide, qui garantit les meilleures conditions de stockage.
- Vous pouvez placer des fruits et des légumes dans le bac à légumes sans les emballer.

Compartiment congélateur **(Pour seulement 240 modèles)**

- Le congélateur permet de conserver des aliments congelés ou surgelés pendant de longues périodes ou de fabriquer des glaçons.
- Pour congeler des aliments frais, faites en sorte que le maximum d'aliments à congeler soit en contact direct avec la surface de refroidissement.
- Ne placez pas d'aliments frais ou chauds à proximité d'aliments surgelés. Cela pourrait les décongeler.
- Lorsque vous congelez des aliments frais (c'est-à-dire de la viande, du poisson ou des préparations), séparez-les en plusieurs parties pour les sortir une par une par la suite.
- Après le dégivrage, replacez les aliments au congélateur et consommez-les le plus rapidement possible.
- Ne placez jamais d'aliments chauds dans le compartiment congélateur. Les aliments surgelés pourraient être endommagés.
- Pour stocker les aliments surgelés : suivez toujours les instructions indiquées sur les emballages de produits surgelés et si aucune information n'est fournie, ne conservez pas les aliments plus de 3 mois après la date d'achat.
- Lorsque vous achetez des aliments surgelés, assurez-vous qu'ils ont été congelés à des températures adéquates et que l'emballage est intact.
- Les aliments surgelés doivent être transportés dans des emballages appropriés pour maintenir la qualité de la nourriture et doivent être placés au congélateur le plus rapidement possible.
- Si l'emballage d'un aliment surgelé semble être humide et anormalement gonflé, il est probable qu'il ait été stocké auparavant à une température non adéquate et que

le contenu en ait été altéré.

- La durée de vie des produits surgelés dépend de la température ambiante, du réglage du thermostat, de la fréquence d'ouverture de la porte, du type d'aliment et de la durée nécessaire au transport de la nourriture depuis le magasin jusque chez vous. Suivez toujours les instructions apparaissant sur l'emballage et ne dépassez jamais la durée de stockage indiquée.

Indicateur de température

Pour vous aider au bon réglage de votre appareil nous avons équipé votre réfrigérateur d'un indicateur de température, celui-ci étant placé dans la zone la plus froide.

Pour la bonne conservation des denrées dans votre réfrigérateur et notamment dans la zone la plus froide, veillez á ce que sur l'indicateur de temperature le logo « OK » apparaisse. Si « OK » n'apparaît pas, La température est mal réglée.

L'indication « OK » apparaissant en noir,celui-ci est difficilement visible si l'indicateur de température est mal éclairé. La bonne lecture de celui-ci est facilitée s'il est correctement éclairé.

A chaque modification du dispositif de réglage de température, attendez la stabilisation de la température à l'intérieur de l'appareil avant de procéder si nécessaire, à un nouveau réglage. Ne modifiez la position du dispositif de réglage de température que progressivement et attendez au moins 12 heures avant de procéder à une nouvelle vérification et à une éventuelle modification.

NOTA: Après chargement de l'appareil de denrées fraîches ou après ouvertures répétées (ou ouverture prolongée) de la porte il est normal que l'inscription « OK » n'apparaisse pas dans l'indicateur de réglage de température. Si l'évaporateur du compartiment réfrigérateur (paroi du fond de l'appareil) se couvre anormalement de givre (appareil trop chargé, température ambiante élevée, ouvertures fréquentes de la porte), réglez le dispositif de réglage de température sur une position inférieure jusqu'à obtenir de nouveau des périodes d'arrêt du compresseur.

Emplacement des denrées

Zone la plus froide

Vous obtiendrez une meilleure conservation de vos aliments si vous les placez dans la zone de froid convenant le mieux à leur nature. La zone la plus froide se situe juste au-dessus de bac à légumes.

Le symbole ci-contre indique l'emplacement de zone la plus froide de votre réfrigérateur

La zone la plus froide du compartiment réfrigérateur est délimitée par les autocollants collés sur le côté gauche de la paroi.

La limite superieure de la zone la plus froide est indiquée par la base inférieure de l'autocollant (pointe de Fléche).La clayette supérieure de la zone la plus froide doit être au même niveau que la pointe de la Fléche.LA Zone la plus Froide se situe en-dessous de ce niveau.

Ces clayettes étant amovibles, veillez à ce qu'elles soient toujours au même niveau que ces limites de zone décrites sur les autocollants, afin de garantir les températures dans cette zone.

Chaque type d'aliment a une température de conservation idéale et donc un emplacement pécis à respecter.

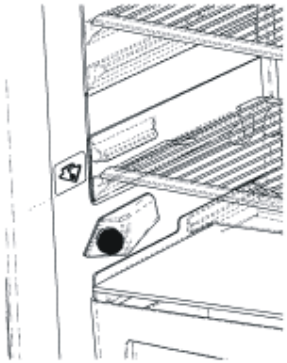

Emplacements	Produits
Clayettes supérieures	Aliments cuits, entremets et toutes denrées à consommer assez rapidement.
Zone la plus froide	Viande, volaille, gibier et poissons crus. Temps maximum de conservation : 1 à 2 jours. Fruits frais, charcuterie.
Bac à légumes	Légumes frais, fruits.
Contre-porte	Les balconnets recevront, en bas les bouteilles puis en remontant, les produits de faible volume et d'emploi courant (yaourts, crème fraîche,..).
	Le beurre, les fromages cuits et les œufs trouveront leur place dans les casiers appropriés.

PLATEAU AMOVIBLE

Pour enlever le plateau, suivez les instructions ci-dessous :

- Dévissez la vis de fixation du plateau à l'arrière de l'appareil (FIG. 1)

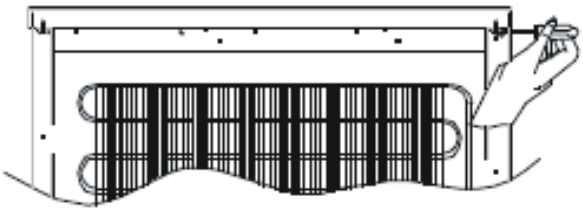

- Retirez le plateau en le soulevant, puis en le faisant glisser vers le devant de l'appareil (FIG. 2)

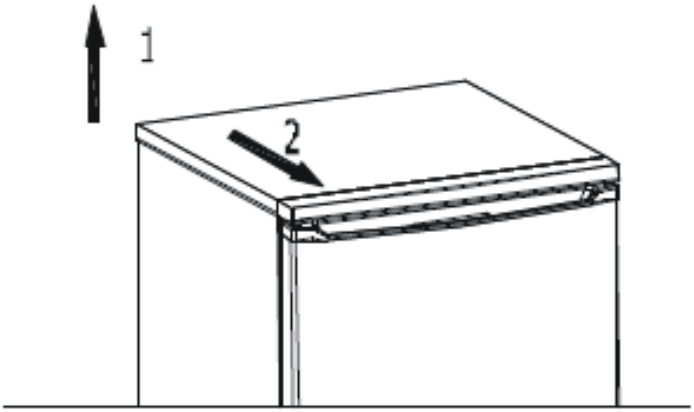

SECTION 4. NETTOYAGE ET ENTRETIEN

• Débranchez l’appareil avant de le nettoyer.

• Ne versez pas d’eau dans l’appareil pour le nettoyer.

• Le compartiment réfrigérateur doit être nettoyé régulièrement à l’aide d’une solution de bicarbonate de soude et d’eau tiède.

• Nettoyez les accessoires séparément avec de l’eau savonneuse. Ne les lavez pas au lave-vaisselle.

• N’utilisez pas des produits abrasifs, de détergents ou de savon. Après lavage, rincez à l’eau claire et séchez avec soin. Vous pouvez alors rebrancher l’appareil (vos mains doivent être sèches).

• Le condensateur doit être nettoyé avec un balai au moins deux fois par an afin d’améliorer les performances de l’appareil et de réaliser des économies d’énergie.

Veillez à ce que l'eau n'entre pas en contact avec les connections électriques de la commande de température ou l'éclairage intérieur. Inspectez le joint de porte de temps en temps.

Dégivrage

Partie de réfrigération

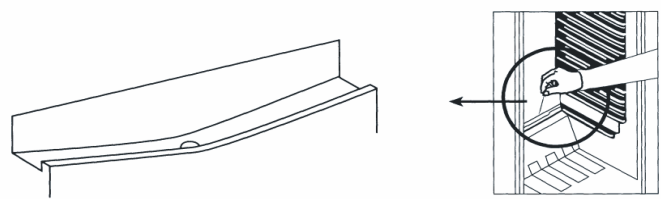

- le dégivrage s'effectue automatiquement lorsque l'appareil est en fonctionnement. L'eau de dégivrage est recueillie dans le bac d'évaporation et s'évapore automatiquement. Le plateau d'évaporation et l'orifice d'évacuation de l'eau de dégivrage doivent être nettoyés régulièrement avec la tige de nettoyage du conduit de dégivrage pour éviter que l'eau ne s'accumule dans le bas du réfrigérateur.
- Le givre recouvrant les rayons de la partie de congélation doivent être raclés régulièrement (à l'aide du racloir en plastique donné avec l'appareil). La partie de congélation , comme celle de réfrigération, doivent être nettoyée deux fois par an, en dégelant le givre.

Pour les réfrigérateurs avec compartiment congélateur **(Pour seulement 240 modèles)**

Retirez régulièrement la glace qui s'accumule dans le compartiment congélateur. Nettoyez le compartiment congélateur de la même manière que pour le compartiment réfrigérateur, en effectuant un dégivrage au moins deux fois par an.

Pour ce faire, respectez les consignes suivantes :

- 24 heures avant de procéder au dégivrage, tournez le bouton du thermostat sur la position 5 pour obtenir une congélation rapide des aliments.
- Pendant le dégivrage, enveloppez les aliments dans plusieurs couches de papier et placez-les dans un endroit frais. L'inévitable augmentation de la température réduira la durée de conservation de vos aliments : n'oubliez pas de les consommer rapidement.
- Tournez le bouton du thermostat sur 0 et débranchez l'appareil.
- Laissez la porte ouverte ; pour accélérer le dégivrage, vous pouvez placer un ou deux récipients remplis d'eau chaude dans le compartiment congélateur.
- Séchez l'intérieur du compartiment congélateur. Rebranchez l'appareil.
- Tournez le bouton du thermostat sur 5. Après 24 heures, réglez le thermostat sur la position souhaitée.

Remplacement de l’ampoule

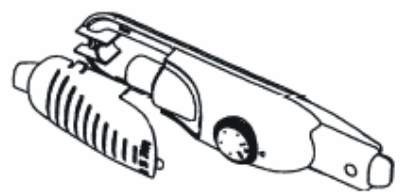

Pour remplacer l’ampoule du compartiment réfrigérateur :

1. Débranchez l’appareil.
2. Appuyez sur des deux côtés du capot de la lampe et retirez-le.
3. Remplacez l’ampoule par une nouvelle ampoule d’une puissance maximale de 15 W.
4. Replacez le capot de la lampe et attendez 5 minutes avant de rebrancher l’appareil.

SECTION 5. TRANSPORT ET DEPLACEMENT

Transport et déplacement de l’appareil

- Vous pouvez conserver le carton et le polystyrène d’emballage.
- Si vous devez transporter l’appareil, attachez-le avec un tissu large ou une corde solide. Les consignes écrites sur le carton ondulé doivent être appliquées lors du transport.
- Avant de transporter ou de déplacer l’appareil, tous les accessoires (clayettes, bac à légumes, etc.) doivent être enlevés ou fixés avec de l’adhésif pour éviter qu’ils ne bougent.

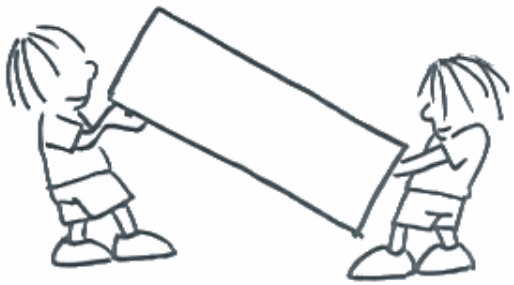

Changement du sens d’ouverture de la porte (Dans certains modèles)

Si vous devez modifier le sens d’ouverture de la porte, consultez le service après-vente.

SECTION 6. AVANT D'APPELER LE SERVICE APRES VENTE

Si le réfrigérateur ne marche pas de manière assez rentable, il est très probable qu'il y ait une toute petite erreur ; il est donc recommendé, avant d'appeler le service, d'effectuer les contrôles suivants, afin d'éviter la perte de temps et d'argent.

Si le réfrigérateur ne marche pas ;

- l'éléctricité peut être coupée ,
- le fusible peut être fondu,
- le thermostat peut être réglé au « 0 »,
- la fiche peut être inserrée incorrectement,
- la prise dans laquelle est inserrée la fiche, peut être endommagée, pour en être sûr, y brancher un autre appareil électrique

Si le réfrigérateur marche mais pas assez rentablement ;

- le réfrigérateur peut être surchargé,
- les portes peuvent être mal fermées,
- le condensateur peut être recouvert de poussière,
- il peut y avoir trop peu de distance derrière le réfrigérateur

S'il n'y a aucun bruit ;

Le gaz réfrigérant qui circule dans le réfrigérateur crée un bruit léger, même si le compresseur n'est pas en marche. C'est tout à fait normal. Si ces bruits sont différents ;

- la surface où l'on a installée le réfrigérateur peut ne pas être assez plane ,
- il peut y avoir quelque chose qui touche ,
- ce qui se trouve dans le réfrigérateur peut remuer .

Sı de l'eau se trouve dans la partie inférieure du réfrigérateur ;

Le trou pour l'évacuation de l'eau pat le trou pour l'évacuation de l'eau peut être bouché .

Recommandations

- Dans le cas où l'on prévoit ne pas utiliser le réfrigérateur pendant une longue période (vacances d'été), régler le thermostat au « 0 ». Et nettoyer le réfrigérateur. Afin d'éviter la formation des moisissures et des odeurs, laisser la porte ouverte.
- Pour le mettre entièrement hors tension, débrancher la fiche centrale (pour le nettoyage et quand on laisse la porte ouverte)

Recommandation importante :

Votre réfrigérateur / congélateur ne doit pas être placé dans une pièce trop froide ou trop chaude. Sinon, il ne pourra pas fonctionner correctement. Les températures minimales et maximales de la pièce où doit être placé votre appareil dépendent de la classe climatique de votre réfrigérateur. Veuillez vous réferer à la classe indiquée sur la plaque signélatique collée sur votre appareil.

Classe Climatique	Température ambiante (°C)
T	Entre 16 et 43
ST	Entre 16 et 38
N	Entre 16 et 32
SN	Entre 10 et 32

SECTION 7. ELEMENTS ET COMPARTMENTS DE L'APPAREIL

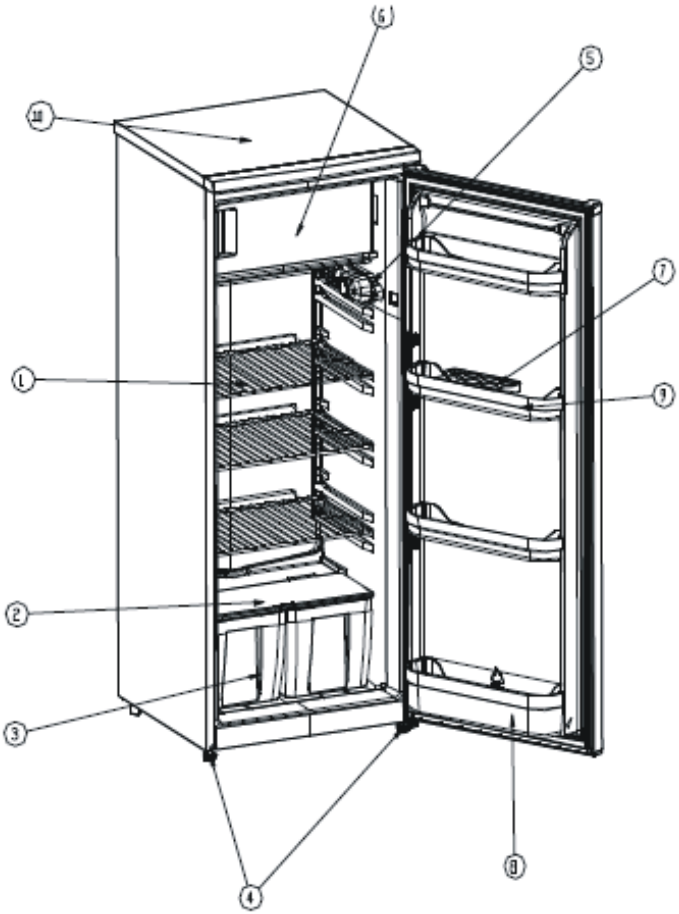

Cette présentation ne sert que de renseignement sur les parties de l'appareil, Celles-ci pourraient varier en fonction du modèle de l'appareil.

1) CLAYETTE
2) PLAQUE BAC A LEGUMES (VERRE DE SECURITE)
3) BAC A LEGUMES
4) PIEDS DROIT & GAUCHE
5) BLOC DU THERMOSTAT
6) COMPARTIMENT CONGELATEUR
7) SUPPORT A OEUFS
8) EMPLACEMENT POUR LES
9) CLAYETTE INTERMEDIAIRE
10) PLATEAU

VESTEL France
17 rue de la Couture 94563
Rungis cedex

52078738

FABRIQUE EN TURQUIE