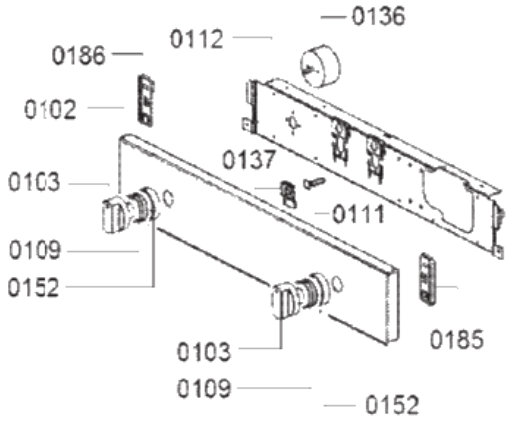
0136
0112
0186
0102
0137
0103
0111
0109
0152
0103
0185
0109
0152

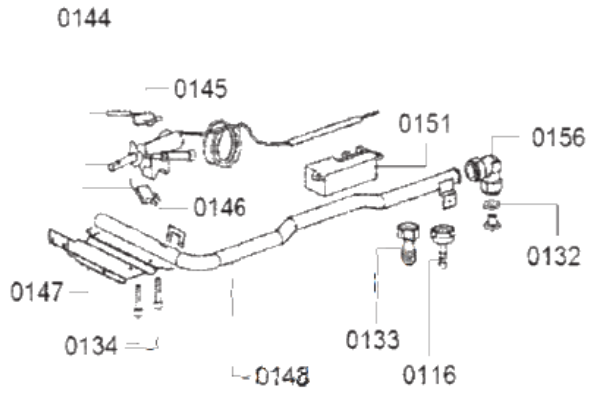
0144
0145
0151
0156
0146
0132
0147
0133
0134
0148
0116

0199

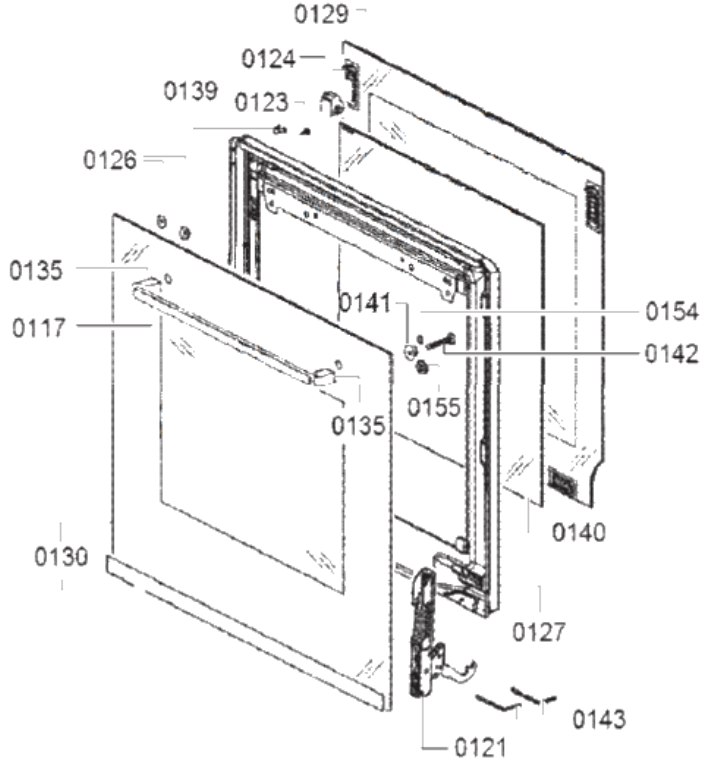
0129
0124
0139
0123
0126
0135
0141
0154
0117
0142
0155
0135
0140
0130
0127
0143
0121

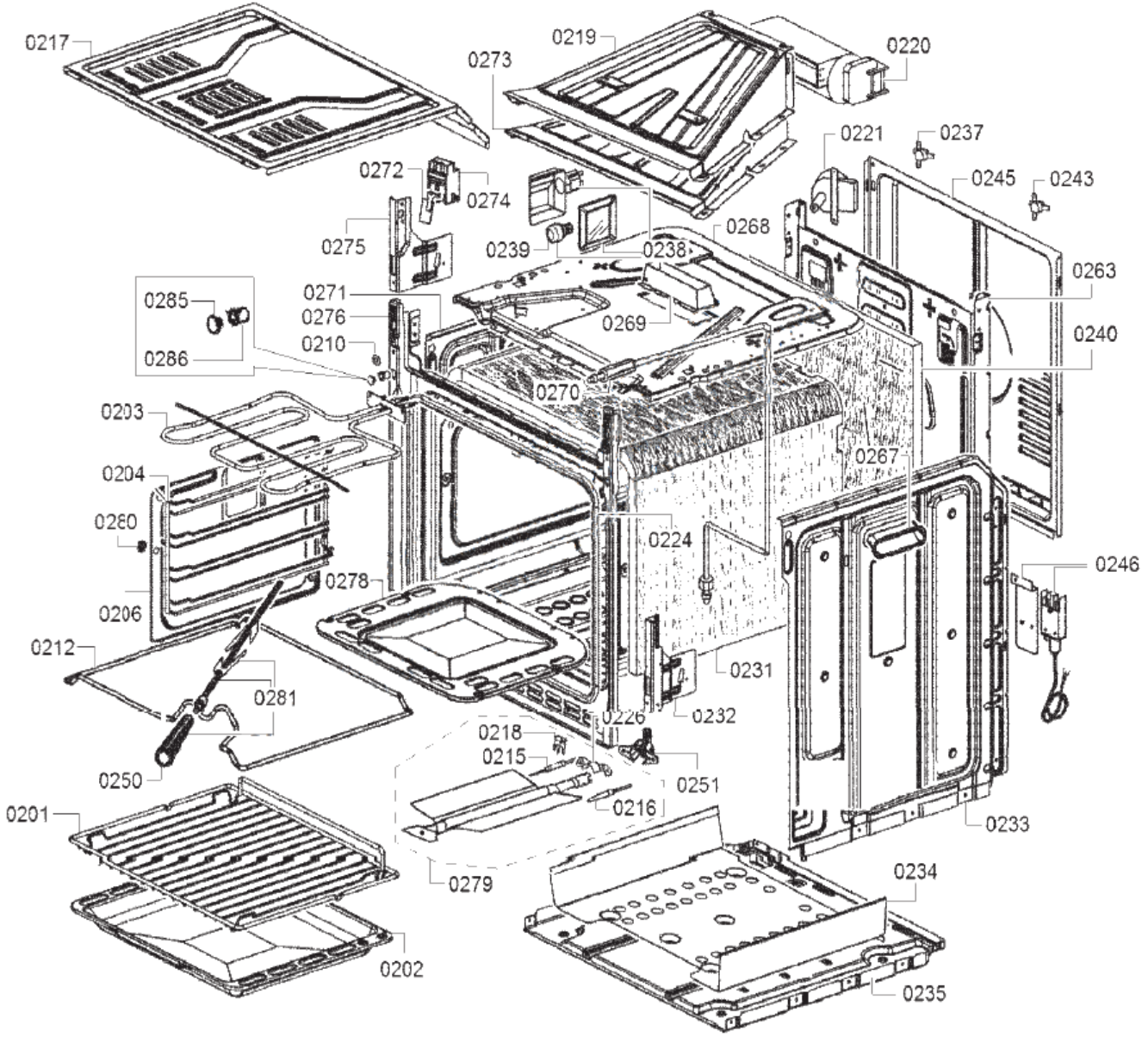
0217
0219
0220
0273
0296
0221
0237
0245
0243
0272
0274
0275
0239
0238
0268
0263
0285
0271
0276
0269
0240
0286
0210
0270
0203
0267
0204
0280
0224
0246
0278
0206
0212
0231
0281
0232
0226
0218
0215
0251
0250
0216
0201
0233
0279
0234
0202
0235