VUE A

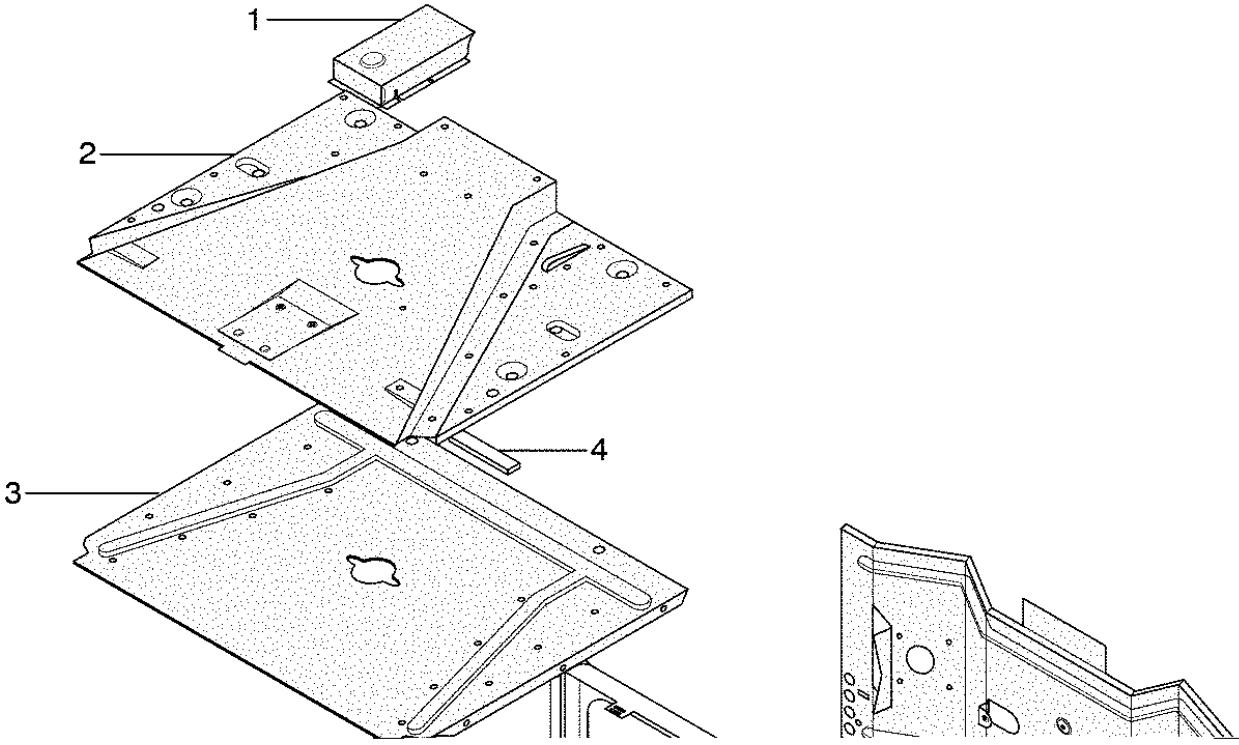
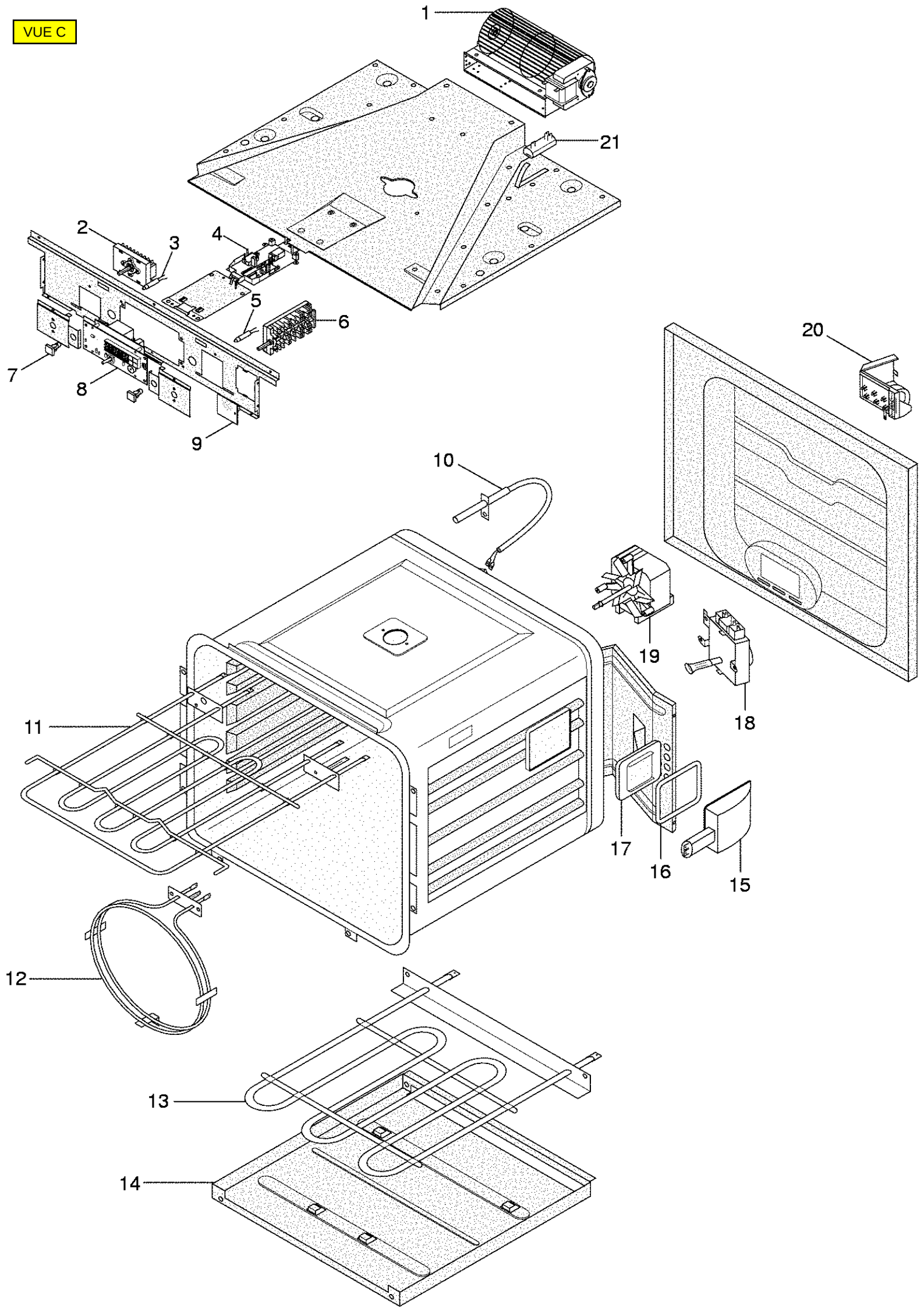
VUE C