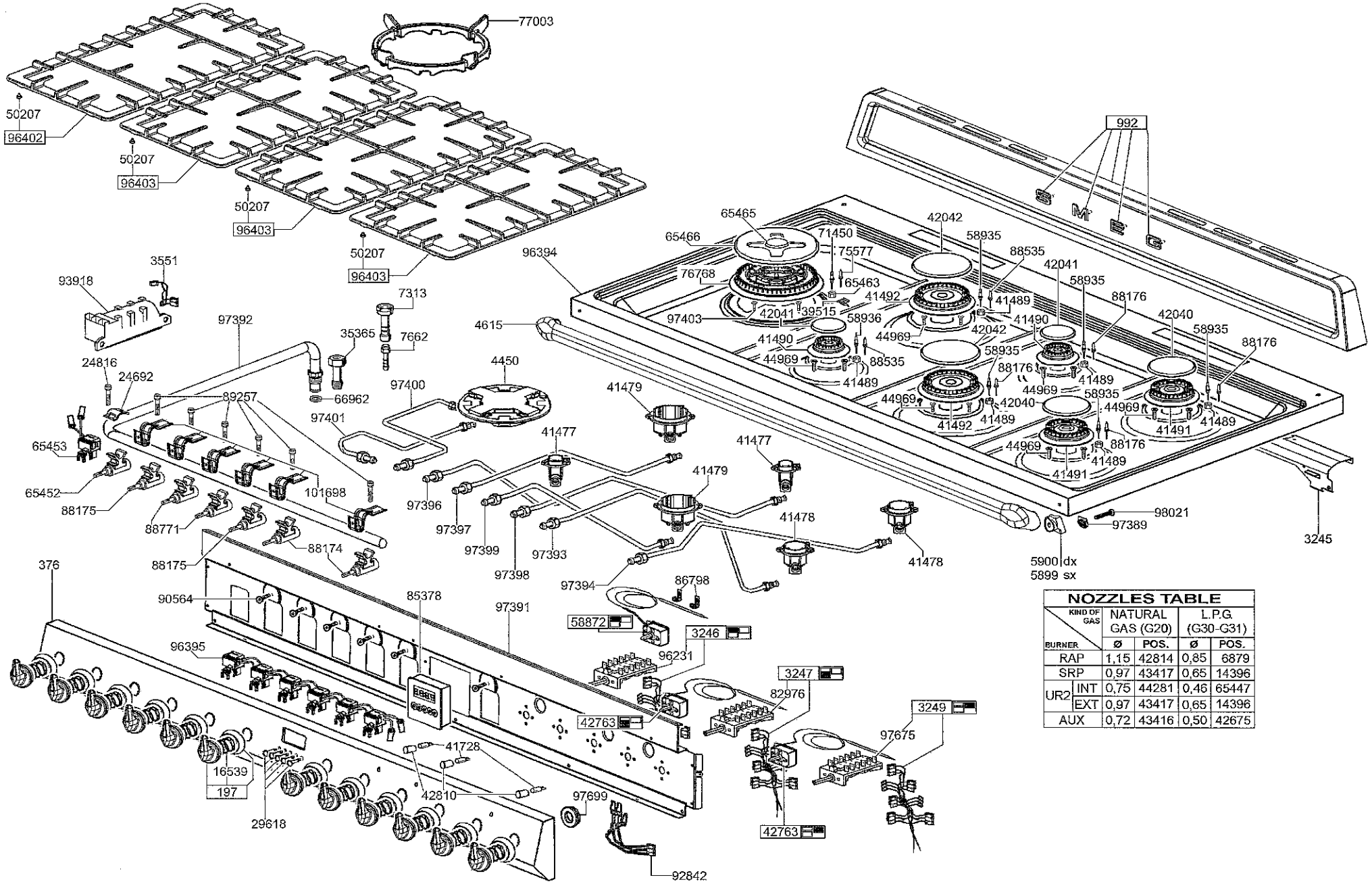

NOZZLES TABLE

BURNER \ KIND OF GAS		NATURAL GAS (G20) ø	NATURAL GAS (G20) POS.	L.P.G. (G30-G31) ø	L.P.G. (G30-G31) POS.
RAP		1,15	42814	0,85	6879
SRP		0,97	43417	0,65	14396
UR2	INT	0,75	44281	0,46	65447
UR2	EXT	0,97	43417	0,65	14396
AUX		0,72	43416	0,50	42675

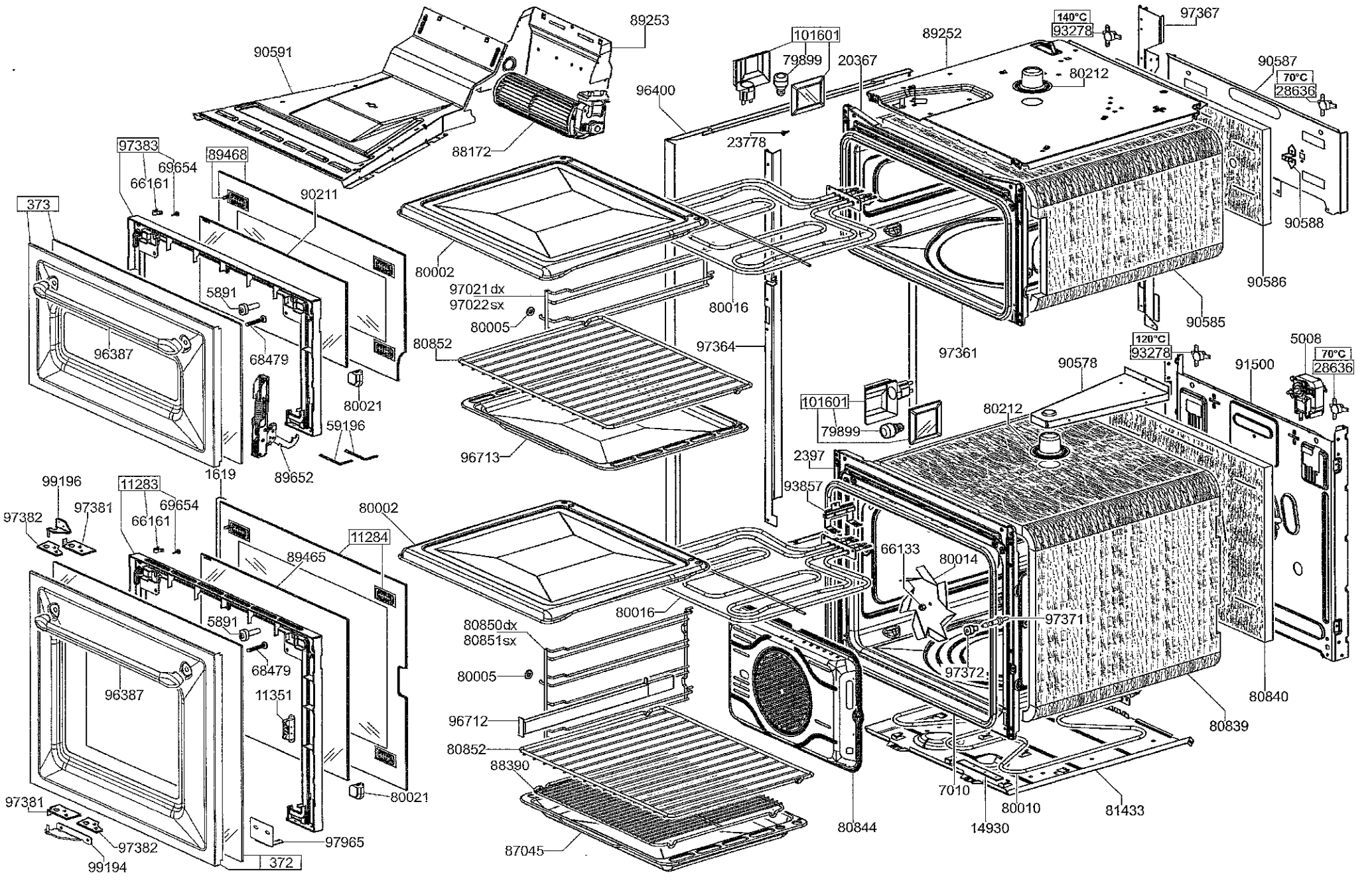
90591
89253
88172
101601
79899
20367
96400
23778
89252
140°C
93278
97367
80212
90587
70°C
28636
90588
90586
90585
97383
69654
66161
89468
90211
373
5891
68479
96387
80021
59196
89652
1619
80002
97021dx
97022sx
80005
80852
80016
97364
96713
97361
120°C
93278
90578
91500
5008
70°C
28636
101601
79899
80212
2397
93857
99196
97382
97381
11283
69654
66161
11284
89465
80002
66133
80014
80016
97371
97372
80850dx
80851sx
80005
96712
80852
88390
87045
80844
7010
80010
14930
81433
80839
80840
97381
97382
99194
97965
372
80021
11351

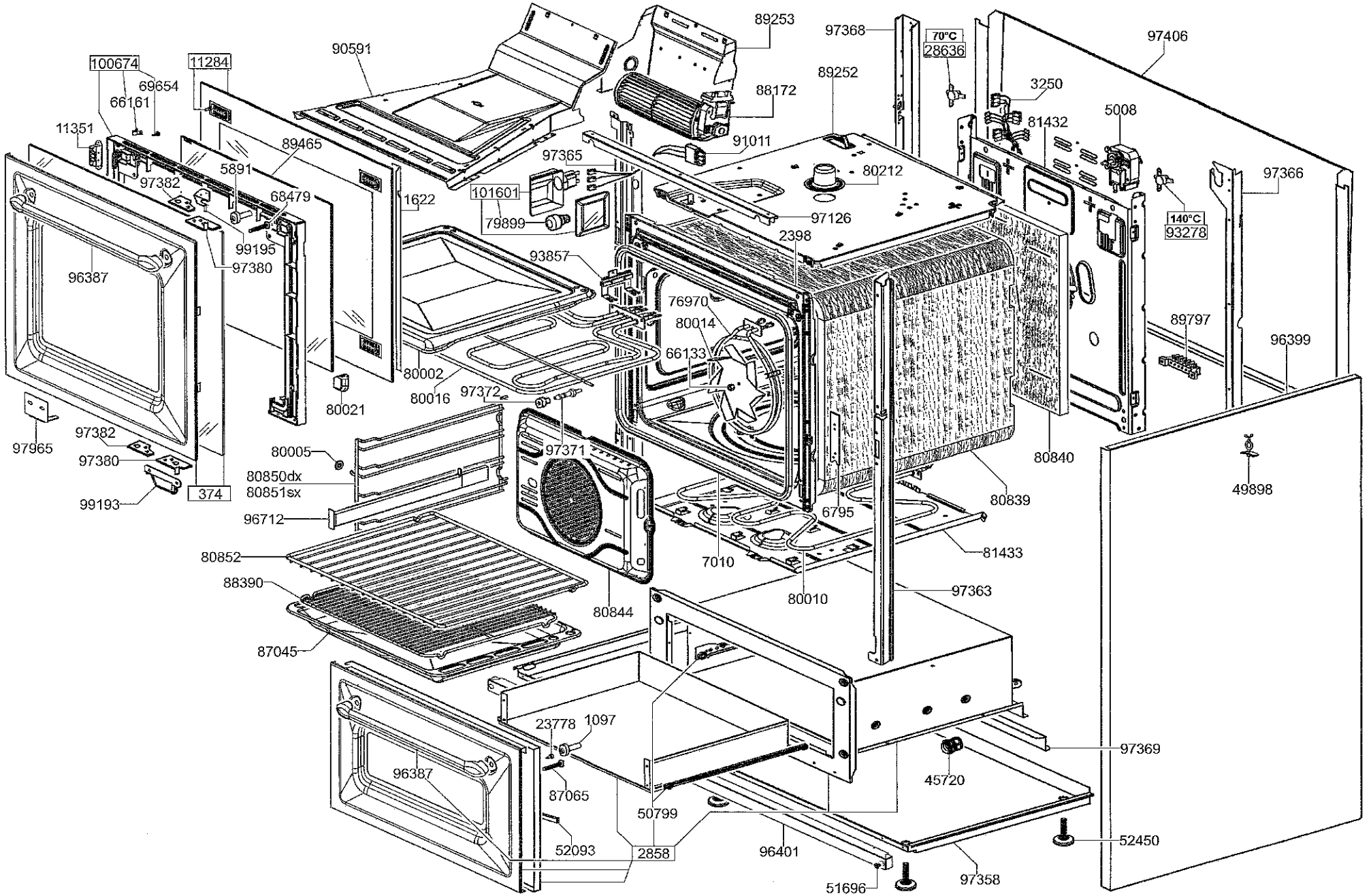
89253
97368
70°C
28636
97406
90591
100674
11284
69654
66161
89252
88172
3250
5008
81432
11351
89465
91011
97365
80212
97366
5891
97382
68479
1622
101601
79899
97126
140°C
93278
99195
97380
2398
93857
96387
76970
80014
89797
96399
66133
80002
80016
97372
80021
97965
97382
97380
80005
97371
80840
80850dx
80851sx
374
99193
96712
6795
80839
49898
80852
7010
81433
88390
80844
80010
97363
87045
23778
1097
97369
96387
87065
45720
50799
52093
2858
96401
52450
51696
97358