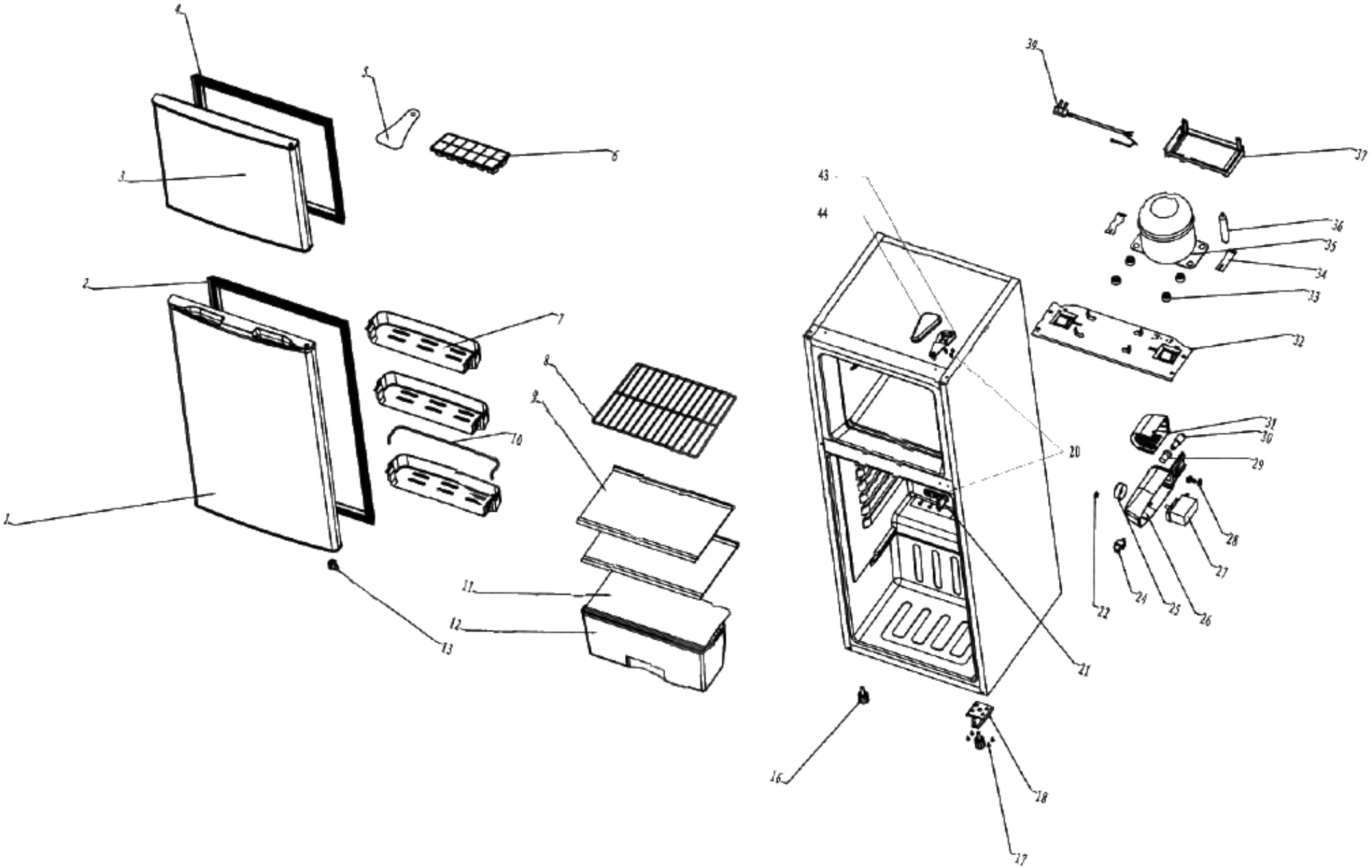
4
5
6
3
2
7
8
9
10
1
11
12
13
39
37
43
44
36
35
34
33
32
31
30
29
20
28
27
22
24
25
26
21
16
18
17