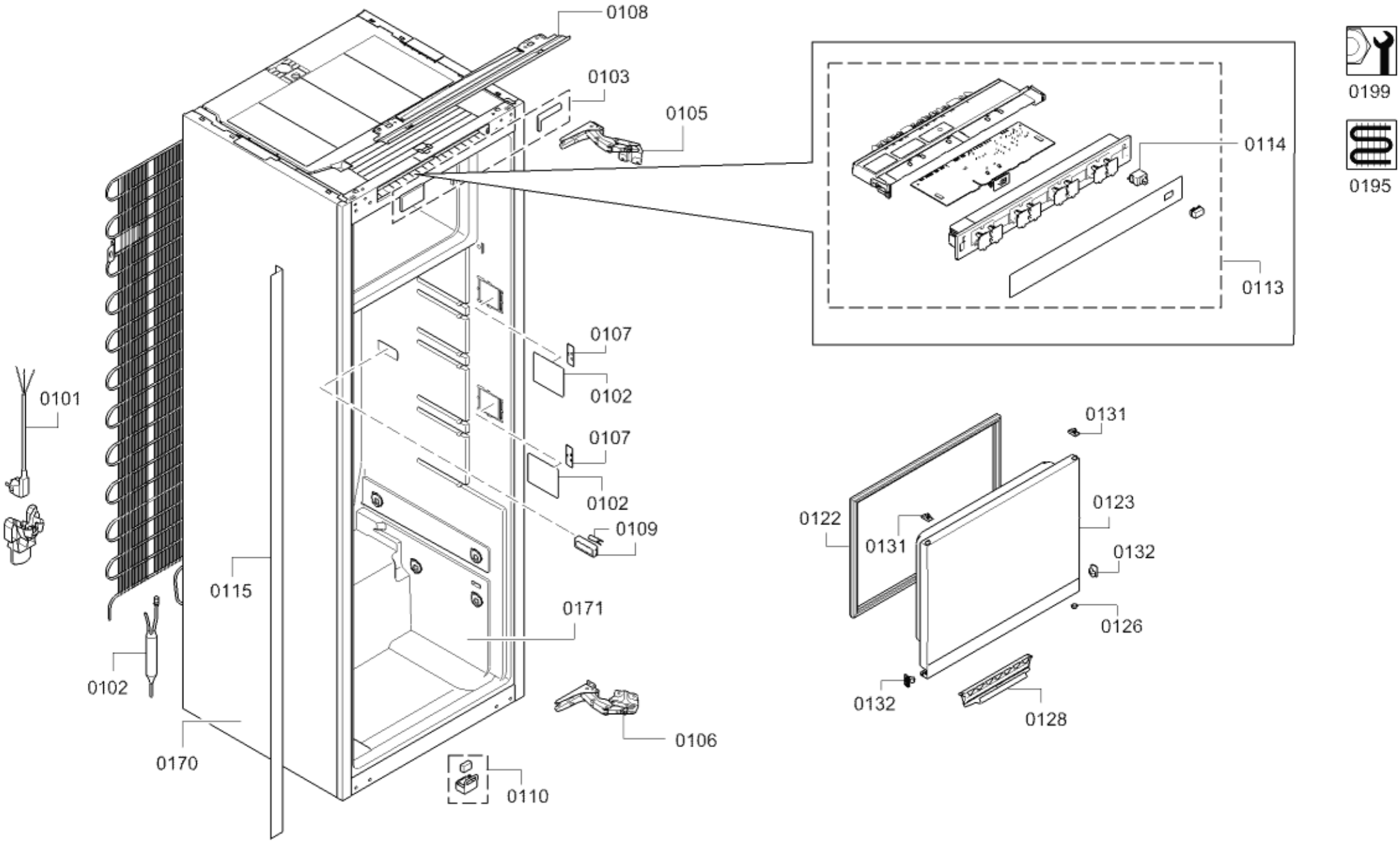
0108
0103
0105
0114
0113
0199
0195
0107
0102
0107
0102
0109
0101
0115
0171
0102
0170
0106
0110
0131
0122
0131
0123
0132
0126
0132
0128

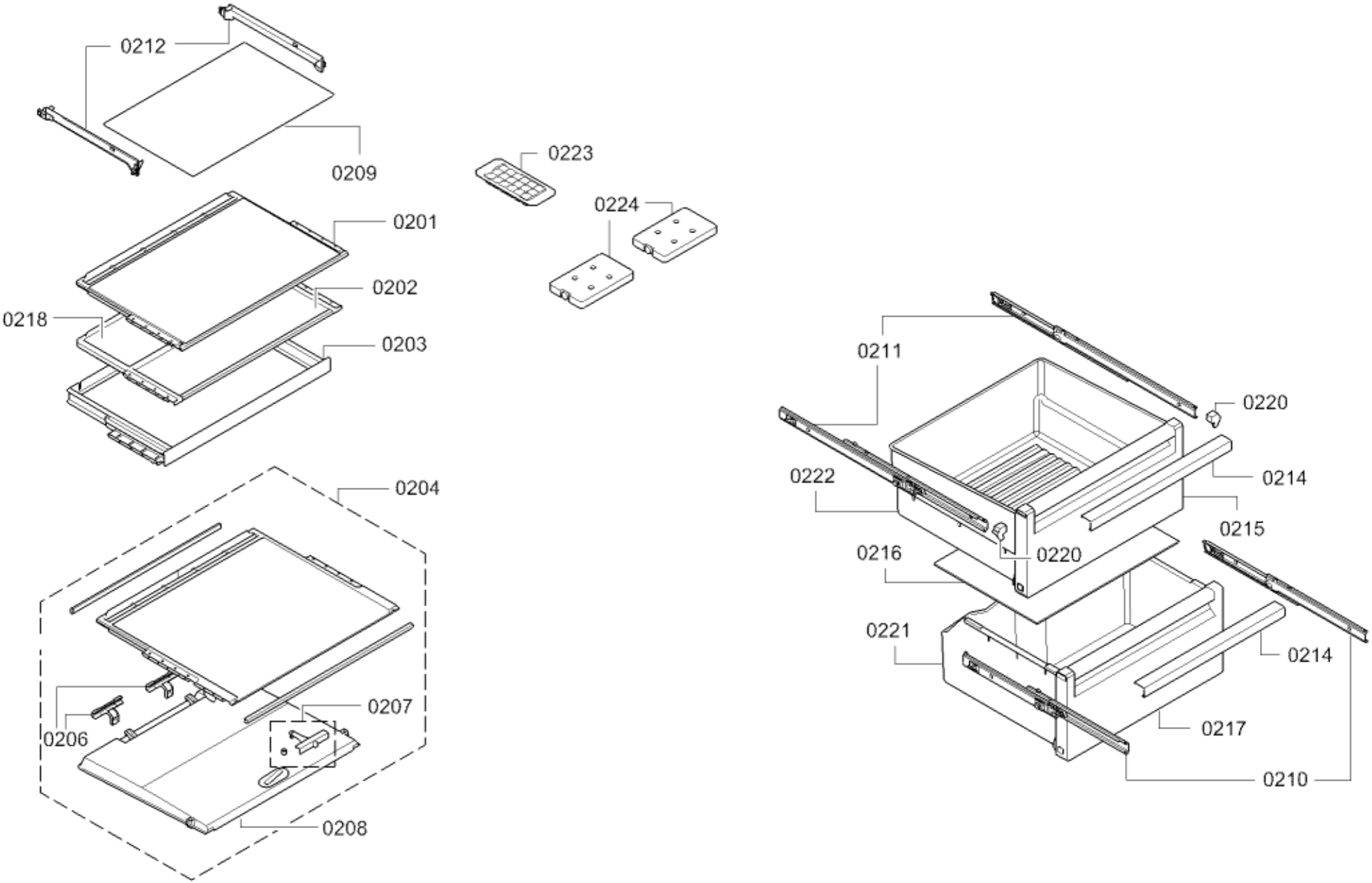
0212
0209
0223
0224
0201
0202
0218
0203
0204
0206
0207
0208
0211
0220
0222
0214
0215
0216
0220
0221
0214
0217
0210

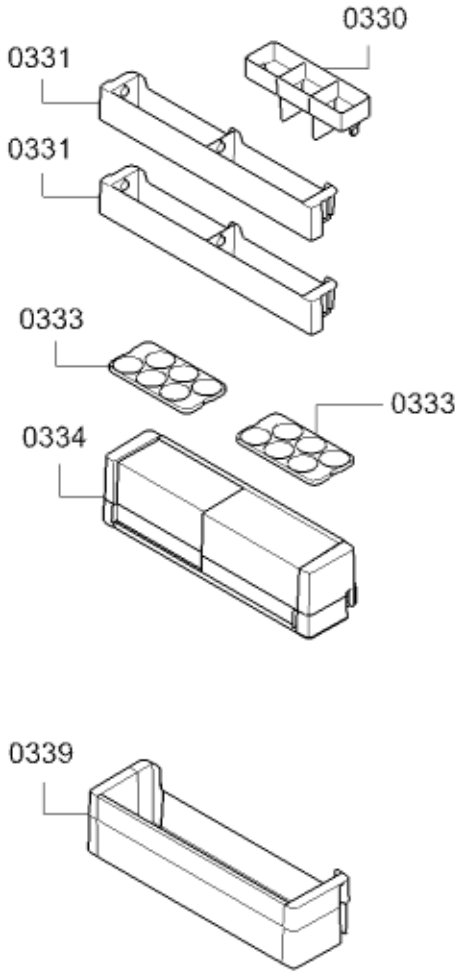
0330
0331
0331
0333
0333
0334
0339

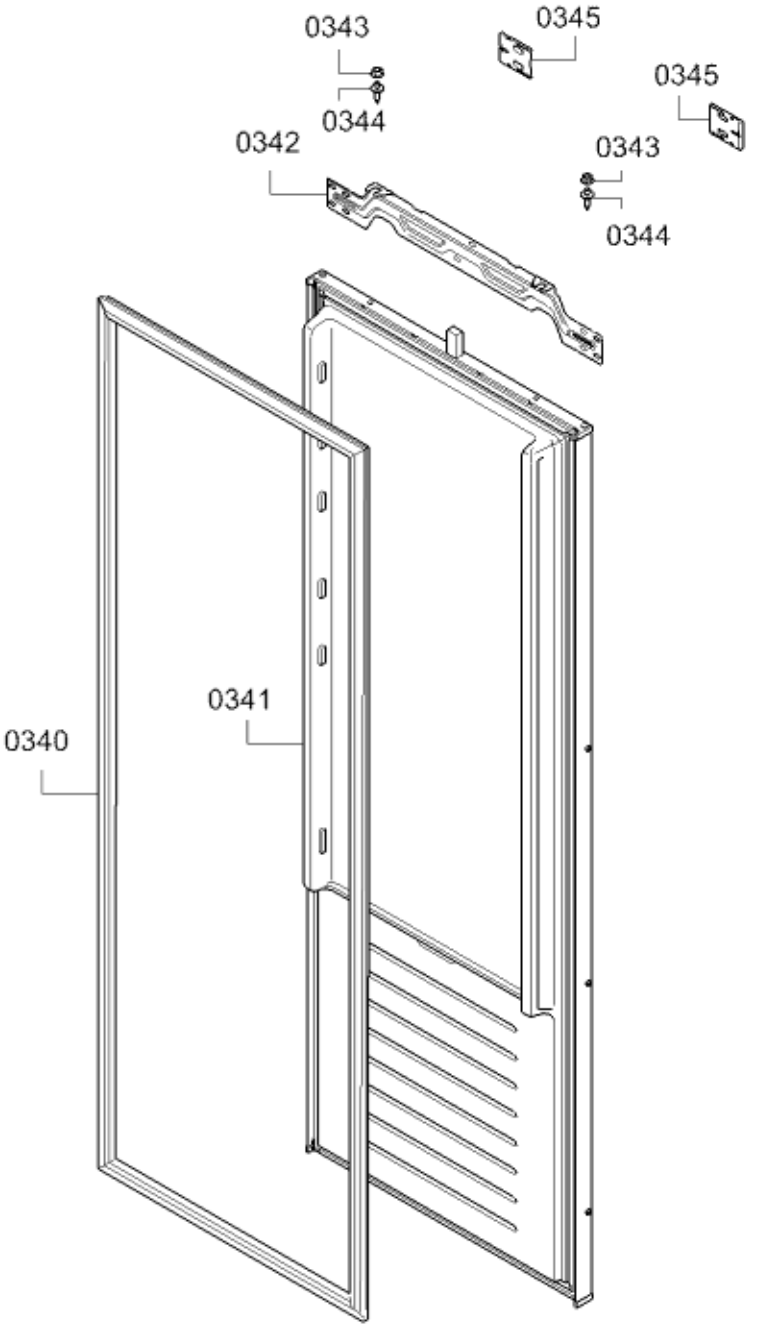
0343
0345
0344
0345
0342
0343
0344
0341
0340

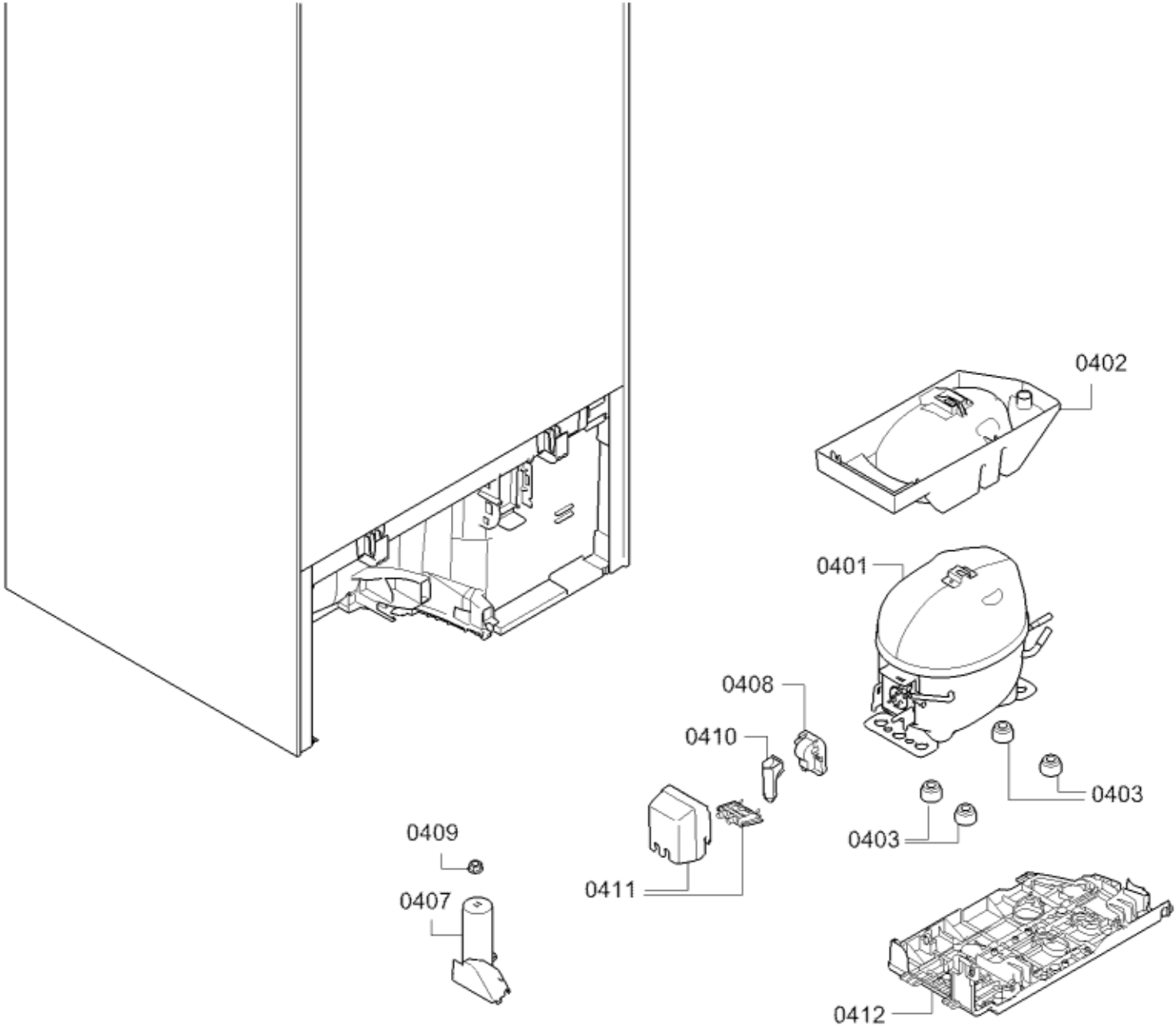
0402
0401
0408
0410
0403
0403
0409
0411
0407
0412