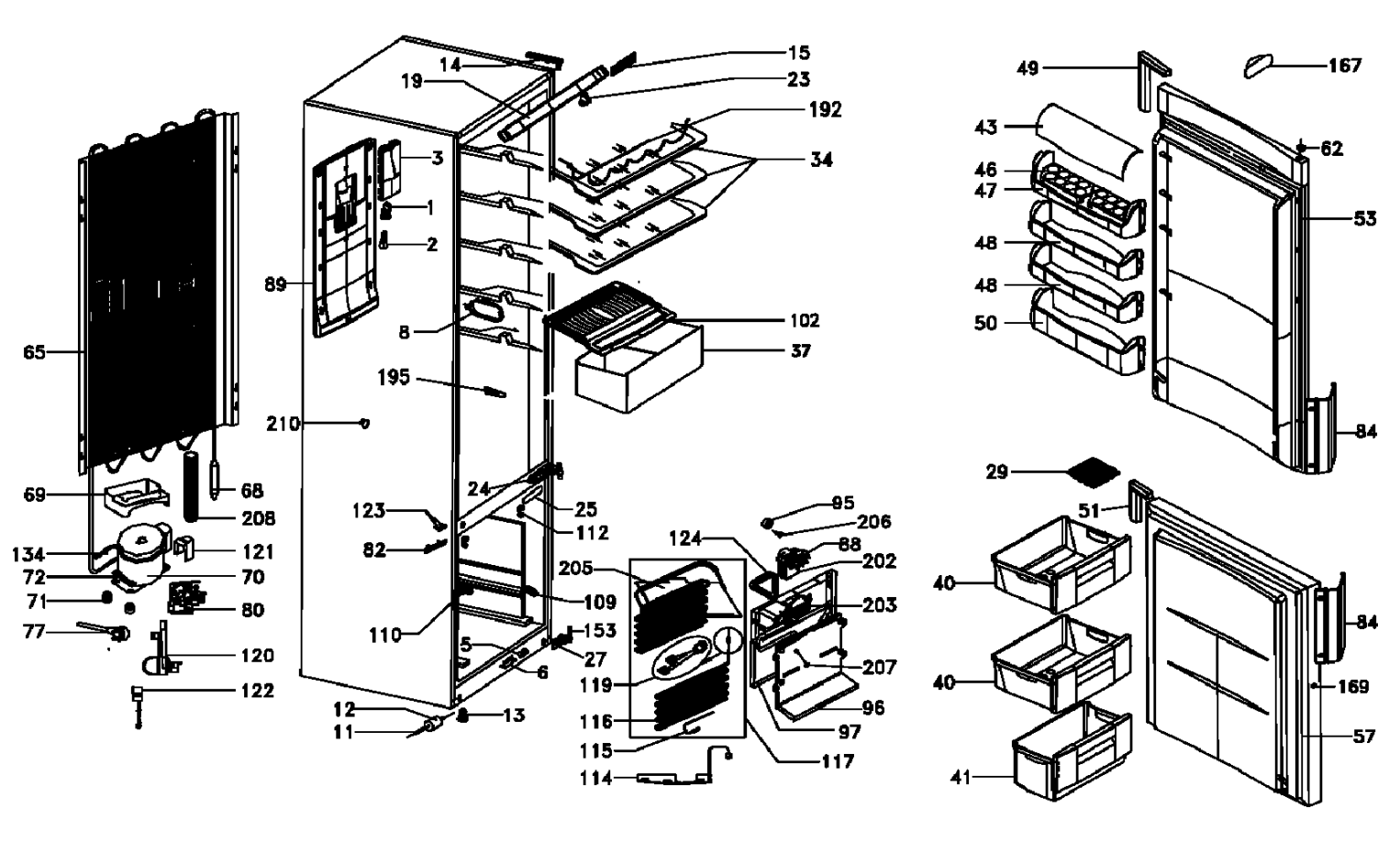
15
14
23
19
192
3
34
1
2
89
102
8
37
65
195
210
68
69
208
24
25
123
112
95
206
134
121
82
124
88
72
70
205
202
71
80
109
203
77
153
110
120
5
27
207
6
122
119
96
12
13
116
97
11
115
117
114
49
167
43
62
46
47
53
48
48
50
84
29
51
40
84
40
169
57
41