Four à micro-ondes
Ref : WD900ESL25R-2
Notice d'utilisation

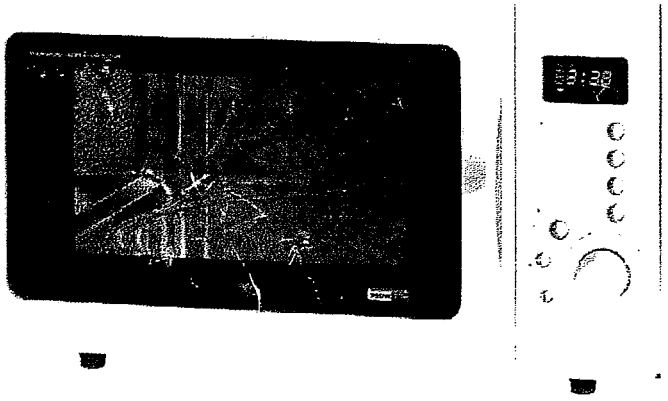

TABLE DES MATIERES

CARACTERISTIQUES TECHNIQUES 2

MISES EN GARDE 3

INSTALLATION DE L'APPAREIL 4

PRECAUTIONS DE SECURITE 5
- *USTENSILES* 5
- *CUISSON* 6
- *RISQUE D'INCENDIE* 6
- *ATTENTION AUX BRULURES* 6
- *NETTOYAGE* 7
- *EN CAS DE PANNE* 7
- *REPARATION* 8

DESCRIPTION DE L'APPAREIL 8

TOUCHES ET BOUTONS 8

ECRAN DE CONTROLE AFFICHAGE LCD 9

REGLAGE ET AFFICHAGE DE L'HEURE 9

MARCHE / PAUSE / STOP 9

FONCTION RAPPEL AUTOMATIQUE 10

CUISSON PAR MICRO-ONDES UNIQUEMENT 10

CUISSON EXPRESS. 10

CUISSON PAR CONVECTION 11

CUISSON COMBINEE MICRO-ONDES ET CONVECTION 11

DECONGELATION 11

CUISSON ALTERNEE 12

FONCTION MENU AUTOMATIQUE 12

MINUTERIE 15

VERROUILLAGE ENFANTS 15

CARACTERISTIQUES TECHNIQUES

Référence	WD900ESL25R-2
Consommation	Micro-ondes : 1400W / Convection : 1400W
Puissance restituée Micro-ondes	900W
Puissance restituée Convection	1400W
Alimentation	230V ~ 50Hz
Fréquences Micro-ondes	2450MHz
Litrage	25L
Dimensions externes	508mm(L)x453mm(P)x310mm(H)
Diamètre plateau en verre	314mm
Poids	19kg environ
Minuterie	95 minutes

Mise en garde:

Cet appareil est un four combiné pouvant cuire par micro-ondes ou convection, qui doit être installé et manipulé avec soins, compte tenu de son fonctionnement par électricité, de l'émission d'ondes invisibles, et de la radiation de chaleur par la cuisson par convection.

Nous insistons sur la nécessite ABSOLUE de lire et suivre les conseils de sécurité suivants avant l'installation ou la première utilisation.

Conseils d'utilisation:

Ce modèle est un appareil électronique sophistiqué. Nous vous recommandons de lire soigneusement la notice d'utilisation avant toute utilisation.

CONSERVER CETTE NOTICE

MISE EN GARDE

ATTENTION
RAYONNEMENT DE MICRO-ONDES

NE PAS S'EXPOSER AU RAYONNEMENT DU GENERATEUR DE MICRO-ONDES OU AUTRES PARTIES CONDUISANT L'ENERGIE

ATTENTION A LA RADIATION DE CHALEUR ET AUX RISQUES DE BRULURES LORSQUE LES FONCTIONS CONVECTION, COMBINATION ET CUISSON ALTERNEE SONT ACTIVEES.

DEBALLAGE DU FOUR

Après avoir déballé votre appareil, examinez-le avec soin pour savoir s'il n'a pas subi de dommages visibles durant le transport; **si l'appareil a subi des dommages visibles comme la déformation de la porte, ne pas l'utiliser mais appeler un technicien du service après vente.**

Déballez complètement l'appareil, en enlevant toutes les protections situées à l'intérieur du four.

PRECAUTIONS A PRENDRE POUR EVITER UNE EXPOSITION DANGEREUSE AUX MICRO-ONDES :

1- Ne pas chercher à faire fonctionner le four lorsque sa porte est ouverte. Il est essentiel de ne pas annuler ou apporter des modifications aux dispositifs de verrouillage.
2- Ne mettre aucun objet entre la façade du four et la porte, éviter la formation de dépôt de salissure, d'aliments ou de produits de nettoyage sur les surfaces d'étanchéité de la fermeture.
3- Ne pas faire fonctionner le four s'il est endommagé.
   Il est particulièrement recommandé de fermer correctement la porte du four pour qu'aucune déformation n'apparaisse aux pièces suivantes:
   - Porte
   - Gonds et loquets de fermeture
   - Joint et surfaces d'étanchéité
4- Ce four ne doit pas être réglé ou réparé par une autre personne qu'un personnel qualifié du service après-vente.
5- **MISE EN GARDE** :
   Si la porte ou le joint de la porte est endommagé, le four ne doit pas être utilisé avant d'avoir été remis en état par une personne formée.
   MISE EN GARDE :
   Il est dangereux pour quiconque autre qu'une personne formée d'effectuer une opération de maintenance ou une réparation qui nécessite le retrait d'un couvercle protégeant contre l'exposition à l'énergie des micro-ondes.

INSTALLATION DE L'APPAREIL :

1- Placer le four sur une surface plate. Laisser au moins 30cm au dessus de l'appareil, et 10cm sur les cotés et à l'arrière, pour permettre une bonne ventilation. Assurez-vous qu'il n'y a rien qui obture les bouches de ventilation sur les cotés, le dessus et à l'arrière de l'appareil. Eviter de placer le four près de tout autre appareil générant une source de chaleur. Ne pas installer ce four à l'air libre ni dans des locaux très humides ou excessivement chauds. Ne pas encastrer ce four.
   Il est également recommandé de ne pas placer ce four près d'un poste radio ou de télévision, le champs magnétique du four pouvant créer des interférences et parasites.
2- Enlever tout emballage à l'intérieur du four.
3- Avant d'utiliser le four, nettoyer l'intérieur avec un chiffon humide.
4- Brancher l'appareil sur une prise domestique du secteur 230V ~ 50Hz 10/16A, équipée d'une terre.

VERIFICATION DU FONCTIONNEMENT

Vérifiez ensuite que le four fonctionne correctement.

1- Placez dans le four l'anneau plastique avec ses roulettes, puis poser le plateau en verre sur l'axe central d'entraînement. Attention: ce plateau en verre est fragile.
2- Fermez la porte correctement.
3- Placez un verre d'eau dans l'appareil sur le plateau en verre.
4- Appuyez une fois sur la touche cuisson EXPRESS / MARCHE. La lampe interne s'allume alors, le plateau se met à tourner, et les ondes internes réchauffent alors le verre d'eau pendant 30 secondes, tandis que le décompte du temps apparaît sur l'affichage.
5- En fin de cuisson, un signal sonore se fait entendre, et le four s'arrête.
6- Si le four fonctionne bien, l'eau doit être chaude.
7- Si le four ne fonctionne pas, n'essayez pas de réparer vous même cet appareil, mais retournez-le au service après-vente du magasin où vous l'avez acheté.

INSTRUCTIONS DE SÉCURITÉ IMPORTANTES

LIRE AVEC ATTENTION ET GARDER POUR DE FUTURES UTILISATIONS

USTENSILES :

- Ce four est un four combiné, à micro-ondes et à convection. Cela pose certaines contraintes quant aux types d'ustensiles pouvant être utilisés. Il convient donc, avant toute utilisation, de bien vérifier que les ustensiles sont appropriés à la cuisson dans un tel four.
- Les récipients qui conviennent le mieux et dans tous les cas sont des **récipients en verre ou céramique résistant à la chaleur.**
- **Tous les récipients et ustensiles métalliques sont à proscrire.** En effet, les micro-ondes ne peuvent pas pénétrer les métaux. En cas d'utilisation de tels ustensiles, il peut y avoir apparition d'étincelles ou de flashs qui peuvent entraîner des dangers pour l'utilisateur et de sérieux dommages pour votre appareil. Egalement, ne pas mettre les aliments dans des boîtes ou sous papier aluminium.
- De manière générale, ne jamais mettre des récipients fermés hermétiquement qui pourraient exploser à cause de la chaleur. Veillez donc à enlever le couvercle ou à laisser des ouvertures pour permettre à la vapeur de se dégager.
- L'utilisateur est vivement conseillé de surveiller régulièrement et attentivement la cuisson.
- Ne pas ranger d'ustensiles de cuisine ou de papiers dans ce four.

La liste ci-dessous constitue un guide indicatif pour vous aider à sélectionner les ustensiles et récipients adéquates pour une cuisson sans danger:

MATÉRIAU DU RÉCIPENT	MICRO-ONDES	CONVECTION	COMBINATION
Verre résistant à la chaleur	OUI	OUI	OUI
Verre non résistant à la chaleur	NON	NON	NON
Céramiques résistant à la chaleur	OUI	OUI	OUI
Plastique et film plastique célophane	OUI	NON	NON
Métal	NON	OUI	NON
Aluminium et papier aluminium	NON	OUI	NON
Bois	NON	NON	NON
Matériaux recyclés	NON	NON	NON

CUISSON :

- Prendre soin de bien centrer le plat au milieu du plateau en verre pour éviter que le plat ne vienne cogner contre les parois ou la porte.
- Percer avec une fourchette la pelure des pommes de terre, pommes et tout autre fruit ou légume recouvert d'une pelure, avant de les cuire.
- **Le oeufs dans leur coquille et les oeufs durs entiers ne doivent pas être chauffés dans un four à micro-ondes car ils risquent d'exploser même après la fin de la cuisson.**
- **Ne pas faire de friture dans votre four.**
- Ne pas chauffer dans le four, des liquides corrosifs ou produits chimiques.
- Ne pas laisser trop longtemps de petites portions de nourriture nécessitant peu de temps de cuisson, elles seront soit trop cuites, soit brûlées.
- L'utilisation de ce four par des enfants ne peut se faire que sous la surveillance constante des adultes.
- Ne pas utiliser ce four quand celui-ci est sale, ou en présence d'eau condensée sur les parois. Essuyer et laisser sécher avant utilisation.
- Ne pas faire fonctionner le four si le plateau tournant ne marche pas ou sans ce plateau en verre.
- **MISE EN GARDE :**
  Ne laisser les enfants utiliser le four sans surveillance que si des instructions appropriées ont été données afin que l'enfant puisse utiliser le four de façon sure et comprenne bien les dangers d'un usage incorrect.
- **MISE EN GARDE :**
  Les liquides ou autres aliments ne doivent pas être chauffés dans des récipients hermétiques car ils risquent d'exploser.

- **MISE EN GARDE :**
  Il est dangereux pour quiconque autre qu'une personne formée d'effectuer une opération de maintenance ou une réparation qui nécessite le retrait d'un couvercle protégeant contre l'exposition à l'énergie des micro-ondes.

■ RISQUES D'INCENDIE :

- Ne pas faire cuire un aliment dans une serviette, même si cela vous est recommandé dans une recette de cuisson.
- Ne pas utiliser de papier journal ou de serviettes en papier pour la cuisson.
- Ne pas faire sécher de vêtements dans un four à micro-ondes. En effet, si vous séchez un vêtement dans le four, vous risquez de le brûler ou de le carboniser si vous le laissez trop longtemps.
- **Si de la fumée apparaît, arrêter ou débrancher le four et garder la porte fermée pour étouffer les flammes éventuelles.**
- **Lorsque les aliments sont chauffés dans des récipients en matières isolante ou en papier, surveiller le four fréquemment à cause des risques d'inflammation.**

■ ATTENTION AUX BRULURES :

- **Le chauffage de boissons par micro-ondes peut provoquer un jaillissement brusque et différé de liquide en ébullition, aussi des précautions doivent être prises lorsqu'on manipule le récipient. Le contenu des biberons et des pots d'aliments pour bébés doit être remué ou agité et la température doit en être vérifiée avant la consommation, afin d'éviter les brûlures.**
- Ne pas placer d'objets sur le dessus de l'appareil.
- **Lorsque vous utilisez la fonction CONVECTION, COMBINAISON ou CUISSON ALTERNÉE, la cavité du four peut devenir très chaude. Prenez bien soin d'utiliser des gants pour saisir et retirer les plats du four.**
- La porte du four la fenêtre et le plateau en verre peuvent également être très chauds.
- Ne pas placer d'objets sur le dessus de l'appareil pendant l'utilisation de la fonction CONVECTION, COMBINAISON car même le dessus de l'appareil peut devenir très chaud.
- **Mise en garde : Si l'appareil fonctionne en mode CONVECTION ou COMBINAISON, il est recommande que les enfants n'utilisent le four que sous la surveillance d'adultes en raison des températures générées.**

■ NETTOYAGE :

- Assurez-vous toujours que votre four est bien arrêté avant de le nettoyer en enlevant la prise de courant.
- **Il est recommandé de nettoyer le four régulièrement et d'enlever tout dépôt alimentaire.**
- **Si l'appareil n'est pas maintenu dans un bon état de propreté, sa surface pourrait sa dégrader et affecter de façon inexorable la durée de vie de l'appareil et conduire à une situation dangereuse.**
- Garder la cavité interne du four toujours propre et sèche, en la nettoyant régulièrement avec un chiffon doux. Ne pas utiliser d'éléments abrasifs car vous risquez de rayer ou d'endommager la peinture.
- **Les éclaboussures sur la face intérieure de la porte, ainsi que sur les joints de porte et les parties avoisinantes doivent être nettoyées quotidiennement avec de l'eau chaude savonneuse.** Rincer et sécher avec soin. Il est préférable d'entretenir les parties métalliques de la porte avec un chiffon humide. Ne pas utiliser de brosse, d'éponge à récurer ou de chiffon abrasif.
- **En cas de détérioration des joints de porte ou des parties avoisinantes, le four ne devra pas fonctionner jusqu'à sa remise en état par un technicien qualifié du Service Après-Vente.**
- **Ne jamais verser d'eau dans le four** ou tout autre liquide susceptible d'endommager en particulier le moteur d'entraînement du plateau en verre.
- L'extérieur du four est en métal. Nettoyer-le avec un chiffon humidifié d'eau chaude savonneuse. Rincer et sécher avec un chiffon doux. **Ne pas mettre d'eau dans les bouches de ventilation situées sur l'appareil, sur les côtés ou à l'arrière.**

■ EN CAS DE PANNE :

En cas de problème, s'assurer que :

1- La prise de courant est correctement enfoncée et alimentée par le courant du secteur (fusible en état), ce qui est vérifiable par le branchement d'un autre appareil en état de marche.
2- La porte de votre four est correctement fermée.
3- Le four n'est pas trop chaud. (En effet, cet appareil est équipé d'une sécurité thermique qui suspend son fonctionnement tant que la température interne est trop élevée pour une cuisson sans danger). Dans ce cas, attendre le refroidissement.
4- Que rien ne bloque la rotation du plateau tournant

■ REPARATIONS :

- Si votre four ne fonctionne pas correctement, contacter un spécialiste pour toute intervention. **En aucun cas, le dos ou toute autre pièce du four à micro-ondes ne devra être démonté,** sauf par un technicien qualifié du service après-vente, formé par le fabricant, pour effectuer l'entretien ou les réparations.

CE FOUR NE DOIT PAS ETRE OUVERT ET REPARE QUE PAR UN PERSONNEL PROFESSIONNEL ET QUALIFIE DU SERVICE ARRES-VENTE.

NE JAMAIS OUVRIR LE CAPOT

NE PAS FAIRE FONCTIONNER CET APPAREIL SANS RIEN A L'INTERIEUR DE LA CAVITE

CE FOUR A MICRO ONDES N'EST DESTINE QU'A L'USAGE DOMESTIQUE IL NE DEVRA PAS ETRE UTILISE DANS UN BUT PROFESSIONNEL, COMMERCIAL OU INDUSTRIEL.

DESCRIPTION DE L'APPAREIL

1. Verrouillage sécurisé des portes
2. Porte vitrée
3. Ventilateur du four
4. Axe de rotation
5. Anneau plastique porte-plateau à roulettes
6. Plateau en verre
7. Panneau de contrôle
8. Ventilateur de chaleur (Fonction Convection)
9. Assiette de cuisson (Utilisation du plateau métal : n'utiliser ce plateau qu'en mode CONVECTION)

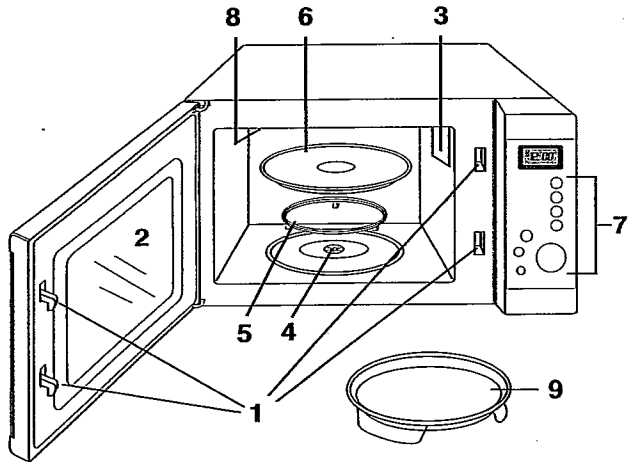

TOUCHES ET BOUTONS

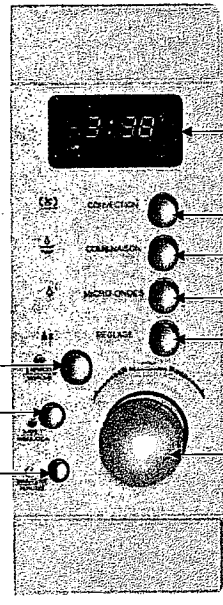

ECRAN DE CONTROLE AFFICHAGE LCD

Indications	Significations
ENTER	Entrer les données pour la programmation
TIMER	Minuterie : s'illumine lorsque la minuterie fonctionne
CODE	Entrer le mode de cuisson en fonction du menu désiré
AMT	Temps Menu Automatique : s'illumine lorsque que le menu automatique fonctionne
COOK	S'illumine lorsque le four fonctionne
TIME	Entrer le temps de cuisson
CONV	Convection : s'illumine lorsque le four fonctionne en mode cuisson par convection
COMB	Combinaison : s'illumine lorsque le four fonctionne en mode cuisson par combinaison
LOCK	Verrouillage : s'illumine lorsque la fonction verrouillage enfants est utilisée
MEM	Mémoire : s'illumine lorsque vous utilisez la fonction cuisson alternée
DEF	Décongélation : s'illumine lorsque vous utlisez le four en mode décongélation rapide
CLOCK	Heure : s'illumine lorsque l'heure est affichée sur l'écran de contrôle

REGLAGE ET AFFICHAGE DE L'HEURE

- **UTILISATION**

  Utilisez la touche HORLOGE pour régler l'heure. L'heure est affichée en permanence sauf quand le four est en marche.
  Dans le cas d'une coupure de courant ou si le cordon d'alimentation du four est débranché, l'heure devra être programmée à nouveau.

- **PROGRAMMATION**

  1. Appuyez sur la touche MINUTERIE / HORLOGE pendant 3 secondes.
  2. Tournez le bouton rotatif pour régler les heures.
  3. Appuyez sur la touche MINUTERIE / HORLOGE pour valider les heures.
  4. Tournez le bouton rotatif pour régler les minutes.
  5. Appuyez sur la touche MINUTERIE / HORLOGE pour sauvegarder votre sélection.

Remarque:
Lorsque le four vient juste d'être branchée, l'écran de contrôle indique : « 0 : ».
Pour régler l'heure du jour, répétez les étapes mentionnées ci-dessus à partir du point 2.

MARCHE / PAUSE / STOP

Appuyez sur la touche MARCHE pour lancer tout type de cuisson.
Si vous souhaitez arrêter temporairement la cuiss , appuyez sur la touche ARRET une fois.
Pour reprendre la cuisson, appuyez sur la touche MARCHE à nouveau.

L'ouverture de la porte pendant la cuisson suspend la cuisson.
Pour reprendre la cuisson, refermez la porte et appuyez sur la touche MARCHE.
La touche MARCHE doit être appuyée pour mettre en marche le four une fois que vous avez réglé le programme de cuisson souhaité.

Pour arrêter définitivement la cuisson, appuyez deux fois sur la touche ARRET.

FONCTION RAPPEL AUTOMATIQUE

Lorsque les programmes de décongélation ou de cuisson se terminent, le four émet automatiquement toutes les deux minutes 4 bips sonores et ce, jusqu'à ce que la porte du four soit ouverte ou que la touche ANNULATION soit pressée.

CUISSON PAR MICRO-ONDES UNIQUEMENT

■ UTILISATION

Utilisez la touche MICRO-ONDES et le bouton rotatif pour régler le niveau de puissance et le temps cuisson. Ce four a 10 niveaux de puissances différents (de 10% à 100% de la puissance maximale). Le four utilise automatiquement le niveau de puissance maximum (100%) pour chauffer à moins que vous régliez un niveau de puissance inférieur en appuyant sur la touche MICRO-ONDES. Pour vérifier le niveau de puissance pendant la cuisson, appuyez sur la touche MICRO-ONDES. Le niveau de puissance s'affiche alors sur l'écran de contrôle pendant 4 secondes. Le four s'arrête de fonctionner pendant ce temps.

■ PROGRAMMATION (TEMPS DE CUISSON ET NIVEAU DE PUISSANCE)

Supposons que vous voulez cuire un aliment pendant 5 minutes à 60% de la puissance maximum.

1. Appuyez 5 fois sur la touche MICRO-ONDES. L'écran indique « P-60 ».
2. Tournez ensuite le bouton rotatif pour régler le temps de cuisson sur 5 minutes. L'écran indique « 5 :00 ».
3. Appuyez sur la touche EXPRESS / MARCHE pour lancer la cuisson.

CUISSON EXPRESS

■ UTILISATION

Utilisez cette fonction pour démarrer très vite votre four en cuisson micro-ondes (puissance maximum). A chaque pression sur la touche EXPRESS, vous augmentez le temps de cuisson comme suit :

Temps de Cuisson	30 sec.	1 min	2 min	3 min	4 min	5 min	6 min	7 min	8 min	9 min	10 min
Nbre de pressions	1	2	3	4	5	6	7	8	9	10	11

■ PROGRAMMATION

Supposons que vous voulez cuire un aliment pendant 2 minutes en utilisant la fonction EXPRESS.

1. Appuyez sur la touche EXPRESS 3 fois pour régler le temps de cuisson sur 2 minutes. L'écran indique « 2:00 ». Le temps maximum de cuisson est de 10 minutes.
2. Le four à micro-ondes se met en marche automatiquement au bout de 2 secondes.

Remarque : Avec la fonction « EXPRESS », le four fonctionne automatiquement avec le niveau de puissance maximum 100%.

CUISSON PAR CONVECTION

■ UTILISATION

Utilisez cette fonction pour une cuisson par convection ou pour un pré-chauffage. Pendant la cuisson sous ce mode, de l'air chaud est ventilé à l'intérieur du four et assure la même cuisson qu'un four traditionnel.
Ce four peut être programmé selon 10 températures différentes de cuisson et pour une durée allant jusqu'à 9 heures, 30 minutes.

■ PROGRAMMATION

Supposons que vous voulez cuire un aliment pendant 35 minutes à 170° C avec la fonction convection.

A. Avec pré-chauffage :

1. Appuyez sur la touche CONVECTION 5 fois. L'écran indique « 170 ».
2. Appuyez ensuite sur la touche EXPRESS / MARCHE. Le four commence alors à pré-chauffer. La lumière à l'intérieur du four, indiquant le fonctionnement du mode CONVECTION, se met alors en marche. Sur l'écran apparaissent alors alternativement les indications « PH » (pour pré-chaffage) et « 170 ». Lorsque la température du four atteint celle désirée à l'origine, le four émet alors 5 bips sonores.
3. Ouvrez la porte, placez la nourriture à l'intérieur du four, refermez la porte et sélectionner le temps de cuisson en utilisant le bouton rotatif l'écran indique "H 35".
4. Appuyez sur la touche EXPRESS / MARCHE. La cuisson par convection peut alors commencer.

B. Sans pré-chauffage

1. Appuyez sur la touche CONVECTION 5 fois. L'écran indique « 170 ».
2. Tournez le bouton rotatif pour régler le temps de cuisson sur 35 minutes. L'écran indique " H 35 ".
3. Appuyez sur la touche EXPRESS / MARCHE. La cuisson par convection peut alors commencer.

Remarques: Le temps maximum de cuisson est de 9 heures, 30 minutes. Une fois le temps de cuisson écoulé, 4 bips sonores retentissent et l'écran indique « End ». Appuyez sur la touche ARRET/ANNULATION ou ouvrez la porte avant de commencer un autre mode de cuisson. Vous pouvez vérifier la température du four lors de la cuisson par convection en appuyant sur la touche CONVECTION.

CUISSON COMBINEE MICRO-ONDES ET CONVECTION

■ UTILISATION

Utilisez cette fonction pour combiner les cuissons par micro-ondes et par convection. Ce four a 4 fonctions pré-programmés.

	Nombre de pressions	Température du four (° C)
COMB1	1	230
COMB2	2	200
COMB3	3	180
COMB4	4	150

■ PROGRAMMATION

Supposons que vous voulez cuire un aliment pendant 30 minutes à 180° C en utilisant la fonction COMBINAISON.

1. Appuyez 3 fois sur la touche COMBINAISON.
2. Tournez le bouton rotatif pour régler le temps de cuisson sur 30 minutes. L'écran indique " H 30 ".
3. Appuyez sur la touche EXPRESS/MARCHE pour démarrer la cuisson.

Remarques: Le temps maximum de cuisson est de 9 heures, 30 minutes. Une fois le temps de cuisson écoulé, 4 bips sonores retentissent et l'écran indique « End ». Appuyez sur la touche ARRET/ANNULATION ou ouvrez la porte avant de commencer un autre mode de cuisson. Vous pouvez vérifier la température du four lors de la cuisson par convection en appuyant sur la touche COMBINAISON.

DECONGELATION

■ UTILISATION

Utilisez cette fonction pour décongeler rapidement de la nourriture surgelée. Elle vous permet de programmer un temps de décongélation allant jusqu'à 45 minutes.

■ PROGRAMMATION

Supposons que vous voulez décongeler un aliment pendant 5 minutes.

1. Tournez le bouton rotatif jusqu'à ce que l'écran indique « CODE » et « 8 ».
2. Appuyez sur la touche POIDS pour valider.
3. Tournez le bouton rotatif pour régler le temps de cuisson sur 5 minutes. L'écran indique « 5 :00 ».
4. Appuyez sur la touche EXPRESS / MARCHE pour démarrer la déconglation.

Remarque: Vérifiez régulièrement la décongélation des aliments en arrêtant le four. Déplacez ou séparez les parties déjà décongelées. Si les aliments ne sont pas totalement décongelés à la fin du temps de décongélation, programmez le four de minute en minute jusqu'à totale décongélation.

CUISSON ALTERNEE

■ UTILISATION

Cette fonction vous permet de combiner les fonctions « DECONGELATION », « MICRO-ONDES », « CONVECTION ».
La fonction « DECONGELATION » ne peut être sélectionnée qu'au début de la cuisson alternée.

■ PROGRAMMATION

Supposons que vous voulez entrer le programme de cuisson suivant:
Décongélation rapide, Cuisson par micro-ondes, Cuisson par convection (sans pré-chauffage).

1. Tournez le bouton rotatif jusqu'à ce que l'écran indique « CODE » et « 8 ».
2. Appuyez sur la touche POIDS pour valider.
3. Tournez le bouton rotatif pour régler le temps de décongélation désiré.
4. Appuyez sur la touche MICRO-ONDES pour régler le niveau de puissance.
5. Tournez le bouton rotatif pour régler le temps de cuisson désiré.
6. Appuyez sur la touche CONVECTION pour régler la température de la cuisson.
7. Tournez le bouton rotatif pour régler le temps de cuisson désiré.
8. Appuyez sur la touche EXPRESS / MARCHE pour démarrer la cuisson.

FONCTION MENU AUTOMATIQUE

■ UTILISATION

Ce programme automatique a été conçu pour vous faciliter la cuisson de certains aliments familiers et souvent utilisés (pommes de terre, pizzas, brochettes, boissons, gâteaux, etc). Le tableau ci-dessus décrit les différentes fonctions disponibles :

MODE	DESIGNATION	CARACTERISTIQUES
1	Pommes de terre	Cuit les pommes de terre par micro-ondes
2	Boissons	Chauffe lait, soupe et autres boissons par micro-ondes
3	Popcorn	Prépare le popcorn par micro-ondes
4	Réchauffage	Réchauffe par micro-ondes des aliments déjà cuits
5	Pizzas	Cuit les pizzas par micro-ondes
6	Viandes et poissons	Cuit viandes, volailles, et poissons par cuisson combinée micro-ondes et convection
7	Gâteaux	Cuit gâteaux et tartes par convection
8	Décongélation	Décongèle les plats congelés et surgelés

■ **PROGRAMMATION**

La cuisson par la fonction Menu Automatique dépend de l'utilisateur lui-même et de ses habitudes de cuisson.

A. Pommes de terre

Quantité	Nbre de pressions sur la touche « POIDS »	Temps de cuisson
1	1	5 min 40 secondes
2	2	10 min
3	3	15 min
4	4	19 min

On considère qu'une pomme de terre pèse environ entre 150 et 200g.

1. Tournez le bouton rotatif jusqu'à ce que l'écran indique « CODE » et « 1 ».
2. Appuyez sur la touche POIDS pour sélectionner la quantité désirée en fonction de la taille et du nombre de pommes de terre.
3. Appuyez sur la touche EXPRESS / MARCHE pour démarrer la cuisson par micro-ondes.

Remarque: Lorsque le programme de cuisson se termine, laissez les pommes de terre à l'intérieur du four pendant 5 à 10 minutes.

B. Boissons

Quantité	Nbre de pressions sur la touche « POIDS »	Temps de cuisson
1	1	2 min 20 secondes
2	2	4 min
3	3	5 min 40 secondes
4	4	7 min 20 secondes

On considère qu'une boisson équivaut à environ 300ml.

1. Tournez le bouton rotatif jusqu'à ce que l'écran indique « CODE » et « 2 ».
2. Appuyez sur la touche POIDS pour sélectionner la quantité désirée.
3. Appuyez sur la touche EXPRESS / MARCHE pour démarrer le four à micro-ondes.

Remarque: Au milieu du processus de chauffage, un bip se fera entendre pour vous rappeler de remuer la boisson ou le liquide que vous voulez réchauffer.

C. Popcorn

1. Tournez le bouton rotatif jusqu'à ce que l'écran indique « CODE » et « 3 ».
2. Appuyez sur la touche POIDS une fois, l'écran indique un temps de cuisson de 2 minutes 30 secondes.
3. Appuyez sur la touche EXPRESS / MARCHE pour démarrer la cuisson par micro-ondes.

Remarque: Vous pouvez reprogrammer le temps de cuisson du popcorn. Tournez le bouton rotatif jusqu'à ce que l'écran indique « CODE » et « 3 ». Appuyez sur la touche POIDS deux fois et tournez le bouton rotatif pour programmer le nouveau temps de cuisson. Appuyez sur la touche EXPRESS / MARCHE pour vérifier. Le nouveau temps de cuisson reste ainsi enregistré jusqu'à nouvelle programmation.

D. Réchauffage

1. Tournez le bouton rotatif jusqu'à ce que l'écran indique « CODE » et « 4 ».
2. Appuyez sur la touche POIDS une fois, l'écran indique un temps de réchauffage de 3 minutes 40 secondes.
3. Appuyez sur la touche EXPRESS / MARCHE pour démarrer le réchauffage par micro-ondes.

E. Pizza

Supposons que vous voulez préparer une pizza d'environ 150g :

1. Tournez le bouton rotatif jusqu'à ce que l'écran indique « CODE » et « 5 ».
2. Appuyez sur la touche POIDS une fois, l'écran indique un temps de cuisson de 1 minute 10 secondes.
3. Appuyez sur la touche EXPRESS / MARCHE pour démarrer la cuisson par micro-ondes.

Supposons que vous voulez préparer une pizza de plus de 300g :
1. Tournez le bouton rotatif jusqu'à ce que l'écran indique « CODE » et « 5 ».
2. Appuyez sur la touche POIDS deux fois, l'écran indique un temps de cuisson de 5 minutes 30 secondes.
3. Appuyez sur la touche EXPRESS / MARCHE pour démarrer la cuisson par micro-ondes.

F. Viandes et poissons

Nbre de pression sur la touche « POIDS »	Poids	Temps de cuisson
1	150g	12 min
2	300g	15 min
3	500g	23 min
4	800g	30 min

1. . Tournez le bouton rotatif jusqu'à ce que l'écran indique « CODE » et « 6 ».
2. Appuyez sur la touche POIDS pour sélectionner le temps de cuisson désiré.
3. Appuyez sur la touche EXPRESS / MARCHE pour démarrer la cuisson par convection.

Remarque : Au milieu de la cuisson, un bip retentira pour vous rappeler de mélanger les aliments et de surveiller la cuisson.

G. Gâteaux

1. Tournez le bouton rotatif jusqu'à ce que l'écran indique « CODE » et « 7 ».
2. Appuyez sur la touche POIDS une fois, l'écran indique un temps de cuisson de 40 minutes.
3. Appuyez sur la touche EXPRESS / MARCHE pour démarrer la cuisson par convection.

Remarque : Vous pouvez reprogrammer le temps de cuisson des gâteaux. Tournez le bouton rotatif jusqu'à ce que l'écran indique « CODE » et « 7 ». Appuyez sur la touche POIDS deux fois et tournez le bouton rotatif pour programmer le nouveau temps de cuisson. Appuyez sur la touche EXPRESS / MARCHE pour vérifier. Le nouveau temps de cuisson reste ainsi enregistré jusqu'à nouvelle programmation.

MINUTERIE

■ UTILISATION

Utilisez cette fonction spéciale pour chronométrer des cuissons (œufs à la coque, riz, pâtes) ou d'autres choses qui ne nécessitent pas l'utilisation du four. Le four ne peut pas fonctionner lorsque la minuterie est en marche.
Un bip retentit lorsque le temps programmé a fini de s'écouler.

■ PROGRAMMATION

1. Appuyez sur la touche MINUTERIE.
2. Tournez le bouton rotatif jusqu'à ce que l'écran indique le temps souhaité.
3. Appuyez sur la touche EXPRESS / MARCHE.

Remarque: Le temps maximum de la minuterie est de 95 minutes. Vous pouvez arrêter la minuterie à tout moment. Appuyez sur la touche MINUTERIE, et appuyez ensuite sur la touche ANNULATION. Le décompte disparaît après 5 secondes.

VERROUILLAGE ENFANTS

■ UTILISATION

Utilisez cette fonction spéciale pour éviter une utilisation non-surveillée du four par des enfants. Lorsque cette fonction est programmée, l'indication « LOCK » clignote sur l'écran de contrôle et le four ne peut être mis en marche.

■ PROGRAMMATION

1. Appuyez sur la touche ANNULATION pendant 5 secondes jusqu'à ce qu'un bip sonore retentisse et que l'indication lumineuse « LOCK » apparaisse sur l'écran de contrôle.
2. Pour annuler la fonction « Verrouillage Enfants », appuyez de nouveau 3 secondes sur la touche ANNULATION jusqu'à ce qu'un bip sonore retentisse et que l'indication lumineuse « LOCK » disparaisse sur l'écran de contrôle.

© Copyright WESDER SA, France

Droits de reproduction réservés