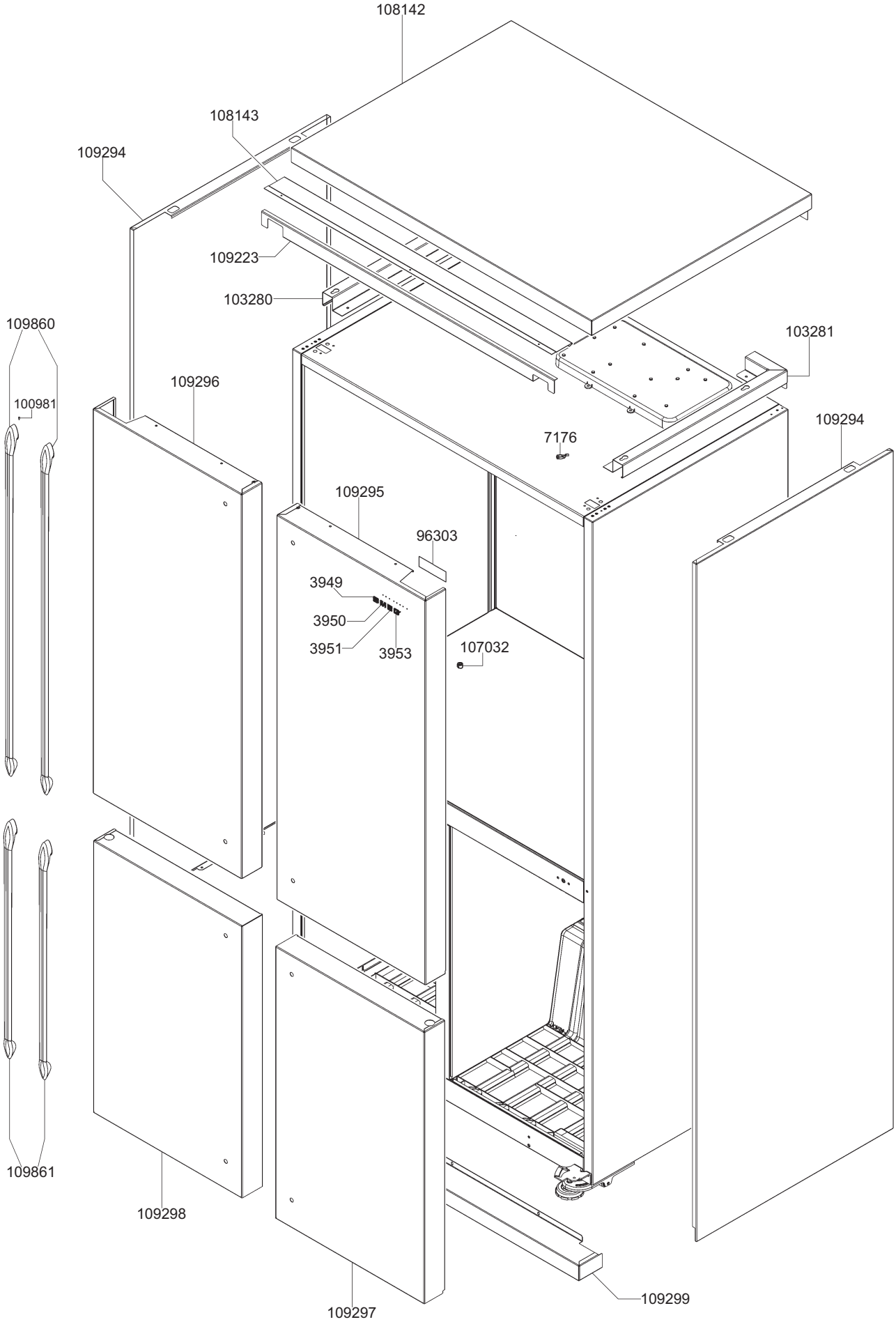
108142
108143
109294
109223
103280
109860
100981
109296
103281
7176
109294
109295
96303
3949
3950
3951
3953
107032
109861
109298
109297
109299

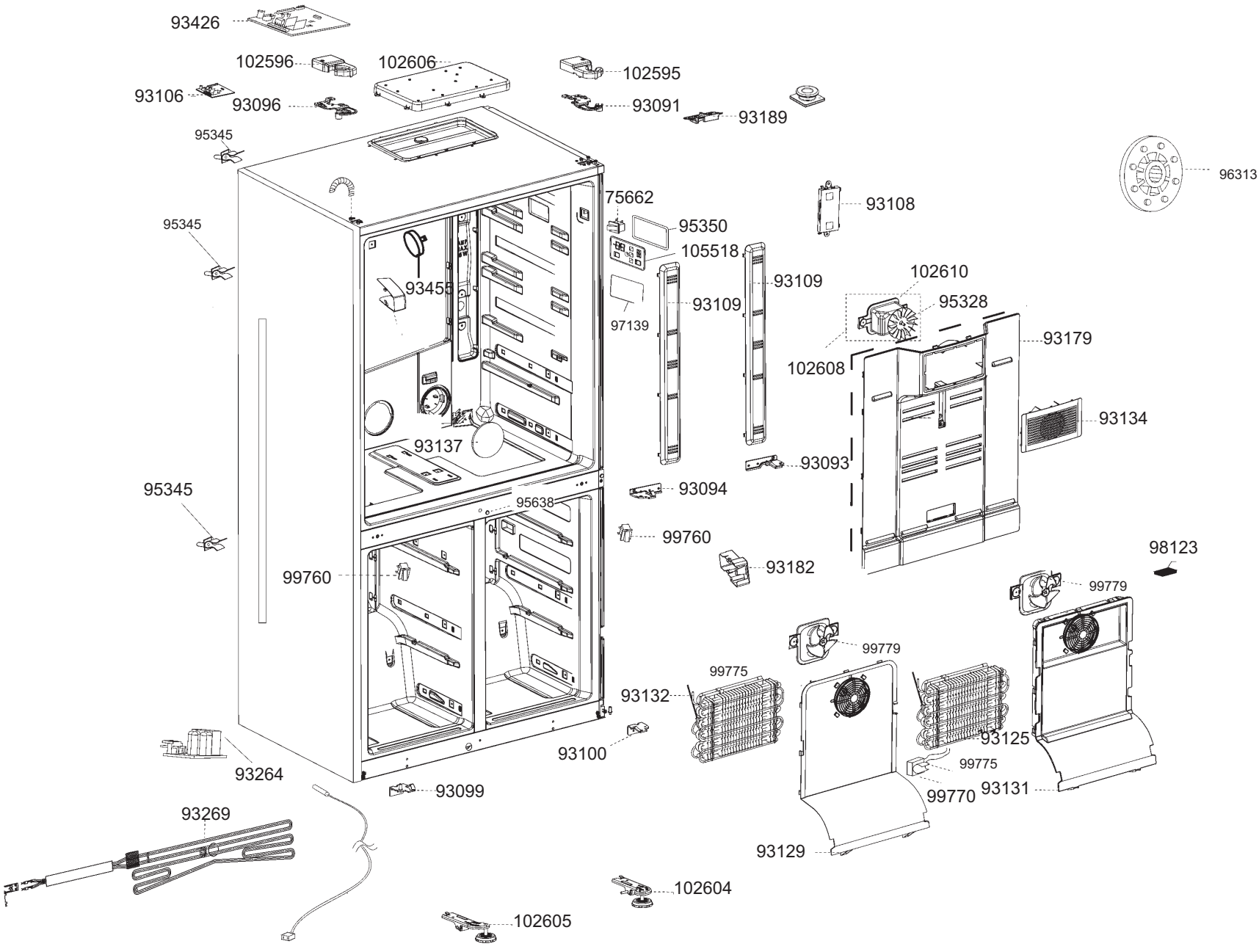
93426
102596
102606
102595
93106
93096
93091
93189
95345
96313
75662
93108
95350
105518
95345
93458
93109
102610
93109
95328
97139
93179
102608
93134
93137
93093
95345
93094
95638
99760
98123
99760
93182
99779
99779
99775
93132
93125
93100
99775
93264
93131
99770
93099
93269
93129
102604
102605

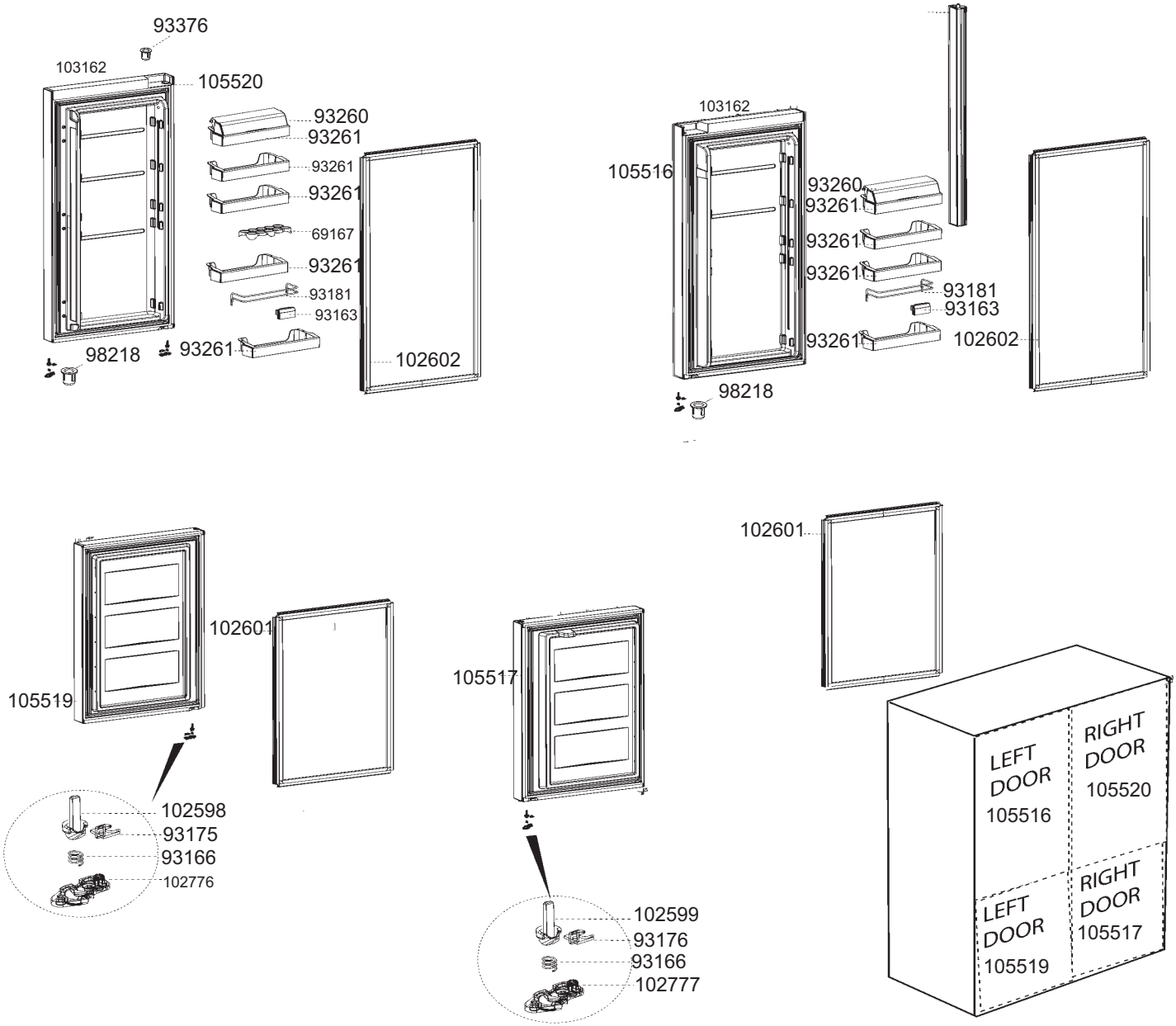
93376
103162
105520
93260
93261
93261
93261
69167
93261
93181
93163
98218
93261
102602
103162
105516
93260
93261
93261
93261
93181
93163
93261
102602
98218
102601
105519
102598
93175
93166
102776
105517
102599
93176
93166
102777
102601
LEFT DOOR 105516
RIGHT DOOR 105520
LEFT DOOR 105519
RIGHT DOOR 105517

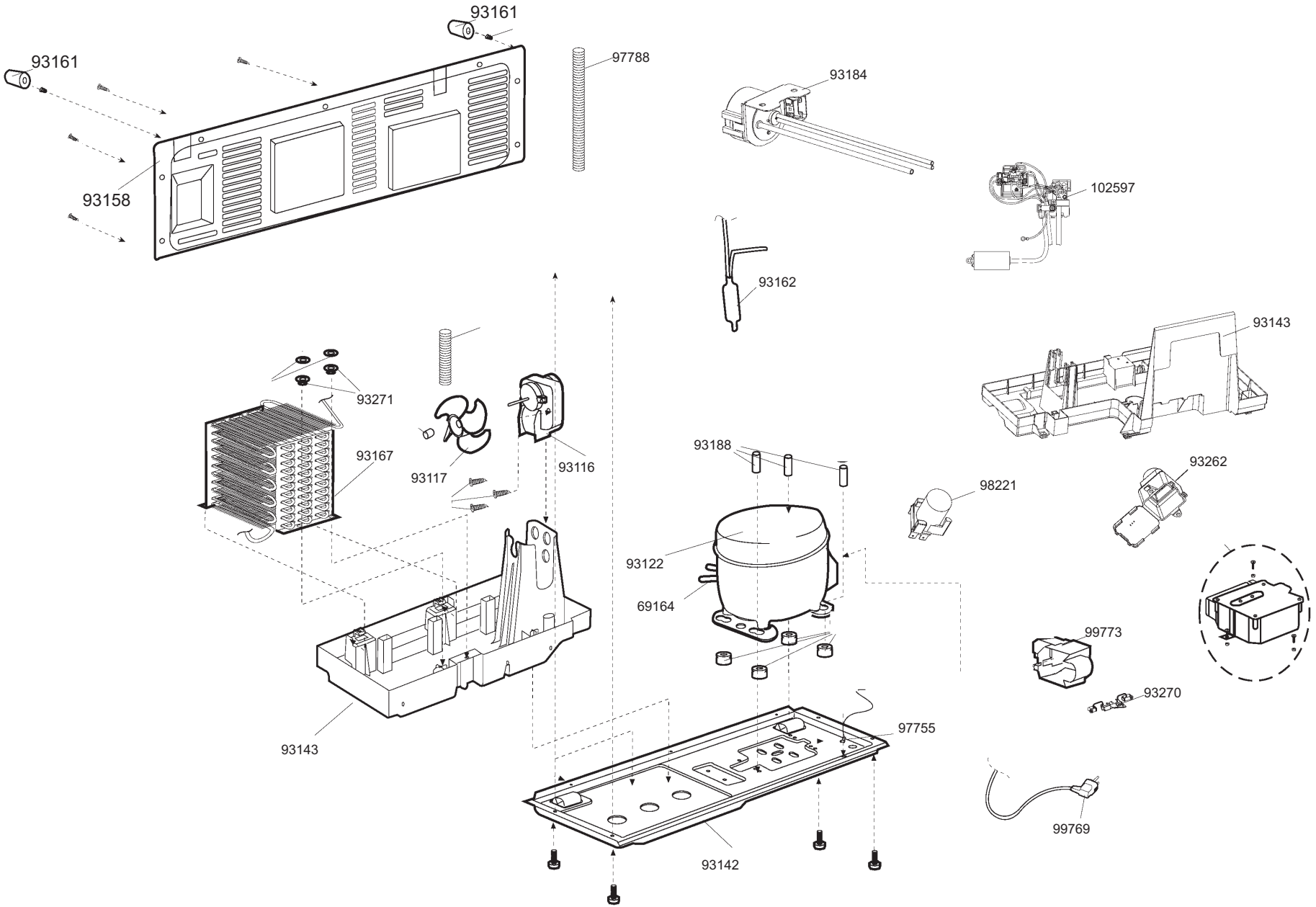
93161
93161
97788
93184
93158
102597
93162
93143
93271
93167
93117
93116
93188
93262
98221
93122
69164
99773
93270
93143
97755
99769
93142

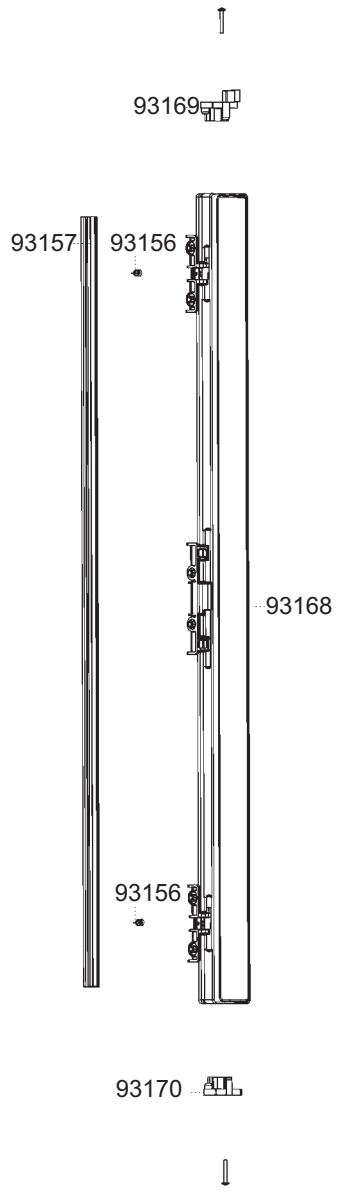
93169
93157
93156
93168
93156
93170

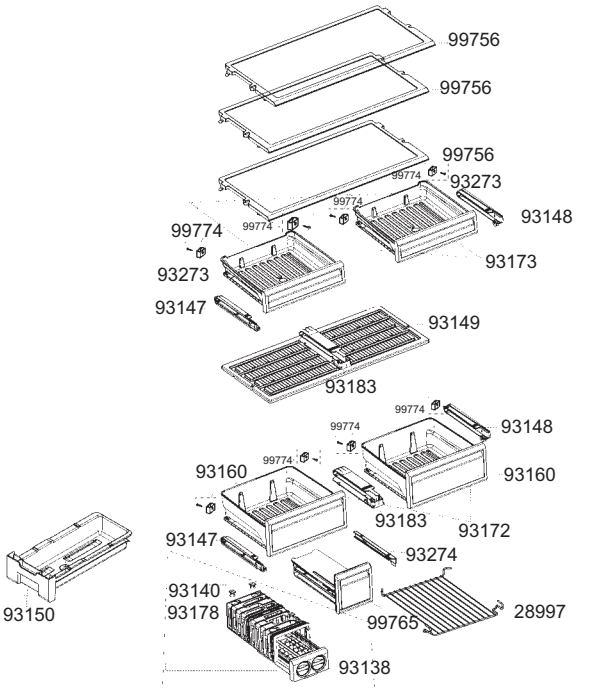
99756
99756
99756
99774
93273
99774
93148
99774
99774
93173
93273
93147
93149
93183
99774
99774
93148
99774
93160
93160
93183
93172
93147
93274
93140
93178
99765
28997
93150
93138

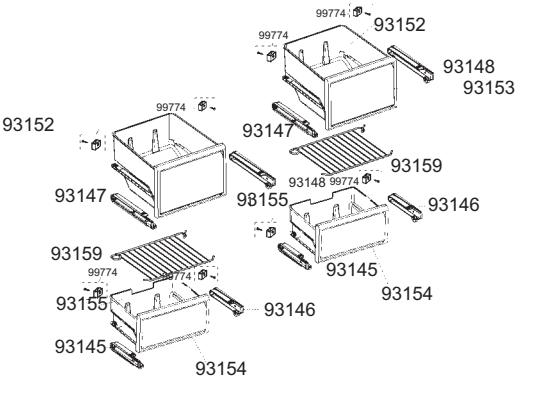
99774
93152
99774
93148
93153
99774
93152
93147
93159
93148
99774
93147
98155
93146
93159
93145
99774
99774
93155
93146
93154
93145
93154