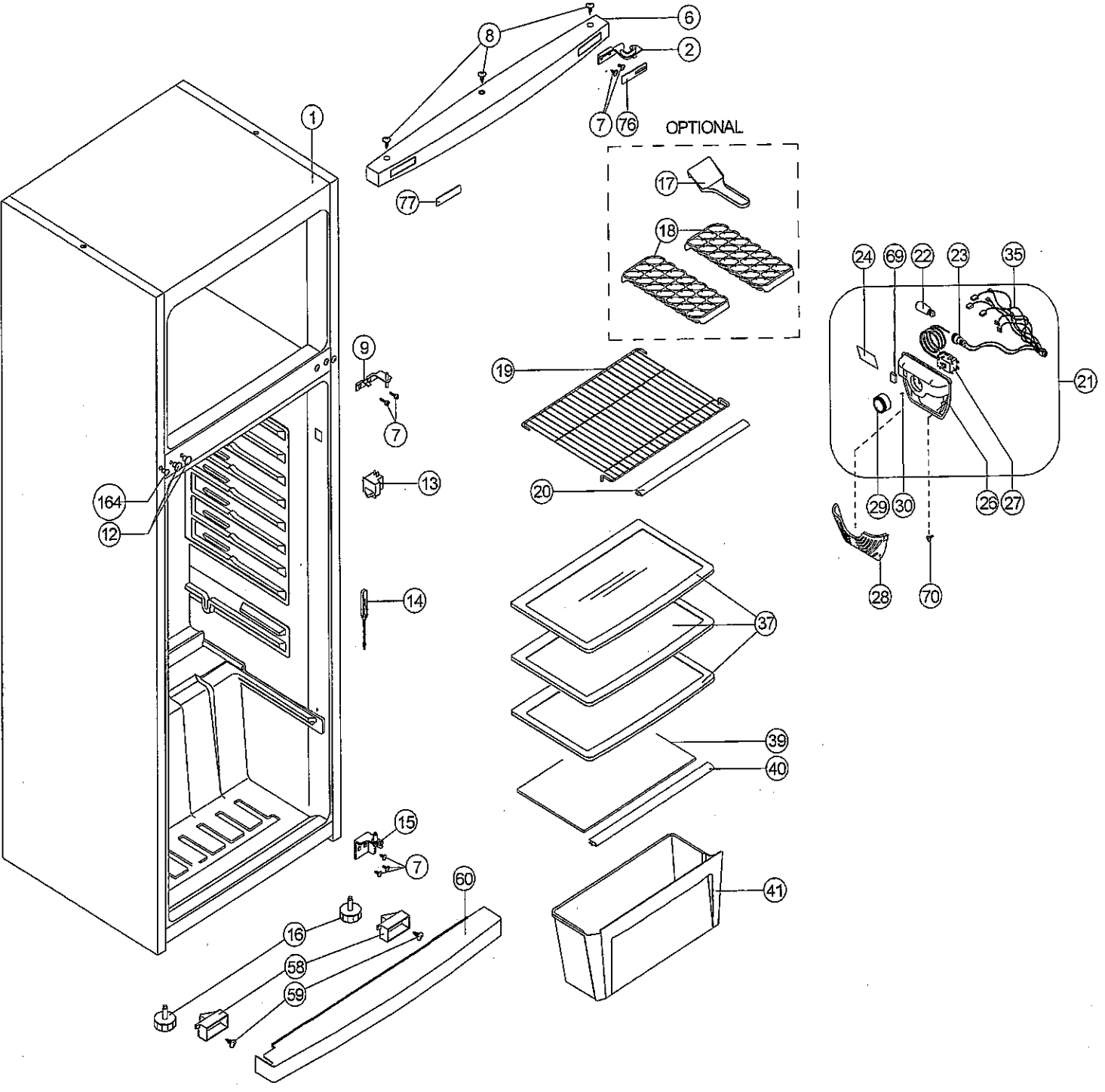
1
6
8
2
7
76
77
OPTIONAL
17
18
24
69
22
23
35
21
9
7
19
13
20
164
12
29
30
26
27
28
70
14
37
39
40
15
7
60
41
16
58
59

JULY 2012

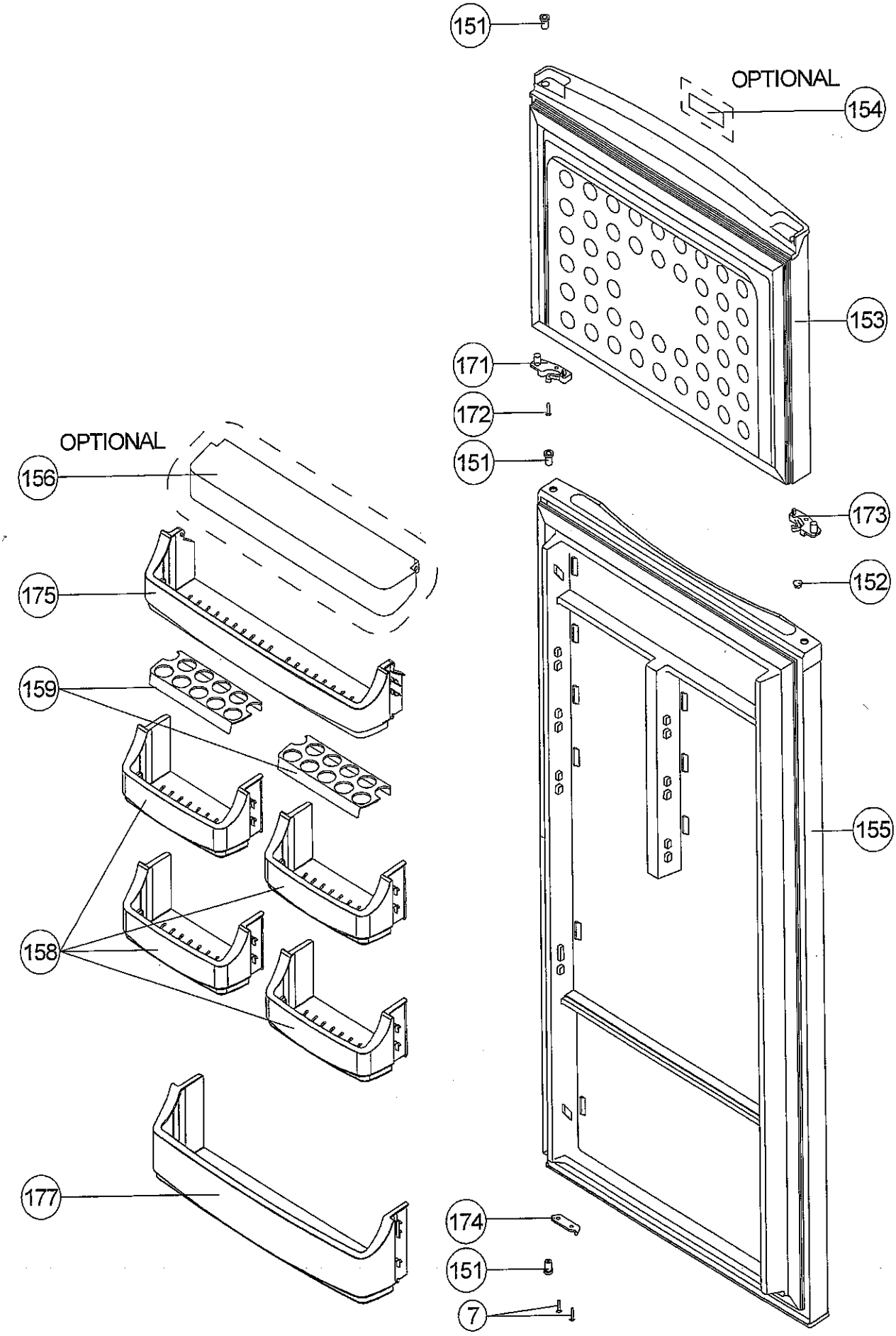
151
OPTIONAL
154
153
171
172
151
173
152
155
174
151
7
OPTIONAL
156
175
159
158
177

JULY 2012

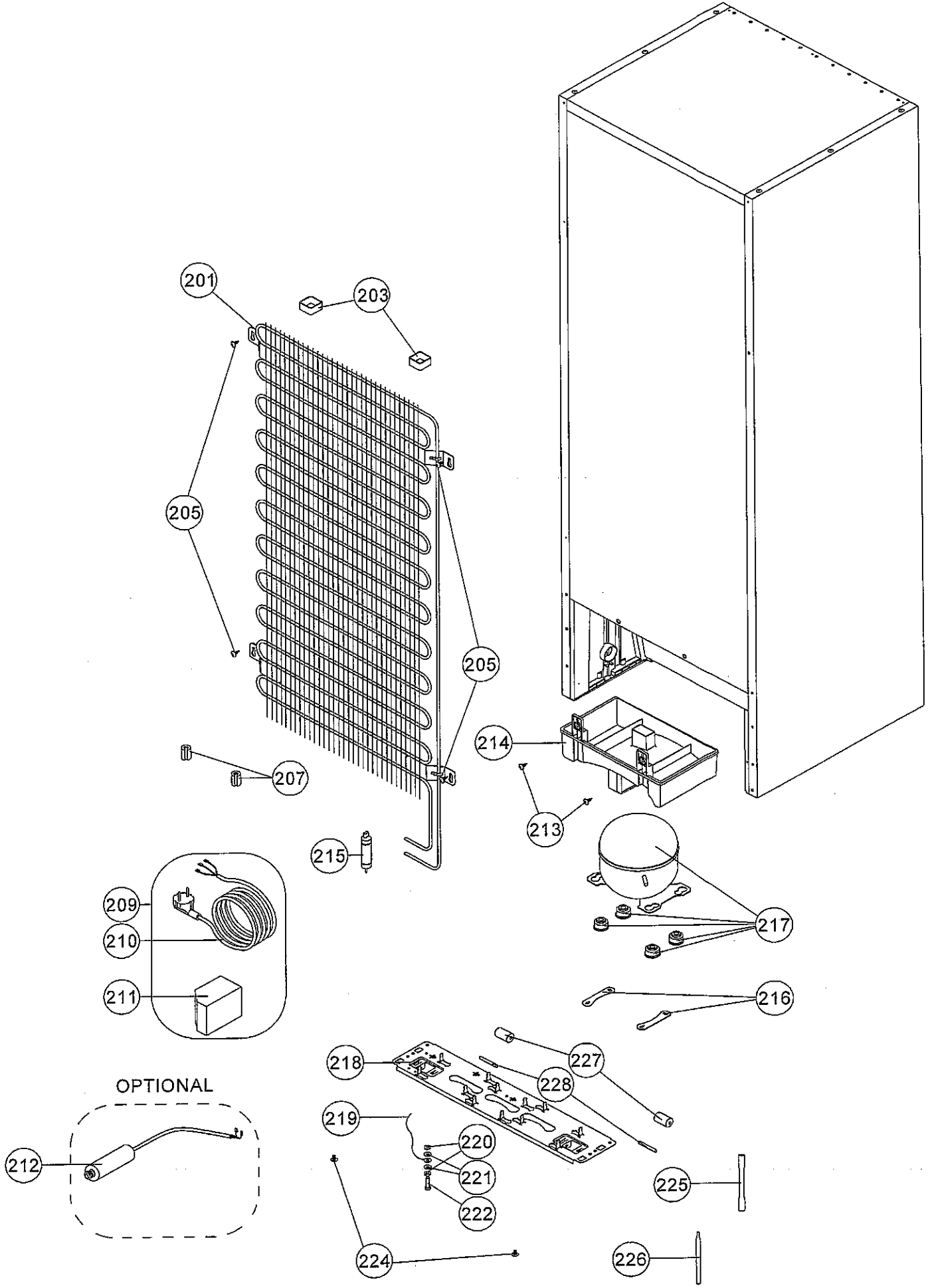
201
203
205
205
207
214
213
215
209
210
211
217
216
218
227
228
OPTIONAL
212
219
220
221
222
225
224
226

JULY 2012